目录

Datalogic **1-113**

DM88 2-3
DS2100N & DS2400N 4-5
DSE0420 2D 6-7
DX8210 8-9
ELF™ 10-11
Gryphon™ I GBT4200 12-13
Gryphon™I GBT4500 2D 14-15
Gryphon™ I GD4200 16-17
Gryphon™ I GD4500 2D 18-19
Gryphon™ I GFS4400 2D 20-21
Gryphon™ I GM4200 22-23
Gryphon™ I GM4500 2D 24-25
Gryphon™ I GPS4400 2D 26-27
Heron™ HD3100 28-29
Heron™ HD3430 30-31
JOYA™ X2 32-33
Magellan™ 1100i 34-35
Magellan™ 1500i 36-37
Magellan™ 3410VSi 38-39
Magellan™ 3400VSi 40-41
Magellan™ 3510HSi 42-43
Magellan™ 3550HSi 44-45
Magellan™ 800i 46-47
Magellan™ 8300 48-49
Magellan™ 8400 50-51
Magellan™ 900i 52-53
Magellan™ 9600i 54-55
Magellan™ 9800i 56-57
Matrix 220™ 58-59
Matrix 300N™ 60-61
Matrix 320™ 62-63
Matrix 410N™ 64-65
Matrix 410™ 66-67
Memor™ 11 68-69
Memor™ 1 70-71
Memor™ 10 72-73
Memor™ 20 74-75
Memor™ X3 76-77
PowerScan ™7000-2D 78-79
PowerScan™ PD9330 80-81
PowerScan™ 9600 DPX 82-83
PowerScan™ PBT9501 84-85
PowerScan™ PD9130 86-87
PowerScan™ PD9500 88-89
PowerScan™ PD9531 90-91
PowerScan™ PM9100 92-93
PowerScan™ PM9500 94-95
PowerScan™ PM9501 96-97
PowerScan™ PM9600 98-99
QuickScan™ I QD2500 100-101
QuickScan™ I 2200 102-103
QuickScan™ I QBT2131 104-105
QuickScan™ I QBT2400 106-107
QuickScan™ L QD2400 108-109
QuickScan™ L QD2500 110-111
QuickScan™ L QM2131 112-113
QuickScan™ L QM2400 114-115
QuickScan™ L QD2300 116-117
QuickScan™ Lite QW2100 118-119
QuickScan™M Lite QW2400 120-121
RHINO II 122-123
RIDA DBT6400-Retail 124-125
SKORPIO™ X5 126-127
TD1100 128-129

Epson **131-142**

CW-C6030/6530系列 131-134
TM-C3520 135-138
TM-C7520G 139-142

TSC **143-176**

Alpha-3R 144-145
Alpha-4L 146-147
MA2400系列 148-149
MF2400系列 150-151
MH240系列 152-155
MH241系列 156-160
MX240P系列 161-162
MX240系列 163-164
PEX-1000系列 165-166
T6522系列 167-168
TDP-225/225W 169
TDP-247系列 170-171
TH240系列 172
TTP-225系列 173
TTP-243E/342E Pro 174
TTP-286MT/384MT 175-176

Aiyin **177-186**

AT240 177-178
AT241 179-180
QR365 181-182
QR888BT 183-184
QR-982 185-186

Metapace **187-198**

K-1 187-188
M-K4 189
M-T5 190
M6000 191-192
S-52C 193
S-52W2 194
S-61 195-196
S-62 197
T-40 198

Printronix **199-219**

ODV 200-203
T800 204-207
T4000 208-211
T6000 212-215
T8000 216-219

DATALOGIC

THE VISION IS YOURS

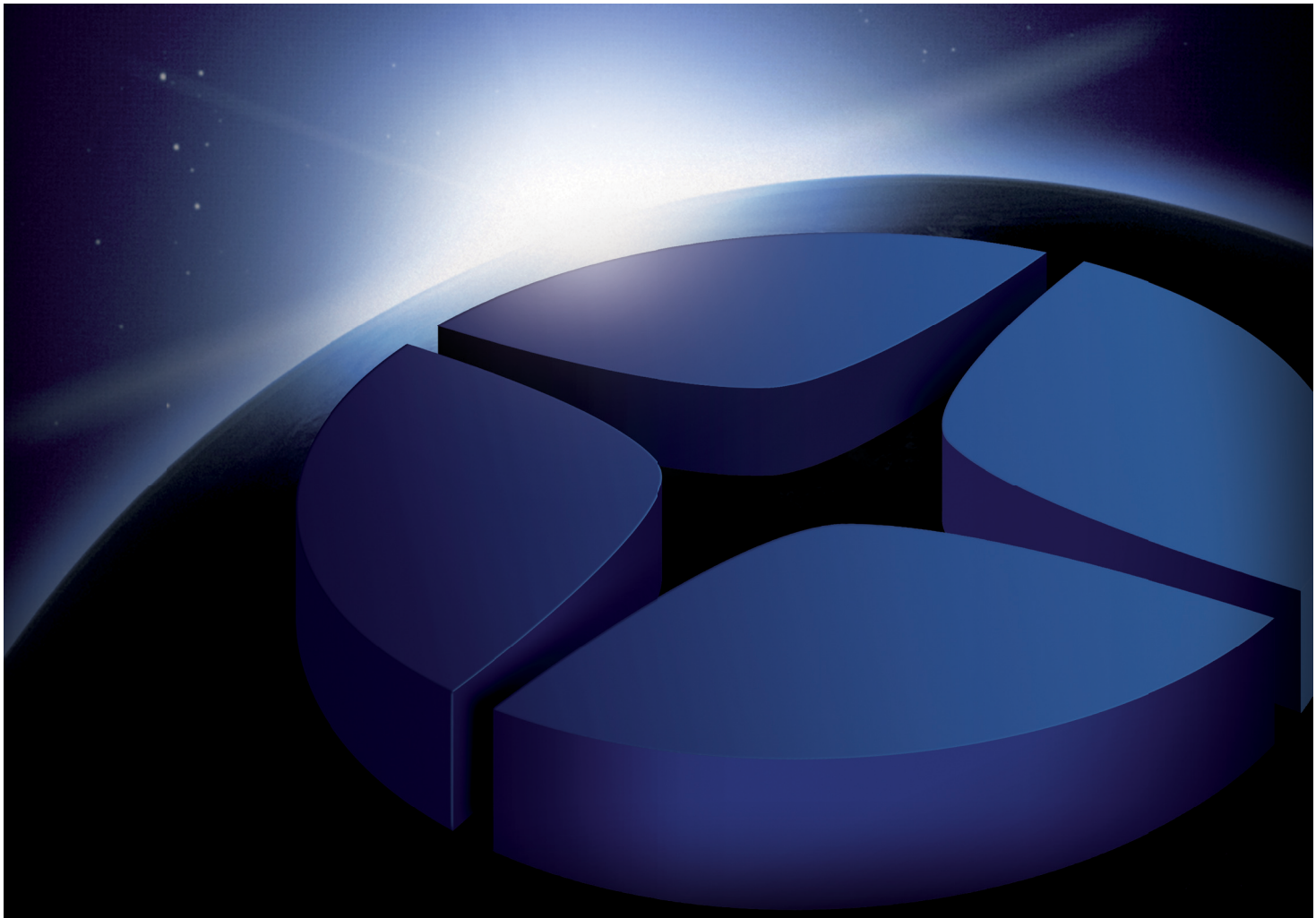

专注、领先、没人比我更懂你

—— Datalogic 得利捷自动数据采集公司

Datalogic 得利捷集团是唯一一家专注在自动数据采集及工业自动化领域的全球领先供应商。作为世界级整体解决方案供应商，Datalogic 得利捷的领先技术涵盖条码阅读器、数据采集移动终端、传感、测量与安全、视觉系统及激光标记系统等领域，为零售业、运输与物流业、制造业及医疗卫生业等各行业的全方位应用提供创新高效的整体解决方案。其产品及解决方案现已应用在全球超过三分之一的超市、POS、机场、港口和邮政服务等各体系中。Datalogic 得利捷以其领先、独特且出色的全方位整体解决方案，为人们实现更加轻、高效的生活做出突出贡献。Datalogic 得利捷于1972年成立，总部位于意大利博洛尼亚市，于2001 年在意大利证券交易所上市(代码DAL.MI)。目前，Datalogic 得利捷在全球30 多个国家拥有超过2500 名员工。2015 年Datalogic 得利捷集团销售额达5.351 亿欧元并投入超过4800 万欧元用于研发领域，在全球拥有超过1200 项专利及专利申请。

www.datalogic.com

MobyData

DATALOGIC

本产品由MobyData制造，并由Datalogic得利捷中国独家销售

DM88

DM88 – 专为企业用智能手机设计的强大终端

如果您正在寻求一款功能强大且性能优良的智能移动终端，却又担心它无法应对企业的典型挑战，那么新型 DM88 PDA 就是您的理想之选！
DM88 采用轻巧紧凑型设计，使用最新的智能移动设备技术和 Android™系统，提供用户友好体验；结合高性能一维/二维条码扫描功能，几乎适用于所有工业级室内或室外环境。

超高性能

DM88 采用 2 GHz 时钟频率的高级八核平台，可提供适用于严苛应用的超高性能，搭载 Android 9.0。

通信

DM88 采用可用于室内和室外应用的一整套嵌入无线技术：双频 Wi-Fi，包括最新 802.11ac 标准；带有蓝牙低功耗技术(BLE)的 Bluetooth 5.0 版，可提供超低功率的快速连接；NFC可实现轻松配对；尤其是蜂窝语音和数据，已经采用了新一代 LTE-Advanced/4G+ 技术。

特点

- 符合人体工程学，轻巧坚固
- 采用 Dragontrail™ 钢化玻璃的5英寸电容式多点触控高清显示屏
- Android 9.0
- 坚固耐用，可耐受从 1.5 m高度摔落至混凝土地面，IP65 密封等级
- 双频 Wi-Fi，包括最新 802.11ac 标准和用于快速漫游的 802.11r/k。
- 语音和数据的全网蜂窝连接，支持 LTE-Advanced/4G+
- 辅助 GPS，用于基于位置的应用程序
- 蓝牙 5.0 版短距离无线技术
- 用于近距离通信的 NFC
- VGA或者百万像素 2D 超薄扫描器，“绿点”技术可提供成功读取反馈
- SoftSpot™ 技术可通过触摸显示屏实现触发
- EASEOFCARE 年保服务计划提供一系列的服务级别，以保障您投资无忧，并实现生产效率及投资回报率最大化.

行业 - 应用

- 零售业:
  - 辅助销售
  - 库存
  - 门禁
  - 车间应用
  - 移动 POS 机
- 运输与物流:
  - 路径计算
  - 直接配送到商店
  - 人员管理
  - 快递增值服务
- 生产制造业:
  - 生产线和质量控制
  - 内部物流
  - 库存
  - 现场维护
- 医疗保健:
  - 床边护理
  - 药房
  - 库存管理
  - 实验室
- 家庭医疗保健

DM88

技术规格

无线通信	
局域网（WLAN）	IEEE 802.11 a/b/g/n/ac 和 802.11 k/r/v；频率范围：取决于国家，通常为 2.4GHz 和 5GHz 频段
个人网（WPAN）	蓝牙无线技术 5.0 版（经典蓝牙无线技术和 BLE）
NFC 通信	支持以下标准：ISO14443-4（A型，B型）ISO15693；Mifare；Felica
WWAN/蜂窝	LTE-Advanced/4G+；Cat 6 GSM: 850-900-1800-1900; CDMA: BC0; WCDMA: B1/5/8; FDD_LTE:B1/3/5/7/8/20/28; TDD_LTE:B38/39/40/41
全球定位系统（GPS）	内置带辅助定位功能的GPS(A-GPS) 支持类型：美国GPS，俄罗斯格洛纳斯卫星导航系统，中国北斗卫星导航系统，伽利略导航系统
译码能力	
一维码/二维码	Australia Post，Aztec Code，Codabar，Code 128，Code 39，Code 93，Composite，Data Matrix，Discrete 2 of 5，EAN-13，EAN-8，GS1 DataBar Expanded，GS1 DataBar Limited，GS1 DataBar-14，Interleaved 2 of 5，Japan Post，Matrix 2 of 5，MaxiCode，Micro PDF417，Micro QR Code，MSI，PDF417，PostNL KIX-code，QR Code，UK Royal Mai，UPC/EAN Extensions，UPC-A，UPC-E，USPS PLANET，USPS POSTNET，USPS Intelligent Mail
数字水印码	Digimarc Barcode (仅百万像素扫描引擎)
电源	
电池	可更换电池，具有可充电锂离子电池；3.8v；4,100 mAh
环境	
抗跌落	可耐受从 1.5 m高度摔落至混凝土地面（带橡胶护套）；可耐受从 1.2 m高度摔落至水泥混凝土地面（无橡胶护套）。根据 IEC 68-2-32 方法 2 和 MIL STD 810G 美军标防撞测试在钢铁/水泥地面测试。
抗翻滚	根据 IEC 600-2-32，在带橡胶护套的情况下，可耐受 1000 次从 0.5 m高度翻滚，以及 250 次从 1.0 m高度翻滚；根据 IEC 600-2-32，在无橡胶护套的情况下，可耐受600次从 0.5 m高度翻滚
防水和防尘密封	IP65
医疗行业应用清洁	异丙醇、过氧化氢、Clorox 漂白剂；适用于设备和支架
温度	工作：-20 至 50 ° C; 储存/运输：-30 至 70 ° C
接口	
接口	USB-C: 高速 USB 2.0，Host和client
传感器	
震动	持续时间和强度可软件编程
加速计	3轴加速计可检测方向
陀螺仪	感知角速度
环境光	自动调整显示屏背光
近距	靠近脸部时自动关闭显示屏

物理参数	
尺寸	15.5 x 7.8 x 1.87cm
显示屏	5英寸 IPS 高清分辨率 720 x 1280；LED 背光；触摸屏：采用 Dragontrail 钢化玻璃的5英寸电容式多点触控高清显示屏
按键	物理键：2个侧扫描键；电源开/关键；音量调节键；3个用户可编程的 Android™ 键
重量	含电池：260g
识读性能	
摄像头	分辨率：1300万像素；照明：用户可控 LED 闪光灯；镜片：自动聚焦
扫描引擎	二维超薄2D扫描引擎 (支持一维码/二维码); Datalogic 得利捷“绿点”技术可提供良好读取反馈; Halogen™ DE2101 扫描引擎: 景深: 8.5 to 50 厘米，具体取决于条码的类型和密度 ; 分辨率: VGA (640 x 480 pixels); 照明: 白色 LED; 瞄准: LED; 视域 48° H x 34° V Halogen™ DE2102 扫描引擎: 景深: 4 to 90 厘米，具体取决于条码的类型和密度; 分辨率: 百万像素 (1280 x 800 pixels); 照明: 白光LED或红光LED (针对数字水印码); 瞄准: 650nm VLD; 视域: 42° H x 26° V
打印对比度（最小）	25%
最小元素宽度	Halogen™ DE2101 scan engine: 1D Linear: 0.0762 mm / 4 mils; PDF: 0.127 mm / 6.6 mils; Data Matrix: 0.195 mm / 7.5 mils HALOGEN™ DE2102 SCAN ENGINE: 1D LINEAR: 0.0635 MM /2.5 MILS; PDF: 0.0762 MM / 3 MILS; DATA MATRIX: 0.152 MM / 6 MILS
安全与法规	
机构认证	本产品在预期用途上满足必要的安全和监管机构认证。
环保	符合欧盟《关于在电子电气设备中限制使用某些有害物质指令》
软件	
应用	支持Datalogic得利捷的预收银应用程序；Zello 提供的企业级 PTT
配置和维护	Scan2Deploy Studio, DXU
开发	Java, Cordova and Xamarin SDK available
MDM	SOTI MobiControl, VMWare AirWatch, Ivanti Avalanche, 42Gears SureMDM, Microsoft Intune
终端仿真	StayLinked SmartTE, Ivanti Velocity
系统	
扩展	SLOTS Micro-SD 卡插槽：兼容 Micro SD-HC 卡；数据传输达 48 Mbps；用户可访问
SIM 卡槽	支持标准MicroSIM卡
内存	系统RAM：2 GB；eMMC 闪存：16 GB
微处理器	2 GHz八核
操作系统	Android v9.0
实时时钟	软件控制的时间和日期标记
保修	
保修	1年工厂保修

附件

充电器

94ACC0315
充电器

94ACC0192
4槽 电池充电器

其它

94ACC0201
可连接手枪式 握柄

94ACC0193
橡胶护套

热线电话: 400 1188 898

** 本产品由Datalogic得利捷中国独家销售*

DATALOGIC™
INDUSTRIAL AUTOMATION

工业条码阅读器

总体描述

- DS2100N和DS2400N旨在为客户提供易于使用，具有优良读取性能的产品。典型的应用是在自动化仓储（输送分拣，分拣系统），自动化车间（项目和零部件跟踪），过程控制和包装。针对OEM集成商这些扫描器适合集成到自动化机械（化学和生物医学分析机）和包装及文件处理设备
- 这些扫描器高读取性能取决于高性能光学特性和ACR-Lite条码重构技术
- DS2100N和DS2400N配备创新的X-PRESS™人机界面，使扫描器安装及维修变得简单。X-PRESS™通过五个LED指示灯条形图呈现明确的状态和诊断信息，并且多功能键，提供快速访问相关的功能，如测试模式，自动学习、自动配置
- 嵌入式的ACR-Lite技术能够读取部分损坏或正常情况下不能读取的码
- Datalogic Genius™直观的、多语言的软件工具能够简单、快速的配置读码器
- ID-NET™嵌入式高速内部网络降低了系统成本，网络布线也变得简单
- 一系列模块化接线盒及配件组成一个完整的扩展总线或以太网连接网络

ID-NET™ Enhanced Connectivity

Xpress interface Ease of use

Genius Configuration SW Tool

ACR-Lite

特点

- 针对低对比度和污损条码的高码率
- ACR-Lite
- ID- NET™ 嵌入式高速通行网络
- 直观的X-PRESS™界面，方便快速扫描器快速安装
- Genius™软件多语言界面使得配置简单
- 软件指令控制马达开/光以及马达速度控制
- IP65 (NEMA 4)坚固的工业外壳

应用

- 小型分拣线
- 拣选系统
- 小部件追踪
- 过程控制包装
- 文档处理
- 打印与应用系统

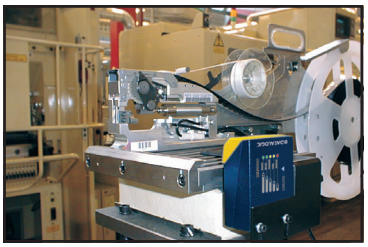

型号与附件

型号	
订货号	**描述**
930153183	DS2100N–1200 标准分辨率，线型，NSC
930153184	DS2100N–2200 高分辨率，线型，NSC
930153185	DS2100N–1210 标准分辨率，光栅式，NSC
930153186	DS2100N–2210 高分辨率，光栅式，NSC
930153187	DS2100N–1204 标准分辨率，线型，高性能，NSC
930153189	DS2100N–2204 高分辨率，线型，高性能，NSC
930153188	DS2100N–1214 标准分辨率，光栅式，高性能，NSC
930153190	DS2100N–2214 高分辨率，光栅式，高性能，NSC
930181379	DS2400N 0200 短距离，线型，NSC
930181380	DS2400N 0210 短距离，光栅式，NSC
930181381	DS2400N 1200 中距离，线型，NSC
930181382	DS2400N 1210 中距离，光栅式，NSC
930181383	DS2400N 2200 长距离，线型，NSC
930181384	DS2400N 2210 长距离，光栅式，NSC

附件	
订货号	**描述**
93ACC1839	OM2000N 摆动镜，NSC
93A201108	GFC–200 85°阅读镜，NSC
93A201080	GFC–2000 105°阅读镜

技术参数

尺寸	84 x 68 x 34 mm (3.31 x 2.68 x 1.34 in)	
重量	330 克 (11.6 oz)	
外壳材料	铝	
工作温度	0° to +45 °C (+32° to +113 °F)	
储藏温度	–20 to 70 °C (–4 to 158 °F)	
湿度	90% 无冷凝	
振动阻尼	IEC 68–2–6 测试 FC 1.5mm; 10 到 55 Hz; 2 小时每个轴	
抗冲击强度	IEC 68–2–27 测试EA 30 G; 11 ms; 3次震动每个轴	
防护等级	IP65	
光源	可见激光 (630 to 680 nm)	
	DS2100N	DS2400N
扫描频率	500 to 1000 次/秒	600 to 1000次/秒
分辨率	可至0.12 mm (5 mils)	可至0.20 mm (8 mils)
孔径角	60 度	50度
可读取条码种类	Code 2/5, Code39, Code93, Code128, EAN/UPC, EAN128, Codabar, Pharmacode, Plessey, ISBT128	
多条码读取	在一个读码周期内可一次性读取10个不同的条码	
通信接口	主端口： RS232/RS422/RS485 波特率可至 115.2 Kbit/s	
	辅助端口： RS232波特率可至115.2 kbps	
	ID–NET™ 端口，速度可以达到1 Mbps	
连接模式	单机直连，主/从，多路同步	
数字输入	外部触发信号 (光耦隔离，NPN/PNP)，IN2 (非光耦隔离，仅NPN)	
数字输出	OUT1，OUT2可编程输出, 事件驱动, 光耦	
软件设定方式	X–PRESS™ 人机界面	
	基于Windows™ 的Genius™软件设置(串口连接)	
	串口字符串编程方式	
运行模式	在线模式、连续在线模式、自动读取模式、连接模式、测试模式和检测模式	
用户接口	X–PRESS™ 人机界面	
	可编程按钮, LEDs (Status, Com, Trigger, Good, Ready, Power On, Good read Spot)	
防护等级	IEC 825–1 Class2; CDRH Class II	
激光控制	如果电机停止转动,激光自动关闭	
马达控制	字符指令控制马达关闭/开启,马达速度软件可编程控制	
	DS2100N	DS2400N
供电电压	10 to 30 VDC	10 to 30 VDC
功率	3W (xxx0 models), 5W (xxx4 models)	5W

更多DATALOGIC产品信息与解决方案，请浏览www.automation.datalogic.com

微型二维影像式扫描引擎

Datalogic德利捷DSE0420是DE2011-DL紧凑型高性能二维影像式扫描引擎的解码版本。DSE0420配有一个专用处理器，完全符合DE2011-DL扫描引擎各项优秀的性能规格。DSE0420包含DE2011-DL及一个解码板。该扫描引擎带有一个独特的高速传感器，图像采集可达每秒60帧，并具有优异的运动容差。DSE0420拥有稳定柔和的白光照明技术，保护操作人员双眼。

DSE0420扫描引擎拥有极为优异的各项性能，如优秀景深(DOF)、令人满意的读取角度、优秀的运动容差及灵敏高速的扫描性能等。能高效读取印刷品质较差的难读条码、以及移动设备和计算机屏幕上显示的各类条码。

DSE0420还拥有蜂鸣器及Datalogic德利捷专利“绿点”技术，可供用户选择。Datalogic德利捷专利“绿点”技术通过“good-read”指示灯，在刚刚读取成功的条形码之上直接形成绿点标识，直观反映条码读取的正确性，帮助在安静及嘈杂环境中预防错误发生，提高用户的操作感受及效率。

易于集成

Datalogic德利捷DSE0420扫描模块包含一个灵敏、高性能的解码器，可高效读取各类一维及二维条形码。它可以作为一个完整的扫描模块安装到装置中（使用金属支架进行安装）；对于空间非常有限的应用环境，用户也可将解码板嵌入其它位置，并通过工业标准扁平电缆与扫描引擎相连接。使用一条标准USB数据线，就能将解码板与设备主板相连接，该USB数据线同时支持USB键盘、USB HID及USB COM等所有USB接口。DSE0420-D通过microUSB数据线连接。

使用Datalogic德利捷远程管理软件，用户可对扫描模块的固件进行远程管理。

特性

- 扫描引擎可与解码板组合在一起进行安装，也可分开安装
- 尺寸紧凑小巧，完美适用于空间非常有限的各项应用环境
- 高可视的四点瞄准系统与中心十字标，有效定位扫描区域，实现高效精准扫描
- 稳定柔和的白光照明技术，保护操作人员双眼
- 优异的运动容差与灵敏的读取性能
- 高效读取印制、以及移动设备和计算机屏幕上显示的各类一维及二维条码
- 低功耗，电池拥有更长的使用寿命
- Datalogic德利捷专利“绿点”技术，通过“good-read”指示灯，直观反映条码读取的正确性，帮助在安静及嘈杂环境中预防错误发生，提高用户的操作感受及效率（可选）
- 可提供DSE0420-D演示套件，配有触发器及接口板

行业应用

- OEM应用
  - 自助服务售货亭
  - 医疗设备
  - 彩票销售终端设备
  - 一体化POS终端设备
  - 访问控制设备
  - 小型无线扫描设备
  - 手持终端与掌上电脑(PDA)

技术规格

解码性能

一维码/线性码	对所有标准一维码包括GS1 DataBar™线性码可自动区分和译码。
二维码	Aztec Code; 中国汉信码; Data Matrix; MaxiCode; Micro QR Code; QR Code
邮政码	澳大利亚邮政码; 英国邮政码; 中国邮政码; IMB; 日本邮政码; KIX Post; 韩国邮政码; Planet Code; Postnet; Royal Mail Code (RM4SCC)
堆栈码	EAN/JAN Composites; GS1 DataBar Composites; GS1 DataBar Expanded Stacked; GS1 DataBar Stacked; GS1 DataBar Stacked Omnidirectional; MacroPDF; MicroPDF417; PDF417; UPC A/E Composites

电源参数

电流	工作状态（标称）: <150mA 待机/空闲（标称）:12mA
输入电压	4.5 - 5.5 VDC +/-5% at 23 ° C

环境

环境光	0 至 100,000 Lux
湿度（非冷凝）	5 - 95%
震动	23 ° C、0.85 m/s时为 2500 G
温度	工作状态: -30 至 50 ° C / -22 至 131 ° F 储藏/运输: -40 至 70 ° C / -40 至 158 ° F

接口

接口	DSE0420: 8针连接器; DSE0420-D: microUSB

物理特性

尺寸	13.65 H x 40.1 W x 47.86 D mm / 0.54 H x 1.58 W x 1.88 D in （一个扫描模块的尺寸）
重量	20.0 g / 0.7 oz

识读性能

影像传感器	WVGA: 752 x 480像素
光源	瞄准：650 nm VLD 照明：稳定白色LED
条码印刷对比度（最小）	25%
读取角度	40° H x 26° V
识读角度	斜度: +/- 65°; 卷曲度(偏向): +/-180°; 歪曲度(偏离): +/- 60°
识读指示	Datalogic德利捷专利“绿点”技术，通过“good-read”指示灯，直观反映条码读取的正确性(可选)
分辨率（最大）	一维线性码: 3mils; DataMatrix: 7.5 mils; PDF417: 5 mils

扫描范围

标准景深	最小景深由条码长度和扫描角度决定。视打印分辨率、对比度和环境光而定。
一维/二维码	3 mils Code 39: up to 10.5 cm / up to 4.1 in 5 mils Code 39: 6.5 至 21.0 cm / 2.6 至 8.3 in 13 mils EAN-13: 5.5 至 39.0 cm / 2.2 至 15.4 in 20 mils Code 39: up to 50.0 cm / up to 19.7 in 15 mils DataMatrix: 4.0 至 25.0 cm / 1.6 至 9.8 in

安全与法规

符合环境法规	符合中国RoHS; 符合欧盟RoHS
激光类别	IEC 60825 Class 2; 小心激光辐射-切勿直视激光束

应用程序

DATALOGIC ALADDIN™	Datalogic德利捷 Aladdin 配置软件可免费下载。
OPOS / JAVAPOS	JavaPOS应用程序可免费下载。 OPOS应用程序可免费下载。
远程主机下载	远程主机下载有效降低服务成本、提高运营效率。

保修期

保修期(附件除外)	18个月

扫描引擎尺寸（单位：毫米）

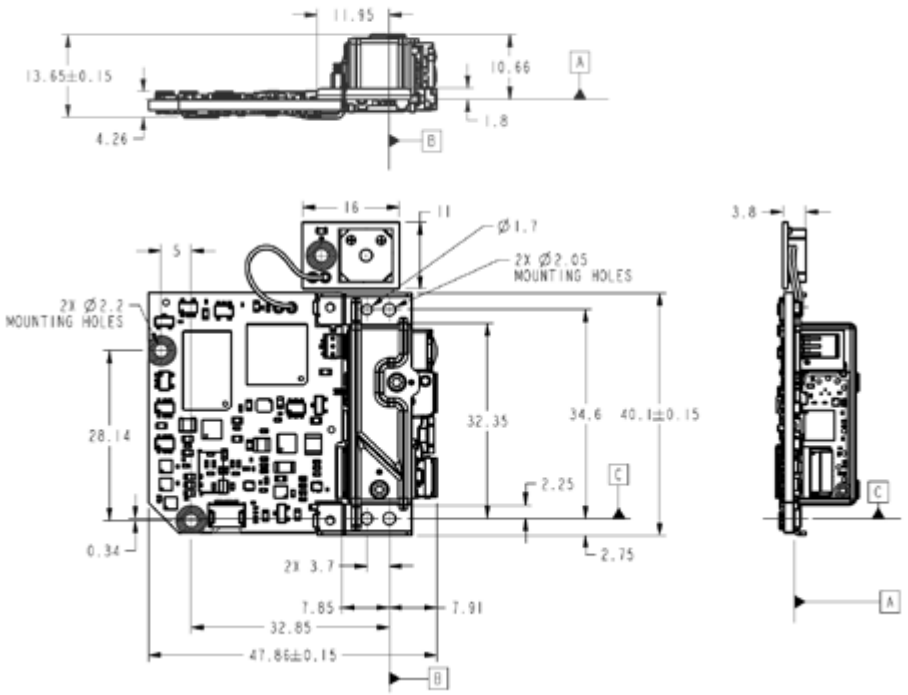

DX8210是Datalogic得利捷最新的高性能激光条码阅读器，旨在为运输和物流市场的专业终端用户与集成商提供顶级的阅读性能和使用便利性。
由于其独特的设计，DX8210为全方位读取平台提供了一体式解决方案。一台该装置即可读取输送机上任何方向的代码。

得益于最先进的技术和创新的光学设计，DX8210可以覆盖较大宽度输送机和较高的景深，以满足各种条件苛刻的应用。高扫描速率（2000次/秒）确保DX8210可以在大批量生产高速输送机上正常工作。

由于一体式架构，DX8210具有无可匹敌的安装和使用便利性。
只需几分钟时间，阅读器即可安装到输送机上，并完成omni-station的运行前准备工作。

创新DST（数字信号技术）大幅提升了阅读器的光学性能，即使针对质量无法预知的代码。在任何工作条件下，DST均可提供稳定持续的性能，确保物流运营商的及时交货。

多头通道配置通过EBC（以太网总线链接）实现完美管理，可进行高速数据传输和系统内部实时信号同步。
EBC允许冗余配置，以确保在部件发生故障时，不会产生系统死锁。

受益于e-GENIUS ，DX8210实现了令人满意的使用便利性、自动设置和系统诊断性能，通过网页浏览器配置工具，无需配置特定软件，您通过一个标准网页浏览器程序便可以进行系统访问。

IDENTIFICATION

all-in-ONE | X pattern | DST | ASTRA G3
EBC | ACR G5 | PackTrack G2 | e-GENIUS

特点

- 一体式架构具备卓越的使用和安装便利性
- 一台设备即可提供900x900 mm（36x36 in）全方位阅读区域
- 高扫描速率（2000次/秒）实现高速输送机和大规模生产环境的高效性
- 对低质量代码和不可预知阅读条件的卓越性能
- 无可匹敌的易用性和易于安装
- DST（数字信号技术）在任何工作条件下均可提供稳定持续的功能
- ASTRA G3技术提供卓越的景深和视场，无需机械自动对焦
- 高速数据传输和实时同步用以太网总线连接（EBC）
- 全冗余配置，无单一故障点
- e-GENIUS网页浏览器编程工具
- 维护方便，自动更换

行业应用

1. 机场行李处理
2. 包裹分拣
3. 零售配送中心
4. 装卸系统
5. 车间和制造
6. 自动仓储管理

技术参数

阅读距离（Min/Max）	600-1850 mm (23-72 in)
最大分辨率	Min:0.25mm (10mils)/Max: 1.0mm (40mils)
扫描速率	典型值：1000次/秒/ Max
扫描模式类型	X-Pattern
孔径角	60°
阅读能力	设计了10种不同码制在相同的读数阶段
光学结构/技术	ASTRA G3
条码分配技术	PackTrack™ G2
重构代码技术	ACR G5
可阅读的码制	22 symbologies including 2/5 family, Code39,Code93,Code128,EAN/UPC,EAN128,ISBN128
外壳材料	铝合金
尺寸（典型值）	381 x 328 x 92.5 mm [15 x 13 x 3.6 in]
重量	7.7 kg (17 lb)
温度范围	0° - 50° C
电源/功耗	20-30 VDC; 20 W
IP等级	IP65
以太网	2 x 以太网TCP/IP
串行端口	主端口：RS232 / RS422高达115.2 Kbit/s 辅端口：RS232高达115.2 Kbit/s
内部通信系统	EBC技术
现场总线	内置以太网/IP；PROFINET-IO和PROFIBUS-DP支持
数字输入	3 x 输入（2+1 x “编码器”）、光耦合器、NPN/PNP
数字输出	2 x 输出SW可编程、光耦合器、事件驱动、NPN
设备编程	多语言、浏览器、板载HTML web服务器接口

机械制图

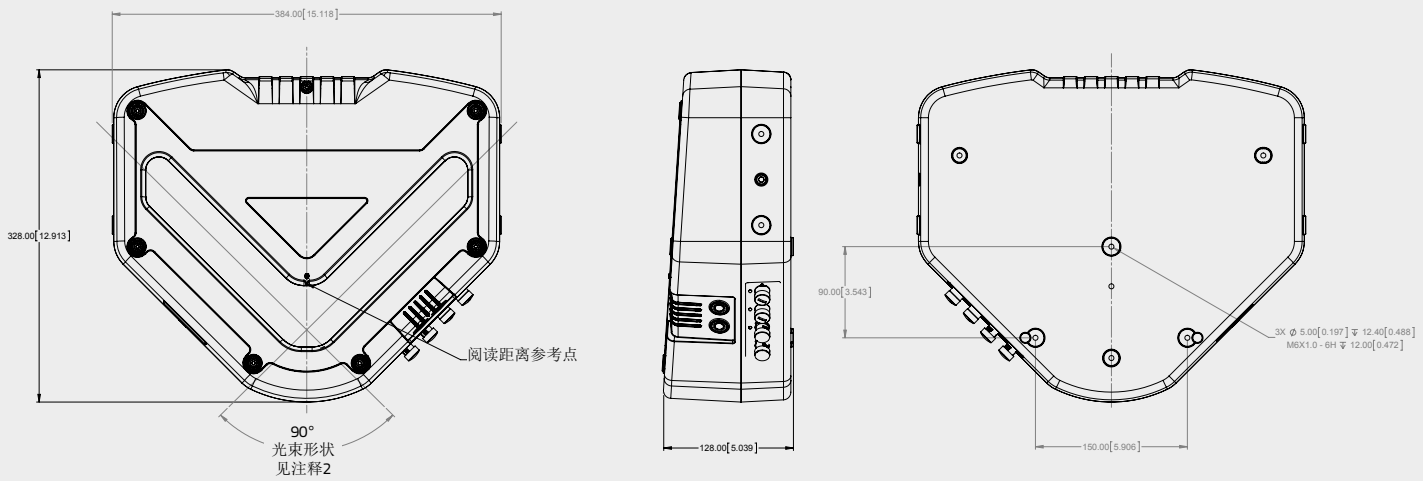

型号

型号	描述	零件号
DX8210-2100	标准分辨率	936300001
DX8210-4100	标准分辨率扩展	936300003
DX8210-4200	高分辨率扩展	936300004

功能

坚固的结构能抵受意外坠落并能防尘抗水。

外形设计

基于Datalogics卓越的人体工学设计，新PDA将前所未有的特点整合于一体，设计出紧凑美观可单手操作的移动数据终端。另使用重力加速传感器使屏幕数据的显示方式更灵活。而独特的迷你吉他拨片式触控笔，则提供了直观的触摸屏导航。

计算系统

使用624MHz处理器和256MB内存能更易迅速完成工作。支持SDHC存储卡的Micro SD卡槽，可为机内3百万像素相机的拍摄提供很大的储存空间。

数据采集

一维激光扫描引擎和二维条码影像式扫描引擎都能辨识不同企业应用及不同类型的条形码。它们都拥有Datalogic专利绿点技术（成功读取提示），可提高用户操作的效率和准确性。

通信

新PDA提供四位一体的无线接入选择：蓝牙EDR用于快速数据传输，思科安全认证的802.11 a/b/g无线局域网接入，UMTS HSDPA通过广域网用于野外的实时通信，还有Skyhook核心引擎混合定位系统A-GPS用于定位应用。

开发，配置，管理

Elf™使用最新的Windows Embedded Handheld 6.5 或CE 6.0平台，加上Datalogic SDK和工具，用以集成语音、图像、视频来创建或增强现有的移动软件解决方案。Wavelink®设备管理工具使Elf™成为一款易于配置和维护的设备。

特性

- 符合人体工学设计，外形轻巧、坚固耐用
- Windows Embedded Handheld 6.5或CE 6.0操作系统
- Skyhook核心引擎混合定位系统A-GPS用于定位和测向应用（仅限WEHH6.5机型有此功能）
- 以UMTS HSDPA移动无线WiFi进行语音和数据通信（仅限WEHH6.5机型有此功能）
- 内嵌通过CCX V4认证的Summit 802.11 a/b/g无线局域网卡进行企业级移动连接
- 蓝牙2.0 EDR以较低功耗支持同时多路连接
- 高性能激光或宽二维影像式扫描引擎都拥有Datalogic专利绿点技术（成功读取提示）
- 重力加速传感器使屏幕可自动旋转（仅限WEHH6.5机型有此功能）
- 3百万像素带闪光灯的自动对焦相机（仅限WEHH6.5机型有此功能）
- 256 MB内存 / 256 MB 闪存
- XScale™ PXA 310 @ 624 MHz处理器
- 用户级micro SD记忆卡槽（兼容SDHC）
- 1.5米（5英尺）抗摔和IP64防护等级
- 内置Wavelink Avalanche®设备管理工具
- 预授权Pal库存管理应用软件

行业-应用

- 外勤队伍自动化：销售，服务及快递
  - 人力管理
  - 配送签印
  - 运输管理
  - 访问控制
  - 库存管理
  - 订单管理
  - 订单和价格查找
  - 移动客户管理（CRM）
- 零售：集中和分散推广销售人员，仓储式会员店，药房，杂货店和便利店
  - 店铺管理
  - 库存管理
  - 货架补货
  - 价格管理
  - 订单输入
  - 销售协助

技术规格

无线通讯

广域网 (WAN)	以UMTS HSDPA 850 1900 2100 - GSM/GPRS/EDGE 850 900 1800 1900 MHz 进行语音和数据通信 SIM卡槽位于电池下方
局域网 (LAN)	Summit IEEE 802.11a/b/g 频率范围: 视乎不同国家, 一般为 2.4 和 5.2 GHz CCX v4 无线加密认证
个人局域网 (PAN)	Bluetooth®蓝牙无线IEEE 802.15 Class 2带EDR
全球定位系统 (GPS)	Skyhook核心引擎混合定位系统A-GPS

译码能力

一维码/线性码	对所有标准一维码包括GS1 DATABAR™线性码可自动区分和译码.
二维码	Aztec Code, Data Matrix, MaxiCode, QR Code, UPU FICS, USPS 4CB
邮政码	Australian Post, Japan Post, KIX Code; PLANET, POSTNET, Royal Mail Code (RM4SCC)
堆栈码	MicroPDF417; PDF417

电器

电源	可换式充电锂离子电池; 3.7 V 3000/5000 mAh (11.10/18.50 瓦时)

环境

抗摔度	能抵受由1.5 米 (5 英尺) 坠落至混凝土地面
防护等级	IP64 标准防尘防水
温度	储藏/运输: -20 至 70 ° C / -4 至 158 ° F 工作状态: -10 至 50 ° C / 14 至 122 ° F

接口

接口	主要用的USB 1.1 Host, USB 1.1 Client 接口 高达115.2 Kbps的集成RS-232串口 以太网: 通过单槽或多槽码头 (外部模块)

物理参数

尺寸	15.7 x 8.1x 4.2 厘米 / 6.18 x 3.18 x 1.65 英寸
重量	415 到 440 g / 14.6 到 15.5 oz; 视乎型号有所不同 (包含电池)
显示屏	反射式TFT日光下可读65K彩色屏幕, 支持两种分辨率320 x 240和 640 x 480, 对角89 毫米 (8.9 厘米 / 3.5英寸), 背光灯, 触摸屏
键盘	带背光的标准键盘, 可选27键数字键盘或 46键 QWERTY键盘, 侧扫描键, 按键通话和音量设置键

识读性能

摄像头特性 (WEHH 只)	分辨率: 3 百万像素; 照明: 用户可控闪光灯; 镜头: 自动对焦
二维影像式扫描特征	分辨率: 宽 VGA (横752 x 竖480像素), 256 灰阶; 图像格式: BMP, JPEG 扫描速率: 最多每秒60帧 最小扫描密度: 一维条形码: 3 密尔; 二维条形码: 5密尔
激光扫描引擎特性	扫描距离: 5 到 64 厘米 (2 到 25 英寸), 视乎条形码密度 扫描速率: 104 +/- 12 次/秒 最小扫描密度: 0.10 毫米 / 4 密尔
提示信号	振动器, LED指示灯和绿点

安全与法规

机构认证	所符合的相关认证见产品快速参照手册。 本产品满足使用所必须的安全和法规认证。
环境符合	符合中国RoHS; 符合欧盟RoHS
激光级别	VLD - Class 2/II EN 60825-1/CDHR; CDRH/IEC Class II
LED级别	IEC Class 1M

软件

应用	Vo-CE™ (voice recognition); Wavelink® SpeakEasy (voice recognition); Pal Application Library prelicensed
配置和维护	Wavelink Avalanche® prelicensed; Avalanche Remote Control™; Datalogic Firmware Utility (DFU); Datalogic Desktop Utility (DDU); Datalogic Configuration Utility (DCU)
开发	Windows SDK™; Datalogic SDK (C/C++, .Net, Java); Wavelink Studio; MCL-Collection™; Java Virtual Machine
终端仿真软件	Wavelink Terminal Emulation™; Wavelink Industrial Browser, Wavelink ConnectPro™

系统

协处理器	ARM-7 32 bit 72 MHz
扩展槽	用户级Micro SD卡槽(兼容SDHC)
系统内存	ROM: 256 MB (包括用户数据和程序永久贮存备份记录); RAM: 256 MB
微处理器	XScale™ PXA310 @ 624 MHz
操作系统	Windows CE 6.0 或 Windows Embedded Handheld 6.5 带 Mobile 工具: Outlook, Word Mobile, Excel Mobile, PowerPoint Mobile, One Note Mobile 和 Internet Explorer Mobile 6.0
实时时钟	可软件控制的时间和日期

警告: 激光辐射 – 切勿直视光束

辅助部件

码头/电池充电器

- 94A151124 带备用电池充电槽的单槽通讯座 (可选以太网或调制解调器接口)
- 94A151134 四槽通讯座 (可选以太网接口)
- 94A151130 有源移动通讯座

杂项

- 94ACC1378 快速组装手柄
- 95ACC0002 Headset VXI VR12

© 2010 - 2013 Datalogic ADC, Inc. ▪ All rights reserved. ▪ Protected to the fullest extent under U.S. and international laws. ▪ Copying, or altering of this document is prohibited without express written consent from Datalogic ADC, Inc. ▪ Datalogic and the Datalogic logo are registered trademarks of Datalogic S.p.A. in many countries, including the U.S. ▪ Elf is a trademark of Datalogic ADC S.r.l. ▪ The Bluetooth® word mark and logos are registered trademarks owned by Bluetooth SIG, Inc. and any use of such marks by Datalogic ADC, Inc. is under license. ▪ All other brand and product names are trademarks of their respective owners.
DS-ELF-ZH Revision B 20130719

GRYPHON™ I GBT/GM4200

适应于通用应用中的高端无线扫描枪

WIRELESS CHARGING

CONTACTLESS, QUICK, CAREFREE

增强型线性成像技术

Gryphon™ 4200系列Datalogic得利捷手持式扫描枪高端系列的代表，适用于通用应用。

Gryphon I GD4200 无线扫描枪本着以人为本的设计理念，以优雅时尚的设计、无可挑剔的人体工程学和出色的读取性能脱颖而出。Gryphon I GD4200 扫描枪能够能够从不同距离读取条码，读取高密度和低分辨率的条码，解码通常难以读取的、打印不良的或污损的条码，以及从移动终端的屏幕上轻松读取条形码的能力，使其成为所有应用的完美选择。

无线连接

Gryphon 4200 无线扫描枪采用蓝牙无线技术（GBT型号）或Datalogic得利捷的STAR系统窄带无线电通信通讯技术（GM型号），Gryphon 4200 无线扫描枪提供极大的灵活性，以解决任何应用的最佳技术解决方案。

无线充电

Gryphon 4200 无线扫描枪采用的最重要的创新技术之一是通过无线感应充电系统对电池进行充电，消除了触点清洁和维护的需要，这提高了整个解决方案的可靠性，降低了总体拥有成本。最大的可靠性是无线充电技术意味着24小时不间断的活动，无需停止维护或维修，具有最高的操作生产力和性能。

使用简单，效率高

Gryphon GD4200 无线扫描枪采用Datalogic得利捷的Motionix™运动感应技术，自动将扫描枪切换到“准备扫描”扫描模式。独特的“柔和的瞄准线“有助于操作员轻松定位要读取的条码。

独家专利的“绿点“技术，可在条码上提供成功读取可视反馈，因此在昏暗的照明条件或嘈杂的环境下，它是理想的选择。

可耐受消毒外壳

现在大多数工作环境都要求扫描枪定期清洁和消毒。Gryphon 4200 系列采用的是可耐受消毒外壳，能够承受医疗行业中常用的强效消毒液的日常清洁。

特点

- 增强型线性成像技术，实现卓越的扫描和景深效果
- 读取一维高密度和低分辨率的条码，解码通常难以读取的、打印不良的或污损的条码，以及从移动终端的屏幕上轻松读取条形码
- Datalogic独特的“柔和瞄准线“可轻松锁定要读取的条码
- Datalogic的专利“绿点“技术和独有的3GL™（3个绿灯），提供卓越的成功读取可视反馈
- Motionix运动感应技术，实现阅读模式的无缝转换
- 可选择带BLE的蓝牙无线技术4.0版本或Datalogic得利捷的STAR系统窄带无线电通信通讯技术
- 无线电池充电系统
- 可选择带USB C型连接的WLC4190流线型桌面/墙壁支架或WLC4090可调整位置的支架，具有边扫描边充电的功能
- 批量扫描功能
- 点对点/点对多点传输
- 可长时间续航的可更换锂离子电池
- 可耐受消毒外壳，可承受强效化学消毒液清洗
- EASEOFCARE年保服务计划提供一系列的服务级别，以保障您投资无忧，并实现生产效率及投资回报率最大化.

行业 – 应用

零售业：POS收银
商业服务：邮政、银行、公共管理、公用事业
轻工制造：在制品、订单处理
医疗保健：实验室、药房
门禁控制：票务和娱乐

技术参数

无线通信	
Datalogic STAR 无线系统	有效辐射功率：433.92 MHz: < 6.3 mW; 910 MHz: < 50 mW 多点配置：最多可连接扫描枪数量：16个； 点对点配置：无线电频率：433.92 MHz；910 MHz；双向通信 无线电范围(空旷区域)：50.0 m / 164.0 ft
蓝牙无线技术	Piconet: 每个无线电接收器最多可读取：7个； 配置文件：SPP（串行端口配置文件） 协议：具有BLE认证的1级、2级和3级蓝牙4.0版本； 无线电频率：2.4 GHz； 无线电范围（开放区域）：100.0 m / 328.0 ft； 范围距离使用底座测量。连接到其他蓝牙外围设备的距离可能会显示不同的结果。 安全性：数据加密；扫描枪认证
译码能力	
一维码/线性码	对所有标准一维码包括GS1 DataBar™线性码可自动区分和译码 。
电器	
电池	电池类型: 锂电池: 2550 mAh 充电时间: 外部电源: 4 Hours @ 12 VDC; 每次充电可读: 80,000
底座LED指示灯	电池充电中（闪烁橙灯）； 充电完毕（常亮绿灯）
电流	充电状态 (WLC4190): < 1200 mA (最大); 扫描枪: 最大 750 mA (来自电池) 底座:: (WLC4190): 80 mA @ 5 V (运行时)
输入电压 (底座)	4.5 - 14 VDC +/- 5% (WLC4190/WLC4090)
环境	
环境光	0 - 130,000 lux
抗跌落	可承受多次从1.8米/5.9英尺跌落水泥地的撞击
ESD静电保护（空中放电）	16 kV
湿度（非冷凝）	0 - 95%
防水和防尘密封	IP52
温度	工作状态: 0 ~ 50 ° C / 32 ~ 122 ° F 储藏/运输: -40 ~ 70 ° C / -40 ~ 158 ° F
接口	
接口	WLC4190: USB Type C / USB / RS-232 / Keyboard Wedge 多接口 WLC4090: USB / RS-232 / Keyboard Wedge 多接口

物流参数	
可选颜色	白色; 黑色
尺寸	16.6 x 6.8 x 10.9 cm / 6.5 x 2.7 x 4.3 in
重量	235 g / 8.29 oz
扫描范围	
影像感应器	CCD Solid-State
光源	照明: 612 - 630 nm双LED光
识读率（最大）	1,000,000 pixel/sec (400次扫描/秒)
打印对比度（最小）	15%
识读角度	斜度: +/- 65° ;卷曲度: +/- 45° ;偏转（偏离）: +/- 65°
识读指示	蜂鸣器（音调和音量可调）; Datalogic 三绿灯 (3GL) 成功读取可视反馈: Datalogic ‘Green Spot’ 绿点识读, 双灯识读LEDs
分辨率（最大）	0.077 mm / 3 mils
扫描范围	
标准景深	最小景深由条码长度和扫描角度决定。 视打印分辨率，对比度和环境光而定。 GM/GBT4200 Code 39: 5 mils: 5 ~ 37 cm / 2.0 ~ 14.6 in Code 39: 7.5 mils: 5 ~ 54 cm / 2.0 ~ 21.3 in Code 39: 10 mils: 5 ~ 73.5 cm / 2.0 ~ 28.9 in Code 39: 20 mils: 2.5 ~ 147 cm / 1 ~ 57.9 in EAN/UPC: 13 mils: 3.5 ~ 90 cm / 1.4 ~ 35.4 in
安全与法规	
机构认证	所符合的相关认证见产品快速参照手册。 本产品满足使用所必须的安全和法规认证。
环境符合	符合中国RoHS; 符合欧盟RoHS
LED分类	IEC 62471
应用程序	
Datalogic Aladdin™	Datalogic Aladdin 设置软件可以免费下载
OPOS/JavaPOS	JavaPOS和OPOS应用程序可免费下载
远程主机下载功能	较低的服务成本并提高了运营效率
保修	
保修	5年

附件

底座/充电器

WLC4190-BK-BT / WLC4190-WH-BT 蓝牙底座; 无线充电器; 多接口 (黑色 / 白色)
WLC4190-BK-433 / WLC4190-WH-433 433 MHz 底座; 无线充电器; 多接口 (黑色 / 白色)
WLC4190-BK-910 / WLC4190-WH-910 910 MHz 底座; 无线充电器; 多接口 (黑色 / 白色

WLC4090-BK-BT / WLC4090-WH-BT 蓝牙底座; 无线充电器;多接口 (黑色 / 白色)
WLC4090-BK-433 / WLC4090-WH-433 433 MHz 底座; 无线充电器; 多接口 (黑色 / 白色)
WLC4090-BK-910 / WLC4090-WH-910 910 MHz 底座; 无线充电器; 多接口 (黑色 / 白色)

© 2020 Datalogic S.p.A. and/or its affiliates. • All rights reserved. Without limiting the rights under copyright, no part of this documentation may be reproduced, stored in or introduced into a retrieval system, or transmitted in any form or by any means, or for any purpose, without the express written permission of Datalogic S.p.A. and/or its affiliates. • Datalogic and the Datalogic logo are registered trademarks of Datalogic S.p.A. in many countries, including the U.S. and the E.U. Gryphon is a trademark of Datalogic S.p.A. and/or its affiliates, registered in many countries, including the U.S. and the E.U. • Android is a trademark of Google Inc. • The Bluetooth word mark and logos are owned by Bluetooth SIG, Inc. and any use of such marks by Datalogic Group companies is under license • DS-GRYPHONI-GBT-GM4200-CH Rev A 20200930

GRYPHON™ I GBT/GM4500 2D

DATALOGIC

先进的影像技术

Gryphon™ 4500系列是 Datalogic 得利捷针对通用型应用推出的高端手持式扫描器。秉持以人为本的设计原则，Gryphon 4500系列外观优雅，设计时尚，符合人体工学，并采用配置白光2D技术的先进百万像素传感器，性能表现优异。

无线通信

凭借 Bluetooth® 无线技术（GBT型号）或Datalogic 得利捷 STAR Cordless System™ 的窄带无线电通信（GM 型号），Gryphon 4500 无线扫描器具有优异的灵活性，可通过最佳技术解决方案解决任何终端用户应用。

无线充电

Gryphon 4500 无线扫描器实现的重大技术创新之一是采用无线充电系统对电池进行充电，提高了整个解决方案的可靠性，同时无需执行触点清洁和维护，进而降低了总体拥有成本。Gryphon 无线充电技术可提供极大可靠性，能够7x24全天候工作，无需停工维护或维修，并提供一流的操作能力和性能。

易于使用、部署

Gryphon I 4500 全向扫描器能够灵活读取所有常见一维码和二维码。高密度(HD)型号可用于读取更小更紧凑的条码，而且带有红光照明的专用型号还可以读取Digital Watermarking数字水印。Datalogic 得利捷 Motionix™ 运动感应技术，使扫描器被拿起时，其可直观切换为手持模式。当将扫描器放回基座时，它可无缝返回到支架模式。可调节位置的基座提供了更多灵活性，即使在充电时，也能在免持或支架模式下使用扫描器。

特性

- 百万像素的感光元件，实现优异的扫描和景深效果
- Datalogic 得利捷特有高可见的白光照明和带有中心十字标的四点瞄准系统非常适合精准扫描
- Datalogic 得利捷专利“绿点”技术以及特有的 3GL™（3绿光）和震动技术可提供有效读取反馈
- Motionix™ 运动感应技术可实现无缝读取模式转换
- 先进的二维影像技术，实现全向读取
- 具有图像捕获和文档扫描功能
- 读取1D，2D，邮政编码，堆叠和复合条形码，和点代码
- 水印和 DPM 读取
- 可选择具有 BLE的蓝牙无线技术 4.0 版或 Datalogic 得利捷 STAR Cordless System（可用无线电频率为433 MHz或910 MHz）
- 无线电池充电系统
- 可调节位置基座，能够同时进行扫描和充电
- 具有批处理模式功能
- 支持点对点/点对多点传输
- 持久耐用、用户可更换的锂离子电池

行业应用

- 零售-POS
- 轻工业
- 医疗保健：实验室、药房和室内患者护理
- 访问控制、运输与物流、娱乐业
- 商业服务：邮政、银行、公共管理、公用事业

GRYPHON™ | GBT/GM4500 2D

技术规格

无线通信	
DATALOGIC STAR CORDLESS SYSTEM™	有效辐射功率：433.92 MHz: < 6.3 mW； 910 MHz：< 50 mW 多点配置：每个通讯座支持的扫描器最大数量：16； 无线电频率：433.92 MHz；910 MHz； 双向通信 无线电范围（户外）：50.0 m / 164.0 ft
蓝牙无线技术	微网：每个通讯座支持的扫描器最大数量：7 配置：SPP（串行端口配置） 协议：蓝牙4.0 带BLE 1级、2级和3级认证； 无线电频率：2.4 GHz 无线电范围（户外）：100.0 m / 328.0 ft；距离是基于通讯座测量, 与其它蓝牙外围设备连接的范围可能会显示不同结果。 安全：数据加密；扫描器认证

译码能力	
一维码/线性码	对所有标准一维码包括 GS1 DataBar™ 线性码可自动区分和解码。
二维码	Aztec Code；中国汉信码；Data Matrix；MaxiCode；Micro QR Code；QR Code
邮政码	澳大利亚邮政码；英国邮政码；中国邮政码；IMB日本邮政码；KIX Post；Planet Code；Postnet；Royal Mail Code (RM4SCC)
堆栈码	EAN/JAN Composites；GS1 DataBar Composites；GS1 DataBar Expanded Stacked；GS1 DataBar Stacked；GS1 DataBar Stacked Omnidirectional； MacroPDF；MicroPDF417；PDF417； UPC A/E Composites
数字水印	Digimarc Barcodes

电源	
电池	电池类型：锂离子电池：3250 mAh 充电时间：外部电源：4小时@ 12 VDC； 每次充电读取次数：80,000
通讯座指示灯	电池充电（橙色闪烁）；充电完成（绿色常亮）
电流	充电（典型）：< 6 W； 仅扫描器：330 mA @ 3.7 V（工作） 仅通讯座：80 mA @ 5 V（工作）
输入电压	4.5 - 14 VDC +/- 5%

环境	
环境光	0 - 100,000 lux
抗跌落	可承受多次从1.8 m/6.0 ft 跌落水泥地的撞击。
静电保护（空中放电）	16 kV
湿度（非冷凝）	0 - 95%
防水和防尘密封	IP52
温度	工作：0至50°C；储存/运输：-40至70°C

接口	
接口	RS-232 / USB / 键盘

物理参数	
颜色	黑色；白色
尺寸	16.6 x 6.8 x 10.9 cm
重量	235 g

识读性能	
图像捕获	图像格式：BMP、JPEG、TIFF； 灰度：256, 16, 2
影像感应器	1 百万像素：1280 x 800 像素
光源	瞄准：红色激光 650 nm 照明：白色暖光；Digimarc 为红色 LED
移动容差	35 IPS
打印对比度（最小）	15%
识读角度	斜度：+/- 65°；卷曲度（旋转）：360°； 偏转（偏离）：+/- 65°
识读指示	蜂鸣声（可调）；震动反馈选项可用于安静场所；Datalogic 得利捷三绿灯（3GL）技术提供有效的读取反馈：Datalogic 得利捷“绿点”技术成功识读反馈,双成功读取 LED 指示灯
分辨率（最高）	高密度(HD)：一维线性：0.077 mm / 3 mils; PDF417: 0.077 mm / 3 mils; Data Matrix: 0.102 mm / 4 mils 标准范围(SR)：一维线性：0.102 mm / 4 mils; PDF417: 0.127 mm / 5 mils; Data Matrix: 0.195 mm / 7.5 mils

识读范围	
标准景深	最小景深由条码长度和扫描角度决定。 视打印分辨率，对比度和环境光而定。

GBT/GM4500 标准范围(SR)	GBT4500 高密度(HD)
Code 39: 5 mils: 7.0 至 38.0 cm	Code 39: 3 mils: 5.0 至 15.0 cm
Code 39: 10 mils: 2.2 至 58.0 cm	Code 39: 5 mils: 0.5 至 25.0 cm
Data Matrix: 10 mils: 5.5 至 27.0 cm	Data Matrix: 5 mils: 5.5 至 9.0 cm
Data Matrix: 15 mils: 2.8 至 41.0 cm	Data Matrix: 10 mils: 2.0 至 27.0 cm
EAN-13: 13 mils: 1.0 至 71.0 cm	EAN-13: 7.5 mils: 2.0 至 23.5 cm
PDF417: 10 mils: 2.5 至 41.0 cm	EAN-13: 13 mils: 1.0 至 40.0 cm
QR Code: 10 mils: 5.5 至 24.0 cm	PDF417: 4 mils: 3.0 至 12.0 cm
	PDF417: 10 mils: 0.5 至 31.0 cm
	QR Code: 10 mils: 2.0 至 25.0 cm

安全与法规	
机构认证	本产品在预期用途上满足必要的安全和监管机构认证。所符合的相关认证见产品快速参照手册。
环保	符合中国 RoHS；符合欧盟 RoHS
激光类别	小心激光辐射-切勿直视激光束；IEC 60825 Class 2

应用程序	
Datalogic Aladdin™	Datalogic Aladdin 设置软件可以免费下载。
OPOS / JavaPOS	JavaPOS和OPOS驱动可免费下载。
远程主机下载	降低服务成本，提升运营效率

保修	
保修	3年工厂保修

附件

通讯座/充电器

- WLC4090-BK-BT / WLC4090-WH-BT：蓝牙通讯座;无线充电器；多接口（黑/白）
- WLC4090-BK-433 / WLC4090-WH-433：433 MHz通讯座；无线充电器；多接口（黑/白）
- WLC4090-BK-910 / WLC4090-WH-910：910 MHz通讯座；无线充电器；多接口（黑/白）

电池/电池充电器

- MC-GM45 电池充电器，4 槽
- RBP-GM45 可拆卸电池组

GRYPHON™ I GD4200

适应于通用应用中的高端手持式扫描枪

增强型线性成像技术

Gryphon™ 4200系列Datalogic得利捷手持式扫描枪高端系列的代表，适用于通用应用。

Gryphon I GD4200 线性扫描枪本着以人为本的设计理念，以优雅时尚的设计、无可挑剔的人体工程学和出色的读取性能脱颖而出。Gryphon I GD4200 扫描枪能够能够从不同距离读取条码，读取高密度和低分辨率的条码，解码通常难以读取的、打印不良的或污损的条码，以及从移动终端的屏幕上轻松读取条形码的能力，使其成为所有应用的完美选择。

高效处理POS收银和文件处理

Gryphon GD4200 线性扫描枪采用Datalogic得利捷的Motionix™运动感应技术，可检测操作员的扫描动作，自动将扫描枪切换到“准备扫描”扫描模式。

Datalogic得利捷独特的“柔和的瞄准线“有助于操作员轻松定位要读取的条码，使其更容易、更快地瞄准，扫描和解码正确的条码，减少在多码情况下的错位读取。

使用简单，效率高

Gryphon I GD4200 线性扫描枪对所有常见的一维码都可快速读取，并且 Datalogic 得利捷独家专利的“绿点“技术，可在条码上提供成功读取可视反馈，因此在昏暗的照明条件或嘈杂的环境下，它是理想的选择。

此外，Datalogic得利捷的3GL™（三绿灯）和响亮的蜂鸣器也可提供成功读取反馈，加上快速读取和解码能力，使得Gryphon I GD4200扫描枪成为提高零售和办公环境、药店、轻度工业、仓库和制造工厂效率的最佳选择。

可耐受消毒外壳

现在大多数工作环境都要求扫描枪定期清洁和消毒。Gryphon 4200系列采用的是可耐受消毒外壳，能够承受医疗行业中常用的强效消毒液的日常清洁。

特点

- 增强型线性成像技术，实现卓越的扫描和景深效果
- 读取一维高密度和低分辨率的条码，解码通常难以读取的、打印不良的或污损的条码，以及从移动终端的屏幕上轻松读取条形码
- Datalogic独特的“柔和瞄准线“可轻松锁定要读取的条码
- Datalogic的专利“绿点“技术和独有的3GL™（3个绿灯），提供卓越的成功读取可视反馈
- Motionix运动感应技术，实现读取模式的无缝转换
- 多接口选择: USB type C / USB only or 多接口USB type C / USB / RS-232 / Keyboard Wedge 多接口
- IP等级: IP52
- 抗跌性至1.8 m / 5.9 ft
- 可耐受消毒外壳，可承受强效化学消毒液清洗
- EASEOFCARE年保服务计划提供一系列的服务级别，以保障您投资无忧，并实现生产效率及投资回报率最大化.

行业 – 应用

零售业：POS收银
商业服务：邮政、银行、公共管理、公用事业
轻工制造：在制品、订单处理
医疗保健：实验室、药房
门禁控制：票务和娱乐

技术参数

译码能力	
一维码/线性码	对所有标准一维码包括GS1 DataBar™线性码可自动区分和译码。
电器	
电流	运行 (典型): <350 mA @ 5V; <150 mA @ 12V 待机/空闲 (典型): <60 mA @ 5V; <30 mA @ 12V
输入电压	GD4220: 5 VDC +/- 5% GD4290: 4.5 - 14.0 VDC
环境	
环境光	0 - 130,000 lux
抗跌落	可承受多次从1.8米/5.9英尺跌落水泥地的撞击
ESD静电保护（空中放电）	16 kV
湿度（非冷凝）	0 - 95%
防水和防尘密封	IP52
温度	工作状态: 0 ~ 50 ° C / 32 ~ 122 ° F 储藏/运输: -40 ~ 70 ° C / -40 ~ 158 ° F
接口	
接口	GD4220: USB type C / USB only GD4290: USB type C / USB / RS-232 / Keyboard 多接口
物流参数	
可选颜色	白色; 黑色
尺寸	扫描枪: 16.6 x 6.8 x 10.9 cm / 6.5 x 2.7 x 4.3 in 带底座: 21 x 7.5 x 10.9 cm / 8.2 x 2.9 x 4.2 in
重量	163.0 g / 5.75 oz (仅扫描枪)

扫描范围	
影像感应器	CCD Solid-State
光源	照明: 612 - 630 nm双LED光
识读率（最大）	1,000,000 pixel/sec (400次扫描/秒)
打印对比度（最小）	15%
识读角度	斜度: +/- 65°;卷曲度: +/- 45°;偏转（偏离）: +/- 65°
识读指示	蜂鸣器（音调和音量可调）; Datalogic 三绿灯 (3GL) 成功读取可视反馈: Datalogic ‘Green Spot’ 绿点识读, 双灯识读LEDs
分辨率（最大）	0.077 mm / 3 mils
扫描范围	
标准景深	最小景深由条码长度和扫描角度决定。 视打印分辨率，对比度和环境光而定。 GD4200 Code 39: 5 mils: 5 ~ 37 cm / 2.0 ~ 14.6 in Code 39: 7.5 mils: 5 ~ 54 cm / 2.0 ~ 21.3 in Code 39: 10 mils: 5 ~ 73.5 cm / 2.0 ~ 28.9 in Code 39: 20 mils: 2.5 ~ 147 cm / 1 ~ 57.9 in EAN/UPC: 13 mils: 3.5 ~ 90 cm / 1.4 ~ 35.4 in
安全与法规	
机构认证	所符合的相关认证见产品快速参照手册。 本产品满足使用所必须的安全和法规认证。
环境符合	符合中国RoHS; 符合欧盟RoHS
LED分类	IEC 62471
应用程序	
Datalogic Aladdin™	Datalogic Aladdin 设置软件可以免费下载
OPOS/JavaPOS	JavaPOS和OPOS应用程序可免费下载
远程主机下载功能	较低的服务成本并提高了运营效率
保修	
保修	5年

附件

安装/支架

11-0360 支架, 多用途, 黑色
11-0362 支架, 多用途, 灰色
HLD-G041-BK 桌面/墙面支架, G041, 黑色
HLD-G041-WH 桌面/墙面支架, G041, 白色
TD-G041-BK 标配底座, G041, 黑色
STD-G041-WH 标配底座, G041, 白色

DATALOGIC得利捷产品

传感器

手持式扫码枪

移动数据终端

激光标记与处理

安全激光扫描仪

视觉系统

固定式工业扫描器

安全光幕

© 2020 Datalogic S.p.A. and/or its affiliates. • All rights reserved. Without limiting the rights under copyright, no part of this documentation may be reproduced, stored in or introduced into a retrieval system, or transmitted in any form or by any means, or for any purpose, without the express written permission of Datalogic S.p.A. and/or its affiliates. • Datalogic and the Datalogic logo are registered trademarks of Datalogic S.p.A. in many countries, including the U.S. and the E.U. Gryphon is a trademark of Datalogic S.p.A. and/or its affiliates, registered in many countries, including the U.S. and the E.U. • Android is a trademark of Google Inc. •
DS-GRYPHONIGD4200-CH Rev A 20200930

GRYPHON™ I GD4500 2D

DATALOGIC

先进的影像技术

Gryphon™ 4500系列是Datalogic得利捷针对通用型应用推出的高端手持式扫描器。秉持以人为本的设计原则，Gryphon I GD4500成像器外观优雅、时尚，符合人体工学，并采用配置白光2D技术的先进百万像素传感器，性能表现优异。

为当今POS销售提供顶级技术

Gryphon I GD4500扫描器采用Datalogic得利捷的Motionix™运动感应技术，可以检测到操作者的轻微动作，从而将扫描器自动切换到所需的扫描模式，因此非常适用手持或免持读取。无论是否使用支架，这项技术都能发挥作用，提供更多的操作选择。瞄准器和感应器都可以根据用户的偏好进行编程。

Datalogic得利捷识读技术采用高可见性的白光照明，对眼睛的刺激更小，读取彩色标签的效果也更好。高能见度的4点瞄准器能清晰地界定扫描器的识读区域，降低误读概率，而中心的定位十字可方便在扫描带多个条码的产品时对准目标。

易于使用、部署

对所有常见的1D和2D条码以及邮政码、堆栈码和复合码，如PDF417，Gryphon I GD4400成像器具有灵敏的读取性能。高密度 (HD) 型号可以读取更小更紧凑的条码。带有红光照明的专用型号还可以读取数字水印。对于移动营销或票务应用，这款扫描器读取移动设备上的条码时性能也很出色。

其增强的光学系统提供了改进的移动容差和高速成

特性

- 百万像素的感光元件，实现优异的扫描和景深效果
- Datalogic得利捷特有高可见的白光照明和带有中心十字标的四点瞄准系统非常适合精准扫描
- Datalogic得利捷专利“绿点”技术和特有的3GL™ （3绿光）可提供有效读取反馈
- Motionix™ 运动感应技术可实现无缝读取模式转换
- 先进的二维影像技术，实现全向读取
- 优异的运动容差光学技术
- 具有图像捕获和文档扫描功能
- 支持 1D、2D 和邮政码以及堆栈码和复合码特定型号/应用支持数字水印和DPM码读取功能
- 多接口选项：USB或RS-232/USB/Keyboard Wedge
- EASEOFCARE年保服务计划提供一系列的服务级别，以保障您投资无忧，并实现生产效率及投资回报率最大化

行业应用

- 零售-POS
- 轻工业
- 医疗保健：实验室、药房和室内患者护理
- 访问控制、运输与物流、娱乐业
- 商业服务：邮政、银行、公共管理、 公用事业

技术规格

译码能力

一维码/线性码	对所有标准一维码包括GS1 DataBar™线性码可自动区分和解码。
二维码	Aztec Code; 中国汉信码; Data Matrix; MaxiCode; Micro QR Code; QR Code
邮政码	澳大利亚邮政码;英国邮政码;中国邮政码;IMB;日本邮政码;KIX Post;Planet Code;Postnet;Royal Mail Code (RM4SCC)
堆栈码	EAN/JAN Composites; GS1 DataBar Composites; GS1 DataBar Expanded Stacked; GS1 DataBar Stacked; GS1 DataBar Stacked Omnidirectional; MacroPDF; MicroPDF417; PDF417; UPC A/E Composites
数字水印	Digimarc Barcodes

电源

电流	工作: <300 mA @ 5 V; < 200 mA @ 12 V 待机/空闲: < 90 mA @ 5 V; <50 mA @ 12 V
输入电压	GD4520: 5 VDC GD4590: 4.5 - 14.0 VDC

环境

环境光	0 - 100,000 lux
抗跌落	可承受多次从1.8米/6.0英尺跌落水泥地的撞击。
ESD静电保护 (空中放电)	16 kV
湿度 (非冷凝)	0-95%
防水和防尘密封等级	IP52
温度	工作: 0至50° C / 32至122° F 储存/运输: -40至70 ° C / -40至158 ° F

接口

接口	GD4520: USB GD4590: RS-232 / USB / Keyboard Wedge Multi- Interface

物理参数

颜色	黑色; 白色
尺寸	16.6 x 6.8 x 10.9 cm / 6.5 x 2.7 x 4.3 in
重量	161.0 g / 5.7 oz

识读性能

图像捕获	图像格式: BMP, JPEG, TIFF; Greyscale: 256, 16, 2
影像感应器	1 百万像素: 1280 x 800 像素
光源	瞄准: 红色激光650 nm 照明: 白色暖光; Digimarc为红色LED
移动容差	35IPS
打印对比度 (最小)	15%
识读角度	斜度: +/- 65°; 卷曲度 (旋转): 360°;偏转 (偏离): +/- 65°
识读指示	蜂鸣器 (音调和音量可调); Datalogic 得利捷三绿光(3GL)良好读取反馈: Datalogic Green Spot 绿点成功识读反馈,双良好读取LED指示灯
分辨率 (最高)	高密(HD): 一维线性: 0.077 mm / 3 mils; PDF417: 0.077 mm / 3 mils; Data Matrix: 0.102 mm / 4 mils; 标准(SR): 一维线性: 0.102 mm / 4 mils; PDF417: 0.127 mm / 5 mils; Data Matrix: 0.195 mm / 7.5 mils

识读范围

标准景深	最小景深由条码长度和扫描角度决定。视打印分辨率, 对比度和环境光而定。

GD4500 Standard Range (SR)	GD4500 High Density (HD)
Code 39: 5 mils: 7.0至38.0 cm	Code 39: 3 mils: 5.0至5.0 cm
Code 39: 10 mils: 2.2至58.0 cm	Code 39: 5 mils: 0.5至25.0 cm
Data Matrix: 10 mils: 5.5至27.0 cm	Data Matrix: 5 mils: 5.5至9.0 cm
Data Matrix: 15 mils: 2.8至41.0 cm	Data Matrix: 10 mils: 2.0至27.0 cm
EAN-13: 13 mils: 1.0至71.0 cm	EAN-13: 7.5 mils: 2.0至23.5 cm
PDF417: 10 mils: 2.5至41.0 cm	EAN-13: 13 mils: 1.0至40.0 cm
QR Code: 10 mils: 5.5至24.0 cm	PDF417: 4 mils: 3.0至12.0 cm
	PDF417: 10 mils: 0.5至31.0 cm
	QR Code: 10 mils: 2.0至25.0 cm

安全与法规

机构认证	本产品在预期用途上满足必要的安全和监管机构认证。 所符合的相关认证见产品快速参照手册。
环保	符合中国RoHS; 符合欧盟RoHS
激光类别	小心激光辐射-切勿直视激光束; IEC 60825 Class 2

应用程序

DATALOGIC ALADDIN™	Datalogic Aladdin 设置软件可以免费下载。
OPOS / JAVAPOS	JavaPOS和OPOS应用程序可免费下载。
远程主机下载	降低服务成本, 提升运营效率

保修

保修	5年工厂保修

配件

安装/支架

- 11-0360 基座, 多功能, 黑色
- 11-0362 基座, 多功能, 灰色
- HLD-G041-BK 桌面/墙壁 基座, G041, 黑色
- HLD-G041-WH 桌面/墙壁 基座, G041, 白色
- STD-G041-BK 支架, G041, 黑色
- STD-G041-WH 支架, G041, 白色

轻松集成

易于集成的设计理念，让Gryphon GFS4400 2D扫描模块为系统设计者提供了一个“即插即用”的解决方案。采用抗高冲击树脂构造，经得起溶剂和消毒液反复清洗，同时密封外壳符合工业标准，防水防尘，提供可靠的扫描性能。

先进的影像技术

GFS4400 2D OEM扫描模块凭借出色的近距离扫描特性，广角视野，高移动耐受性，快速阅读，在解码以及读取受损条码方面为用户提供了卓越的性能。与所有Gryphon扫描器相同，GFS4400扫描模块拥有Datalogic的“绿点”专利技术，提供有效的读取反馈。

红色照明光及四角点瞄准器

因为GFS4400 OEM扫描模块深红色的稳定照明光线，使得用户的使用舒适度最大化。与竞争产品闪烁的光线相比， 对眼睛来说更易分辨，同时高可见度的4点瞄准器定义了一个精确的阅读区域，可减少意外读取的次数。瞄准器的中心十字在多条形码的环境下，为目标条码进行了定位。

特性

- 在扫描目标上显示中心十字的高可见度4点瞄准器
- 全向读取
- 高移动耐受光学性能
- 影像采集与文件扫描功能
- 可读取4mils高密度条码
- 可读取一维码、二维码和邮政码，以及堆叠码、复合码
- 可选接口：RS-232串口或USB接口
- Datalogic的绿点专利技术可提供有效读取反馈
- 集成了“成功读取”提示功能蜂鸣器
- 可选择自动感应或手动触发
- 抗高冲击树脂外壳构造，耐溶剂清洗
- 防水防尘密封等级：IP54
- EASEOFCARE年保服务计划提供一系列的服务级别，以保障您投资无忧，并实现生产效率及投资回报率最大化

行业应用

- OEM 定制化应用：
  - 自助服务一体机
  - 核价机
  - 读票器
  - 文档处理
  - 医疗实验室
  - 自动售货机
  - 其它自动化仪器

技术规格

译码能力

一维码/线性码	对所有标准一维码包括GS1 DataBar™线性码可自动区分和译码.
二维码	Aztec Code; Data Matrix; MaxiCode; Micro QR Code; QR Code; 中国汉信码
堆栈码	EAN/JAN Composites; GS1 DataBar Composites; GS1 DataBar Expanded Stacked; GS1 DataBar Stacked; GS1 DataBar Stacked Omnidirectional; MacroPDF; MicroPDF417; PDF417; UPC A/E Composites
邮政码	IMB; KIX Post; Planet Code; Postnet; Royal Mail Code (RM4SCC); 中国邮政码; 日本邮政码; 澳大利亚邮政码; 英国邮政码; 韩国邮政局代码

电器

电流	工作状态（标称）: < 180 mA @ 5 VDC 待机/空闲（标称）: 在线和串行在线模式: 65 mA 自动目标感应模式: 115 mA
输入电压	5 VDC +/- 5%

环境

抗跌落	可承受多次从0.76米/2.50英尺跌落水泥地的撞击.
温度	储藏/运输: -20 至 70 ° C / -4 至 158 ° F 工作状态: -20 至 50 ° C / -4 至 122 ° F
湿度（非冷凝）	5-95%
环境光	0 至 100,000 Lux
防水和防尘密封	IP54

接口

接口	OEM (IBM) USB; RS-232; USB: USB COM; USB HID键盘

物理参数

可选颜色	满足一定最小购买量要求可以选择其他用户指定颜色和标识; 灰色
尺寸	3.9 x 5.7 x 5.8 cm / 1.5 x 2.2 x 2.3 in
重量	RS-232: 204.0 g / 7.2 oz (包括电缆） USB: 170.0 g / 6.3 oz （包括电缆）

识读性能

光源	瞄准: 650 nm VLD
分辨率（最大）	1D Linear: 0.102 mm / 4 mils Data Matrix: 0.178 mm / 7 mils PDF417: 0.102 mm / 4 mils
影像感应器	Wide VGA: 752 x 480 pixels
影像扑捉	图像格式; BMP, JPEG, TIFF; Greyscale: 256, 16, 2
打印对比度（最小）	25%
识读指示	Datalogic Green Spot 绿点成功识读反馈; 蜂鸣器（音调可调）; 识读LED
识读角度	卷曲度: +/- 180°; 斜度: +/- 40°; 歪曲度（偏离）: +/- 40°

扫描范围

标准景深	最小景深由条码长度和扫描角度决定。视打印分辨率，对比度和环境光而定。 Code 39: 5 mils: 4.7 至 17.7 cm / 1.8 至 7.0 in Code 39: 10 mils: 1.7 至 33.2 cm / 0.7 至 13.1 in Data Matrix: 10 mils: 2.7 至 17.1 cm / 1.0 至 6.7 in Data Matrix: 15 mils: 1.2 至 24.6 cm / 0.5 至 9.7 in EAN: 13 mils: 2.5 至 41.9 cm / 1.0 至 16.5 in PDF417: 10 mils: 2.2 至 23.9 cm / 0.9 至 9.4 in QR Code: 10 mils: 3.5 至 16.0 cm / 1.4 至 6.3 in

安全与法规

机构认证	所符合的相关认证见产品快速参照手册。 本产品满足使用所必须的安全和法规认证 。
激光类别	IEC 60825 Class 2; 小心激光辐射-切勿直视激光束
环境符合	符合中国RoHS; 符合欧盟RoHS

应用程序

DATALOGIC ALADDIN™	Datalogic Aladdin 设置软件可以免费下载 。
OPOS / JAVAPOS	JavaPOS应用程序可以免费下载 。 OPOS应用程序可以免费下载 。
REMOTE HOST DOWNLOAD	较低的服务成本并提高了运营效率 。

保修

保修	3年

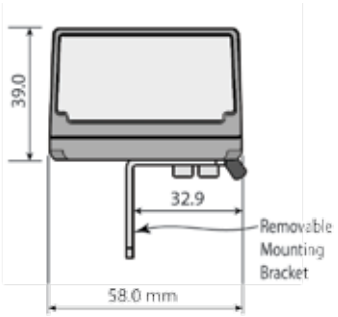

所有尺寸以毫米为单位
顶视图

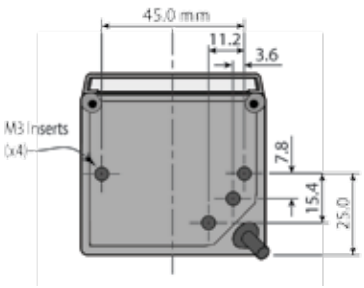

孔公差:+/- 0.1 MM

顶视图

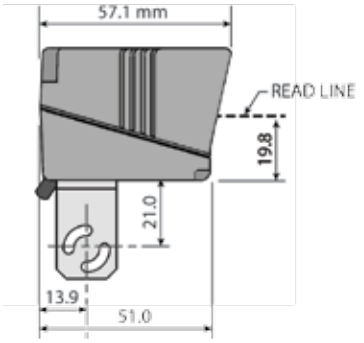

右侧视图

GRYPHON™ I GBT/GM4200

适应于通用应用中的高端无线扫描枪

WIRELESS CHARGING

CONTACTLESS, QUICK, CAREFREE

增强型线性成像技术

Gryphon™ 4200系列Datalogic得利捷手持式扫描枪高端系列的代表，适用于通用应用。

Gryphon I GD4200 无线扫描枪本着以人为本的设计理念，以优雅时尚的设计、无可挑剔的人体工程学和出色的读取性能脱颖而出。Gryphon I GD4200 扫描枪能够能够从不同距离读取条码，读取高密度和低分辨率的条码，解码通常难以读取的、打印不良的或污损的条码，以及从移动终端的屏幕上轻松读取条形码的能力，使其成为所有应用的完美选择。

无线连接

Gryphon 4200 无线扫描枪采用蓝牙无线技术（GBT型号）或Datalogic得利捷的STAR系统窄带无线电通信通讯技术（GM型号），Gryphon 4200 无线扫描枪提供极大的灵活性，以解决任何应用的最佳技术解决方案。

无线充电

Gryphon 4200 无线扫描枪采用的最重要的创新技术之一是通过无线感应充电系统对电池进行充电，消除了触点清洁和维护的需要，这提高了整个解决方案的可靠性，降低了总体拥有成本。最大的可靠性是无线充电技术意味着24小时不间断的活动，无需停止维护或维修，具有最高的操作生产力和性能。

使用简单，效率高

Gryphon GD4200 无线扫描枪采用Datalogic得利捷的Motionix™运动感应技术，自动将扫描枪切换到“准备扫描”扫描模式。独特的“柔和的瞄准线“有助于操作员轻松定位要读取的条码。

独家专利的“绿点“技术，可在条码上提供成功读取可视反馈，因此在昏暗的照明条件或嘈杂的环境下，它是理想的选择。

可耐受消毒外壳

现在大多数工作环境都要求扫描枪定期清洁和消毒。Gryphon 4200 系列采用的是可耐受消毒外壳，能够承受医疗行业中常用的强效消毒液的日常清洁。

特点

- 增强型线性成像技术，实现卓越的扫描和景深效果
- 读取一维高密度和低分辨率的条码，解码通常难以读取的、打印不良的或污损的条码，以及从移动终端的屏幕上轻松读取条形码
- Datalogic独特的“柔和瞄准线“可轻松锁定要读取的条码
- Datalogic的专利“绿点“技术和独有的3GL™（3个绿灯），提供卓越的成功读取可视反馈
- Motionix运动感应技术，实现阅读模式的无缝转换
- 可选择带BLE的蓝牙无线技术4.0版本或Datalogic得利捷的STAR系统窄带无线电通信通讯技术
- 无线电池充电系统
- 可选择带USB C型连接的WLC4190流线型桌面/墙壁支架或WLC4090可调整位置的支架，具有边扫描边充电的功能
- 批量扫描功能
- 点对点/点对多点传输
- 可长时间续航的可更换锂离子电池
- 可耐受消毒外壳，可承受强效化学消毒液清洗
- EASEOFCARE年保服务计划提供一系列的服务级别，以保障您投资无忧，并实现生产效率及投资回报率最大化.

行业 – 应用

零售业：POS收银
商业服务：邮政、银行、公共管理、公用事业
轻工制造：在制品、订单处理
医疗保健：实验室、药房
门禁控制：票务和娱乐

GRYPHON™ I GBT/GM4200

技术参数

无线通信	
Datalogic STAR 无线系统	有效辐射功率：433.92 MHz: < 6.3 mW; 910 MHz: < 50 mW 多点配置：最多可连接扫描枪数量：16个； 点对点配置：无线电频率：433.92 MHz；910 MHz；双向通信 无线电范围(空旷区域)：50.0 m / 164.0 ft
蓝牙无线技术	Piconet: 每个无线电接收器最多可读取：7个； 配置文件：SPP（串行端口配置文件） 协议：具有BLE认证的1级、2级和3级蓝牙4.0版本； 无线电频率：2.4 GHz； 无线电范围（开放区域）：100.0 m / 328.0 ft； 范围距离使用底座测量。连接到其他蓝牙外围设备的距离可能会显示不同的结果。 安全性：数据加密；扫描枪认证
译码能力	
一维码/线性码	对所有标准一维码包括GS1 DataBar™线性码可自动区分和译码。
电器	
电池	电池类型: 锂电池: 2550 mAh 充电时间: 外部电源: 4 Hours @ 12 VDC; 每次充电可读: 80,000
底座LED指示灯	电池充电中（闪烁橙灯）； 充电完毕（常亮绿灯）
电流	充电状态 (WLC4190): < 1200 mA (最大); 扫描枪: 最大 750 mA (来自电池) 底座:: (WLC4190): 80 mA @ 5 V (运行时)
输入电压 (底座)	4.5 - 14 VDC +/- 5% (WLC4190/WLC4090)
环境	
环境光	0 - 130,000 lux
抗跌落	可承受多次从1.8米/5.9英尺跌落水泥地的撞击
ESD静电保护（空中放电）	16 kV
湿度（非冷凝）	0 - 95%
防水和防尘密封	IP52
温度	工作状态: 0 ~ 50 ° C / 32 ~ 122 ° F 储藏/运输: -40 ~ 70 ° C / -40 ~ 158 ° F
接口	
接口	WLC4190: USB Type C / USB / RS-232 / Keyboard Wedge 多接口 WLC4090: USB / RS-232 / Keyboard Wedge 多接口

物流参数	
可选颜色	白色; 黑色
尺寸	16.6 x 6.8 x 10.9 cm / 6.5 x 2.7 x 4.3 in
重量	235 g / 8.29 oz
扫描范围	
影像感应器	CCD Solid-State
光源	照明: 612 - 630 nm双LED光
识读率（最大）	1,000,000 pixel/sec (400次扫描/秒)
打印对比度（最小）	15%
识读角度	斜度: +/- 65°;卷曲度: +/- 45°;偏转（偏离）: +/- 65°
识读指示	蜂鸣器（音调和音量可调）; Datalogic 三绿灯 (3GL) 成功读取可视反馈: Datalogic ‘Green Spot’ 绿点识读, 双灯识读LEDs
分辨率（最大）	0.077 mm / 3 mils
扫描范围	
标准景深	最小景深由条码长度和扫描角度决定。 视打印分辨率，对比度和环境光而定。 GM/GBT4200 Code 39: 5 mils: 5 ~ 37 cm / 2.0 ~ 14.6 in Code 39: 7.5 mils: 5 ~ 54 cm / 2.0 ~ 21.3 in Code 39: 10 mils: 5 ~ 73.5 cm / 2.0 ~ 28.9 in Code 39: 20 mils: 2.5 ~ 147 cm / 1 ~ 57.9 in EAN/UPC: 13 mils: 3.5 ~ 90 cm / 1.4 ~ 35.4 in
安全与法规	
机构认证	所符合的相关认证见产品快速参照手册。 本产品满足使用所必须的安全和法规认证。
环境符合	符合中国RoHS; 符合欧盟RoHS
LED分类	IEC 62471
应用程序	
Datalogic Aladdin™	Datalogic Aladdin 设置软件可以免费下载
OPOS/JavaPOS	JavaPOS和OPOS应用程序可免费下载
远程主机下载功能	较低的服务成本并提高了运营效率
保修	
保修	3年

附件

底座/充电器

WLC4190-BK-BT / WLC4190-WH-BT 蓝牙底座; 无线充电器; 多接口 (黑色 / 白色)
WLC4190-BK-433 / WLC4190-WH-433 433 MHz 底座; 无线充电器; 多接口 (黑色 / 白色)
WLC4190-BK-910 / WLC4190-WH-910 910 MHz 底座; 无线充电器; 多接口 (黑色 / 白色

WLC4090-BK-BT / WLC4090-WH-BT 蓝牙底座; 无线充电器;多接口 (黑色 / 白色)
WLC4090-BK-433 / WLC4090-WH-433 433 MHz 底座; 无线充电器; 多接口 (黑色 / 白色)
WLC4090-BK-910 / WLC4090-WH-910 910 MHz 底座; 无线充电器; 多接口 (黑色 / 白色)

GRYPHON™ I GBT/GM4500 2D

DATALOGIC

先进的影像技术

Gryphon™ 4500系列是 Datalogic 得利捷针对通用型应用推出的高端手持式扫描器。秉持以人为本的设计原则，Gryphon 4500系列外观优雅，设计时尚，符合人体工学，并采用配置白光2D技术的先进百万像素传感器，性能表现优异。

无线通信

凭借 Bluetooth® 无线技术（GBT型号）或Datalogic 得利捷 STAR Cordless System™ 的窄带无线电通信（GM 型号），Gryphon 4500 无线扫描器具有优异的灵活性，可通过最佳技术解决方案解决任何终端用户应用。

无线充电

Gryphon 4500 无线扫描器实现的重大技术创新之一是采用无线充电系统对电池进行充电，提高了整个解决方案的可靠性，同时无需执行触点清洁和维护，进而降低了总体拥有成本。Gryphon 无线充电技术可提供极大可靠性，能够7x24全天候工作，无需停工维护或维修，并提供一流的操作能力和性能。

易于使用、部署

Gryphon I 4500 全向扫描器能够灵活读取所有常见一维码和二维码。高密度(HD)型号可用于读取更小更紧凑的条码，而且带有红光照明的专用型号还可以读取Digital Watermarking数字水印。Datalogic 得利捷 Motionix™ 运动感应技术，使扫描器被拿起时，其可直观切换为手持模式。当将扫描器放回基座时，它可无缝返回到支架模式。可调节位置的基座提供了更多灵活性，即使在充电时，也能在免持或支架模式下使用扫描器。

特性

- 百万像素的感光元件，实现优异的扫描和景深效果
- Datalogic 得利捷特有高可见的白光照明和带有中心十字标的四点瞄准系统非常适合精准扫描
- Datalogic 得利捷专利“绿点”技术以及特有的 3GL™（3绿光）和震动技术可提供有效读取反馈
- Motionix™ 运动感应技术可实现无缝读取模式转换
- 先进的二维影像技术，实现全向读取
- 具有图像捕获和文档扫描功能
- 读取1D，2D，邮政编码，堆叠和复合条形码，和点代码
- 水印和 DPM 读取
- 可选择具有 BLE的蓝牙无线技术 4.0 版或 Datalogic 得利捷 STAR Cordless System（可用无线电频率为433 MHz或910 MHz）
- 无线电池充电系统
- 可调节位置基座，能够同时进行扫描和充电
- 具有批处理模式功能
- 支持点对点/点对多点传输
- 持久耐用、用户可更换的锂离子电池

行业应用

- 零售-POS
- 轻工业
- 医疗保健：实验室、药房和室内患者护理
- 访问控制、运输与物流、娱乐业
- 商业服务：邮政、银行、公共管理、公用事业

GRYPHON™ | GBT/GM4500 2D

技术规格

无线通信	
DATALOGIC STAR CORDLESS SYSTEM™	有效辐射功率：433.92 MHz: < 6.3 mW； 910 MHz：< 50 mW 多点配置：每个通讯座支持的扫描器最大数量：16； 无线电频率：433.92 MHz；910 MHz； 双向通信 无线电范围（户外）：50.0 m / 164.0 ft
蓝牙无线技术	微网：每个通讯座支持的扫描器最大数量：7 配置：SPP（串行端口配置） 协议：蓝牙4.0 带BLE 1级、2级和3级认证； 无线电频率：2.4 GHz 无线电范围（户外）：100.0 m / 328.0 ft；距离是基于通讯座测量, 与其它蓝牙外围设备连接的范围可能会显示不同结果。 安全：数据加密；扫描器认证

译码能力	
一维码/线性码	对所有标准一维码包括 GS1 DataBar™ 线性码可自动区分和解码。
二维码	Aztec Code；中国汉信码；Data Matrix；MaxiCode；Micro QR Code；QR Code
邮政码	澳大利亚邮政码；英国邮政码；中国邮政码；IMB日本邮政码；KIX Post；Planet Code；Postnet；Royal Mail Code (RM4SCC)
堆栈码	EAN/JAN Composites；GS1 DataBar Composites；GS1 DataBar Expanded Stacked；GS1 DataBar Stacked；GS1 DataBar Stacked Omnidirectional； MacroPDF；MicroPDF417；PDF417； UPC A/E Composites
数字水印	Digimarc Barcodes

电源	
电池	电池类型：锂离子电池：3250 mAh 充电时间：外部电源：4小时@ 12 VDC； 每次充电读取次数：80,000
通讯座指示灯	电池充电（橙色闪烁）；充电完成（绿色常亮）
电流	充电（典型）：< 6 W； 仅扫描器：330 mA @ 3.7 V（工作） 仅通讯座：80 mA @ 5 V（工作）
输入电压	4.5 - 14 VDC +/- 5%

环境	
环境光	0 - 100,000 lux
抗跌落	可承受多次从1.8 m/6.0 ft 跌落水泥地的撞击。
静电保护（空中放电）	16 kV
湿度（非冷凝）	0 - 95%
防水和防尘密封	IP52
温度	工作：0至50°C；储存/运输：-40至70°C

接口	
接口	RS-232 / USB / 键盘

物理参数	
颜色	黑色；白色
尺寸	16.6 x 6.8 x 10.9 cm
重量	235 g

识读性能	
图像捕获	图像格式：BMP、JPEG、TIFF； 灰度：256, 16, 2
影像感应器	1 百万像素：1280 x 800 像素
光源	瞄准：红色激光 650 nm 照明：白色暖光；Digimarc 为红色 LED
移动容差	35 IPS
打印对比度（最小）	15%
识读角度	斜度：+/- 65°；卷曲度（旋转）：360°； 偏转（偏离）：+/- 65°
识读指示	蜂鸣声（可调）；震动反馈选项可用于安静场所；Datalogic 得利捷三绿灯（3GL）技术提供有效的读取反馈：Datalogic 得利捷“绿点”技术成功识读反馈,双成功读取 LED 指示灯
分辨率（最高）	高密度(HD)：一维线性：0.077 mm / 3 mils; PDF417: 0.077 mm / 3 mils; Data Matrix: 0.102 mm / 4 mils 标准范围(SR)：一维线性：0.102 mm / 4 mils; PDF417: 0.127 mm / 5 mils; Data Matrix: 0.195 mm / 7.5 mils

识读范围	
标准景深	最小景深由条码长度和扫描角度决定。 视打印分辨率，对比度和环境光而定。

GBT/GM4500 标准范围(SR)	GBT4500 高密度(HD)
Code 39: 5 mils: 7.0 至 38.0 cm	Code 39: 3 mils: 5.0 至 15.0 cm
Code 39: 10 mils: 2.2 至 58.0 cm	Code 39: 5 mils: 0.5 至 25.0 cm
Data Matrix: 10 mils: 5.5 至 27.0 cm	Data Matrix: 5 mils: 5.5 至 9.0 cm
Data Matrix: 15 mils: 2.8 至 41.0 cm	Data Matrix: 10 mils: 2.0 至 27.0 cm
EAN-13: 13 mils: 1.0 至 71.0 cm	EAN-13: 7.5 mils: 2.0 至 23.5 cm
PDF417: 10 mils: 2.5 至 41.0 cm	EAN-13: 13 mils: 1.0 至 40.0 cm
QR Code: 10 mils: 5.5 至 24.0 cm	PDF417: 4 mils: 3.0 至 12.0 cm
	PDF417: 10 mils: 0.5 至 31.0 cm
	QR Code: 10 mils: 2.0 至 25.0 cm

安全与法规	
机构认证	本产品在预期用途上满足必要的安全和监管机构认证。所符合的相关认证见产品快速参照手册。
环保	符合中国 RoHS；符合欧盟 RoHS
激光类别	小心激光辐射-切勿直视激光束；IEC 60825 Class 2

应用程序	
Datalogic Aladdin™	Datalogic Aladdin 设置软件可以免费下载。
OPOS / JavaPOS	JavaPOS和OPOS驱动可免费下载。
远程主机下载	降低服务成本，提升运营效率

保修	
保修	3年工厂保修

附件

通讯座/充电器

- WLC4090-BK-BT / WLC4090-WH-BT：蓝牙通讯座;无线充电器；多接口（黑/白）
- WLC4090-BK-433 / WLC4090-WH-433：433 MHz通讯座；无线充电器；多接口（黑/白）
- WLC4090-BK-910 / WLC4090-WH-910：910 MHz通讯座；无线充电器；多接口（黑/白）

电池/电池充电器

- MC-GM45 电池充电器，4 槽
- RBP-GM45 可拆卸电池组

便捷和用途广泛

Gryphon™ I GPS4400全向影像式柜台上条码扫描器（小平台）让用户时刻感受轻松便携。对小型和易于处理的商品，用户可免提操作，而针对体积较大的商品，用户可选择手持模式进行扫描。紧凑的外形使GPS4400成为小空间环境的理想解决方案。它的可调节底座，能让扫描器在不同角度固定，使条码扫描更简单直观。在不需要的情况下，底座亦可轻松拆卸，进一步减小扫描器的整体尺寸。

适用于当今 POS销售的现代功能

GPS4400全向影像式柜台上条码扫描器（小平台）可轻松扫描手机、PDA 和计算机显示屏上的条码。此外，它还具有出色的近距离读取和宽角度读取性能，同时拥有Dataogic移动感应技术和灵敏的读取能力，对低质量和破损的条形码具有极佳的读取表现。和所有的Gryphon 产品一样，它采用 Datalogic德利捷专利的“绿点”技术，通过“易读”指示灯，直观反映条码读取的正确性，并支持图像采集、签名捕获和文档扫描等先进功能，这样就降低了POS销售端对其他设备的需求。

易于使用和配备

卓越的影像技术和简易操作可减少培训所需时间并可加快收银速度，有效地提升了服务品质。GPS4400 扫描器的精确读码区域可有效减少意外误读商品的机率 — 不仅提高了工作效率，也提升了消费者的满意度。同时，GPS4400还有多种可选择的扫描触发模式。它能自动感应物体并触发进行扫描，或当条形码进入扫描范围时，采用连续扫描模式采集数据；此外，用户也可以通过软件命令远程触发设备进行扫描。

特性

- 轻巧紧凑，符合人体工程学的设计非常适合免提或手持操作
- 外观设计时尚、独特
- 卓越的一维及二维阅读性能， 在同类二维小平台产品中脱颖而出
- 性价比优秀的二维小平台
- 采用 Datalogic德利捷专利“绿点”技术，直观清晰的瞄准系统
- 优化的照明系统使扫描器可轻松读取手机、笔记本电脑或 PDA等材质上的条形码
- 支持图像采集、签名捕获和文档扫描等先进功能，降低了POS销售端对其他设备的需求，节省整体采购成本，提高运营效率
- 可使用的接口：RS-232 串口或 USB口（USBHID或 USB COM）
- 可调节底座
- EASEOFCARE年保服务计划提供一系列的服务级别，以保障您投资无忧，并实现生产效率及投资回报率最大化

行业应用

- 零售行业：超市、便利店、专卖店、药店以及任何使用小平台的客户
- 金融银行
- 邮政系统
- 医疗保健
- 政府机构
- 公用事业

技术参数

译码能力

维码/线性码	对所有标准一维码包括GS1 DataBar™线性码可自动区分和译码
二维码	Aztec Code; Data Matrix; MaxiCode; Micro QR Code; QR Code; 中国汉信码
堆栈码	EAN/JAN Composites; GS1 DataBar Composites; GS1 DataBar Expanded Stacked; GS1 DataBar Stacked; GS1 DataBar Stacked Omnidirectional; MacroPDF; MicroPDF417; PDF417; UPC A/E Composites
邮政码	IMB; KIX Post; Planet Code; Portuguese Post; Postnet; Royal Mail Code (RM4SCC); Swedish Post; 中国邮政码; 加拿大邮政码; 日本邮政码; 澳大利亚邮政码; 英国邮政码; 韩国邮政局代码

电器

电流	工作状态（标称）: 175 mA (Max: 200 mA) 待机/空闲（标称）: 自动/物体感应模式: 105 mA 触发/连续扫描模式: 55 mA
输入电压	5 VDC (+/- 5%)

环境

ESD静电保护（空中放电）	16 kV
抗跌落	可承受多次从1.2米/4英尺跌落水泥地的撞击
温度	储藏/运输: -40 至 70 ° C / -40 至 158 ° F 工作状态: 0 至 40 ° C / 32 至 104 ° F
湿度（非冷凝）	90%
环境光	0 至 100.000 Lux
防水和防尘密封	IP52

接口

接口	RS-232; USB: OEM USB; USB COM; USB HID键盘

物理参数

可选颜色	白色; 黑色
尺寸	不带支架: 7.4 x 9.5 x 6.4 cm / 2.9 x 3.7 x 2.5 in 带支架: 12.1 x 10.7 x 7.3 cm / 4.8 x 4.2 x 2.9 in
重量	不带支架: 178.0 g / 6.3 oz 带支架: 295.0 g / 10.4 oz

识读性能

光源	照明: 625 nm LED 瞄准: 650 nm VLD
分辨率（最大）	1D / Linear Codes: 0.102 mm / 4 mils Data Matrix: 0.178 mm / 7 mils
可视范围	水平x垂直放置: 40° H x 26° V
影像扑捉	752 x 480 pixels 图像格式: BMP, JPEG, TIFF Greyscale: 256, 16, 2
打印对比度（最小）	25%
识读指示	Datalogic Green Spot 绿点成功识读反馈; 蜂鸣器（音调和音量可调）; 识读LED
识读角度	卷曲度: +/- 180°; 斜度: +/- 40°; 歪曲度（偏离）: +/- 40°

扫描范围

标准景深	最小景深由条码长度和扫描角度决定。 打印分辨率，对比度和环境光而定。 Code 39: 5 mils: 2.6 至 18.8 cm / 1.0 至 7.4 in Code 39: 10 mils: 0.0 至 37.9 cm / 0.0 至 14.9 in Data Matrix: 10 mils: 2.3 至 14.5 cm / 0.9 至 5.7 in Data Matrix: 15 mils: 0.0 至 23.2 cm / 0.0 至 9.1 in EAN: 13 mils: 0.8 至 42.2 cm / 0.3 至 16.6 in PDF417: 10 mils: 0.0 至 22.4 cm / 0.0 至 8.8 in QR Code: 10 mils: 2.3 至 14.3 cm / 0.9 至 5.6 in

安全与监管

机构认证	根据预期用途，该产品符合必要的安全和监管规定。 该产品的快速参考指南中有关于其所有认证的一览表。
激光类别	CDRH Class II; EN 60825-1 Class 2; IEC 60825 Class 2; 光辐射-切勿直视激光束
环境符合	符合中国RoHS; 符合欧盟RoHS

用程序

DATALOGIC ALADDIN™	Datalogic Aladdin 设置软件可以免费下载
OPOS / JAVAPOS	JavaPOS应用程序可以免费下载 OPOS应用程序可以免费下载
REMOTE HOST DOWNLOAD	较低的服务成本并提高了运营效率

保修

保修	3年

HERON™ HD3100

DATALOGIC

开启您的炫酷之旅

这不止是一次简单的扫描体验，更是将您的结账业务提升到一个全新的层次。

Datalogic德利捷Heron HD3100线性影像式扫描器为现代POS应用带来了无与伦比的优雅设计与最顶尖的前沿科技，架起人类与机器间的沟通桥梁。

以全新的方式应用到传统的条形码读取之中，相信您的顾客和员工都将青睐这崭新的模式与功能。

“HERON”--- 扫描应用中的新“黑马”

对您的业务和顾客而言，您的品牌至关重要；它定义并定格了您企业的层次。Heron线性影像式扫描器优雅的外形将您的品牌体验延伸至POS处与顾客之间的互动，同时亦反映出您对营销的精妙构思。

为了让您的公司品牌得以更多的展现、得到更多顾客的认可，Heron HD3100线性影像式扫描器可为您专门定制集公司徽标、顶盖颜色、个性化视觉及音频反馈的完美结合，所有这些专门定制，都将有助于增强您公司业务价值的延伸，并带来更多的顾客。

完美性能的追求永无止境

轻松使用、无后顾之忧。Heron线性影像式扫描器将生产力与完美的性能谱写成一曲美妙的旋律。融合了业务所需的全部特性、顾客喜爱的时尚风格、以及光线与声音的诱人魅力，Heron为您打造最独特超群的POS结账扫描解决方案。

GREEN SPOT · DATALOGIC aladdin · GS1 · DATALOGIC 5 YEAR WARRANTY

特性

- 新颖、独特的设计提升了最前沿的POS结账体验
- 模内装饰顶盖 – 有碳纤维/银设计可供选择
- 侧面和顶部设置多变色LED指示灯
- 多种音频反馈可选的和弦扬声器
- 可专门定制的公司徽标、顶盖和视觉/音频反馈
- Datalogic德利捷专利”绿点”技术，通过”good-read”指示灯，在刚刚读取成功的条形码之上直接形成绿点标识，直观反映条码读取的正确性，帮助在安静及嘈杂环境中预防错误发生，从而提高用户的操作感受及效率
- 手持或免提操作自动切换
- EASEOFCARE服务计划提供一系列的服务级别，以保障您投资无忧，并实现生产效率及投资回报率最大化

行业应用

- 零售：时装店和专卖店的POS应用

技术规格

解码能力

一维码/线性码	对所有标准一维码包括GS1 DataBar™线性码可自动区分和译码.
邮政码	中国邮政码
堆栈码	GS1 DataBar Expanded Stacked; GS1 DataBar Stacked; GS1 DataBar Stacked Omnidirectional

电源参数

电流	Operating (Maximum): <500 mA @ 5 VDC Operating (Typical): <300 mA @ 5 VDC
输入电压	5 VDC +/- 5%

环境

环境光	0 - 100,000 lux
抗跌落	可承受多次从1.5米/5英尺跌落水泥地的撞击
ESD静电保护 (空中放电)	16 kV
湿度 (非冷凝)	5 - 90%
防护等级	IP40
温度	工作状态: 0 至 50 ° C / 32 至 122 ° F 储藏/运输: -20 至 70 ° C / -4 至 158 ° F

接口

接口	RS-232 / USB / Keyboard Wedge Multi-Interface

物理参数

可选颜色	白色; 黑色 可为用户专门定制专属颜色及公司徽标。需满足相应最低订购量要求。
顶盖设计	有碳纤维/银设计可供选择
尺寸	15.2 x 15.3 x 6.8 cm / 6.0 x 6.0 x 2.7 in
重量	150.0 g / 5.3 oz

扫描性能

影像式扫描引擎	CCD Solid-State (2500 pixels)
条码印刷对比度 (最小)	15%
读取速度 (最大)	270 reads/sec.
成功读取指示	蜂鸣器（音调可调）; Datalogic德利捷专利" 绿点" 技术, 通过" good-read" 指示灯, 在刚刚读取成功的条形 码之上直接形成绿点标识, 直观反映条码读取的正确性, 帮助在安静及嘈杂 环境中预防错误发生, 从而提高用户的操作感受及效率; 侧面和顶部设置多变色LED指示灯; 读取瞄准LED
分辨率 (最大)	0.100 mm / 4 mils

扫描范围

标准景深	最小景深由条码长度和扫描角度决定。视打印分辨率, 对比度和环境光而定。 5 mils: 2.5 至 15.0 cm / 1.0 至 6.0 in 10 mils: 2.0 至 35.0 cm / 0.8 至 13.8 in 13 mils: 2.0 至 40.0 cm / 0.8 至 15.7 in 20 mils: 2.0 至 60.0 cm / 0.8 至 23.6 in

安全与法规

机构认证	根据预期用途, 该产品符合必要的安全和监管规定。 该产品的快速参考指南中有关于其所有认证的一览表。
环境符合	通过中国RoHS和欧盟RoHS认证 directive
LED CLASSIFICATION	IEC 62471 Exempt Class

应用程序

DATALOGIC ALADDIN™	Datalogic Aladdin 设置软件可以免费下载.
OPOS / JAVAPOS	JavaPOS应用程序可以免费下载. OPOS应用程序可以免费下载.
远程主机下载	降低服务成本、提高运营效率

保修期

保修期 (附件除外)	5年

配件

安装件/支架

• STD-AUTO-H030-BK
自动感应底座, 黑

• STD-AUTO-H030-WH
自动感应底座, 白

HERON™ HD3430

DATALOGIC

追求完美性能永无止境

Datalogic得利捷Heron HD3430二维影像式扫描器拥有领先的二维识读技术，为现代POS应用带来无与伦比的优雅设计与最顶尖的前沿科技。为了让用户品牌得以更多的展现、得到更多顾客的青睐，Heron HD3430二维影像式扫描器可为用户专门定制集公司徽标、个性化彩色变幻灯光及和弦铃音音频反馈等的完美结合，助力增强用户业务价值的延伸，并为用户带来更多的顾客。

领先二维影像技术

Heron HD3430扫描器拥有领先的二维影像技术，可高效识读各类一维及二维条码。Heron HD3430配备业界最顶尖的瞄准与照明系统，保障用户最佳的操作感受与强大的全码阅读能力。

时尚与品牌的标志

不同于传统手持式扫描设备的配色方案，Datalogic得利捷Heron HD3430二维影像式扫描器有’炫黑’与’耀白’两款颜色可选，并拥有时尚的曲线设计。此外，Heron HD3430的模内装饰顶盖有碳纤维或银设计可供选择。Heron HD3430二维影像式扫描器可为用户专门定制集公司徽标、顶盖颜色、个性化彩色变幻灯光及 和弦铃音音频反馈的完美结合，助力增强用户业务价值的延伸，并为用户带来更多的顾客。

Heron HD3430二维影像式扫描器将生产力与完美性能谱写成一曲美妙的旋律。融合了业务所需的全部特性、顾客喜爱的时尚风格、以及灯光与音频的诱人魅力，Heron为用户打造最独特超群的POS结账扫描解决方案。

GREEN SPOT　4-DOT AIMER　DATALOGIC aladdin　GS1　DATALOGIC 5 YEAR WARRANTY

特性

- 卓越的条码识读性能，可全方位高效读取各类一维码、二维码、邮政码、堆栈码及复合条码
- 新颖、独特的设计提升了最前沿的POS结账体验
- 模内装饰顶盖 – 有碳纤维或银设计可供选择
- 侧面及顶部配备多重彩色变幻LED指示灯
- 多种音频反馈可选的和弦扬声器
- 可专门定制的公司徽标、顶盖和灯光/音频反馈
- Datalogic得利捷专利“绿点”技术，通过“good-read”指示灯，在刚刚读取成功的条形码之上直接形成绿点标识，直观反映条码读取的正确性，帮助在安静及嘈杂环境中预防错误发生，从而提高用户的操作效率及感受
- 自动切换手持或免提操作模式
- 业界最顶尖的瞄准与照明系统
- EASEOFCARE服务计划提供一系列的服务级别，以保障用户投资无忧，并实现生产效率及投资回报率最大化

行业应用

- 时装店、美妆店、珠宝店、香水精品店等专营专卖店
- 免税店及机场商店
- 商业服务：银行、保险公司、公用事业

HERON™ HD3430

DATALOGIC

技术规格

解码能力

一维码/线性码	对所有标准一维码包括GS1 DataBar™线性码可自动区分和译码.
二维码	Aztec Code, Aztec Mesas, Data Matrix, MaxiCode, QR Code, Micro QR Code, 中国汉信码
邮政码	Australian Post, British Post, Canadian Post, 中国邮政码, Japanese Post, KIX Post, Korea Post, Planet Code, Postnet, Royal Mail Code (RM4SCC)
堆栈码	EAN/JAN Composites, GS1 DataBar Composites, GS1 DataBar Expanded Stacked, GS1 DataBar Stacked, GS1 DataBar Stacked Omnidirectional, MacroPDF, MicroPDF417, PDF417, UPC A/E Composites

电源参数

电流	工作状态(最大): <500 mA @ 5 V 工作状态(标称): <300 mA @ 5 V 休眠模式: < 2.5 mA
输入电压	5 VDC +/- 5%

环境

环境光	0 - 100,000 lux
抗跌落	可承受多次从1.5米/5英尺跌落水泥地的撞击
ESD静电保护 (空中放电)	16 kV
湿度 (非冷凝)	5 - 90%
防护等级	IP40
温度	工作状态: 0 至 50 ° C / 32 至 122 ° F 储藏/运输: -20 至 70 ° C / -4 至 158 ° F

接口

接口	键盘口 / OEM (IBM) USB / RS-232 / USB

物理参数

可选颜色	耀白; 炫黑 可为用户专门定制专属颜色及公司徽标。需满足相应最低订购量要求。
尺寸	15.2 x 15.3 x 6.8 cm / 6.0 x 6.0 x 2.7 in
顶盖设计	有碳纤维/银设计可供选择
重量	150.0 g / 5.3 oz

扫描性能

影像捕捉	图像格式: BMP, JPEG, TIFF; Greyscale: 256, 16, 2
影像式扫描引擎	Wide VGA: 752 x 480 pixels
光源	瞄准: 650 nm VLD; 照明: 柔和白光照明技术
运动容差	25 IPS
条码印刷对比度 (最小)	15%
识读角度	斜度: +/- 65° ; 卷曲度: Up to +/- 360° ; 歪曲度(偏离) : +/- 60°
识读指示	蜂鸣器; 和弦铃音; Datalogic得利捷专利"绿点" 技术, 通过"good-read"指示灯, 在刚刚读取成功的条形码之上直接形成绿点标识, 直观反映条码读取的正确性; 设备侧面及顶部的彩色变幻灯光; 识读LED
分辨率 (最大)	4 mils

扫描范围

标准景深	最小景深由条码长度和扫描角度决定。视打印分辨率, 对比度和环境光而定。 Code 39: 5 mils: 3.5 至 20.0 cm / 1.3 至 7.8 in EAN-13: 13 mils: 3.0 至 40.0 cm / 1.2 至 15.7 in Data Matrix: 15 mils: 2.0 至 25.0 cm / 0.8 至 9.8 in

安全与法规

机构认证	根据预期用途, 该产品符合必要的安全和监管规定。 该产品的快速参考指南中有关于其所有认证的一览表。
环境符合	通过中国RoHS和欧盟RoHS认证
LASER 类别	Class 2 according to IEC 60825-1
LED类别	Exempt group according to IEC 62471

应用程序

DATALOGIC得利捷 ALADDIN™	Datalogic 得利捷 Aladdin 设置软件可以免费下载.
OPOS / JAVAPOS	JavaPOS应用程序可以免费下载. OPOS应用程序可以免费下载.
远程主机下载	降低服务成本、提高运营效率

保修期

保修期 (附件除外)	5年

配件

安装件/支架

• STD-AUTO-H030-BK
自动感应底座, 黑

• STD-AUTO-H030-WH
自动感应底座, 白

JOYA完美自助购物解决方案

Datalogic德利捷Joya™ X2自助购物终端设备配备先进的二维影像技术，它使用快捷方便，不仅为顾客带来了无穷的购物乐趣，同时也让商家的运营成本得以降低、顾客服务水平得以提高，不仅如此，它的使用也提升了顾客对零售商们的忠诚度。

购物过程中，顾客可随时查看自己用Joya™ X2已扫描过的商品，获取更多的商品优惠、促销和折扣等信息，并可随时查询已购买商品的总价。通过Joya 先进的二维影像技术，顾客可轻松扫描并读取纸质标签、手机或其他移动设备上的优惠券条形码等。 并且，顾客可以先将已购买的商品进行 打包，通过自助付款终端轻松完成支付， 而无需花费时间排队等待结账，也无需把购物车中已打包好的物品一件件取出再扫描结账。

全面支持广泛应用

Joya X2终端设备还可作为通用型移动数据终端，全面支持如库存管理、Queue Busting预收银及各项需要与主机系统交互的广泛应用。

优秀的条码读取性能

Joya™ X2自助购物终端设备使用先进的二维影像技术，可以轻松扫描读取常规标签、智能手机显示屏以及电子货架标签（ESL）上的各类一维与二维条码。Datalogic德利捷独有的专利‘绿点’技术进一步增强了Joya™ X2的条码读取性能，能直观反馈条码读取的正确性，从而提高用户的操作感受及效率。

可为您的企业或品牌提供定制服务

Datalogic德利捷的Joya产品家族系列可以根据客户的需求，为其定制印有商家logo的专属机身外壳，以此提升在顾客心中的品牌价值与知名度。Joya自助购物终端设备亦可轻松便捷地与Datalogic德利捷创新自助购物服务系统Shopevolution™ 软件配合使用，也可与其他第三方软件配合使用。

GREEN SPOT

Wavelink Powered

优秀特性

- 两款机型可供选择
  - 基本型（无触摸屏，仅Wi-Fi）
  - 增强型（触摸屏，附加系统闪存及SD卡，Wi-Fi＋蓝牙Bluetooth®）
- 专门的键盘布局及设备设置可实现各种不同的配置
  - 自助购物设备(基本型或增强型)
  - 通用型移动数据终端(仅增强型)
- 全方位的二维影像技术
- 背光彩色图形显示屏（仅Joya X2增强型采用触摸屏）
- 六键可编程按键有更多标准颜色可供选择：蓝色、绿色、红色和橙色
- 优质的和弦声
- Datalogic 德利捷独有的专利“绿点”技术
- Wi-Fi, 蓝牙Bluetooth®及USB连接
- 可通过SD卡扩充存储空间，最大支持4G (Joya X2增强型)
- Microsoft® Windows CE操作系统
- 可定制专属机身外壳设计
- 橡胶缓冲垫和键盘可选四种标准颜色：蓝色、红色、绿色和橙色
- 可根据要求提供Wavelink Avalanche®设备管理
- EASEOFCARE年保服务计划提供一系列的服务级别，以保障您投资无忧，并实现生产效率及投资回报率最大化

行业应用

- 零售
- 自助购物
- 快速收银
- 库存管理

技术参数

无线通信

无线局域网 (WLAN)	IEEE 802.11 b/g/n, WiFi安全标 准、 WEP, WPA、TKIP、WPA2、兼容Cisco CCX v4认证
无线个人局域网 (WPAN)	蓝牙Bluetooth®无线技术IEEE 802.15; Class 2 with EDR (Joya X2增强型)

解码能力

一维/线性码	自动识别所有标准一维码，包括GS1 DataBar™线性码.
二维码	Aztec Code, Data Matrix, MaxiCode, Micro QR Code, QR Code
邮政码	USPS Intelligent Mail, Royal Mail , 中国邮政码
堆栈码	GS1 DataBar Composites, EAN UPC Composites, GS1 DataBar Expanded Stacked, GS1 DataBar Stacked, MicroPDF417, PDF417

电源参数

电池	可替换式充电锂离子电池; 3.7 V; 2,300 mAh (8.51 Watt-hours)

环境

抗跌落	可承受多次从1.2 m 高 处跌落至混凝土地面的冲击
温度	工作温度：0至40 ℃

接口

接口	USB 1.1 Client接口（带标准micro USB 连接线）

物理参数

缓冲垫	设备顶部和低部配有橡胶缓冲垫（灯位于顶部缓冲垫）
可选颜色	蓝色、绿色、红色、橙色
尺寸	14.9 x 7.3 x 4.4 cm
显示屏	Joya X2 基本型(自助购物): TFT-LCD彩色显示屏，QVGA：320 x 240 像素，屏幕大小为2.8英寸对角线，65k色 Joya X2 增强型(自助购物): TFT-LCD彩色显示屏，QVGA：320 x 240像素，屏幕大小为2.8英寸对角线，65k色，触摸屏 Joya X2 增强型(通用型应用): TFT-LCD 彩色显示屏; QVGA: 320 x 240 像素; 屏幕大小为2.8英寸对角线l; 65k色，触摸屏
键盘	6键可编程按键，且有更多标准颜色可供选择：蓝色、绿色、红色 和橙色
正面外壳	塑形饰面塑料盖（可定制）
重量	255.0 g (含电池)

读码性能

扫描景深	3.5 - 50.0 cm / 1.3 - 19.6 in, （根据条码密度而定）
	Joya X2 基本型(自助购物): 系统内存: 256 MB; 系统闪存: 512 MB Joya X2 增强型(自助购物): 系统内存: 256 MB; 系统闪存: 1 GB; 4GB额外闪存 Joya X2 增强型(通用型应用): 系统内存: 256 MB; 系统闪存: 1 GB; 4GB额外闪存
最小分辨率	线性码4 mils; 二维码5 mils
读取成功提示	蜂鸣器（多音频编译码器），Datalogic德利捷独有的专利'绿点' 技术进一步增 强了Joya™ X2的条码识读性能，能直观反馈条码读取的-正确性，从而提高用户的操作感受及效率。

安全及法规

机构认证	产品满足预期用途所必需的安全法规认证
环保要求	符合中国RoHS及欧盟RoHS

软件

应用程序	Datalogic德利捷预授权Pal Application Library应用程序(仅Joya X2增强型通用型应用款)
配置和维护	根据客户需要提供预授权的Wavelink Avalanche® (仅Joya X2增强型通用型应用款；应客户要求亦可在Joya X2增强型自助购物款中实现); Datalogic Firmware Utility (DFU); Datalogic Desktop Utility (DDU); Datalogic Configuration Utility (DCU)
开发	根据客户需求提供 SDK 套件 (C/C++, .NET)

系统特性

存储器	Joya X2 基本型(自助购物): 系统内存：256 MB；系统闪存：512 MB Joya X2 增强型(自助购物): 系统内存：256 MB；系统闪存：1 GB; 4GB额外闪存 Joya X2 增强型(通用型应用): 系统内存: 256 MB; 系统闪存: 1 GB; 4GB额外闪存
微处理器	XScale™ PXA310 @ 624 MHz; 32 bit
操作系统	Joya X2 基本型(自助购物): Microsoft Windows CE 6.0 Core (Microsoft Windows CE 6.0 Professional 应客户需求) Joya X2 增强型(自助购物): Microsoft Windows CE 6.0 Core (Microsoft Windows CE 6.0 Professional 应客户需求) Joya X2 增强型(通用型应用): Microsoft Windows CE 6.0 Professional

保修期

保修期(附件除外)	1年

附件

底座、支架与存放袋

• 911300129
3槽集成式通讯底座 (Rel. 2)

• 91ACC1056
手推车用支架（60件）

• 91ACC1057
收银台存放袋
（12袋/套）

• 91ACC0034
Joya单槽通讯底座
（适用于移动应用安装）

©2014-2015 Datalogic ADC, Inc. ▪ All rights reserved. ▪ Protected to the fullest extent under U.S. and international laws. ▪ Copying, or altering of this document is prohibited without express written consent from Datalogic ADC, Inc. ▪ Datalogic and the Datalogic logo are registered trademarks of Datalogic S.p.A. in many countries, including the U.S. and the E.U. ▪ The Joya logo is a registered trademark of Datalogic ADC, S.r.l in the U.S and E.U. and Shopevolution is a registered trademark of Datalogic ADC S.r.l. in the E.U. ▪ All other brand and product names are trademarks of their respective owners.
DS-JOYAX2-ZH Revision B 20150324

MAGELLAN™ 1100i

DATALOGIC

高性能、多功能扫描

Magellan™ 1100i 全方位显示扫描器是适用于各种应用的高性能和多功能的数据采集工具。它使用了 Datalogic ADC 最新的数字成像技术，可提供直观、快速读取 1D 和 2D 条形码的性能，并支持如图像采集和 EAS 标签失效等先进功能。一种具有革命性的外部阅读指示器 (ERI) 使 Magellan 1100i 阅读器能与其他第三方 RFID 或 EAS 系统整合，提供一种真正“面向未来”的解决办法。

ILLUMIX™技术可同时启用扫掠及显示扫描技术

Magellan 1100i 阅读器的 Datalogic Illumix™ 智能照明技术优化了亮度级别以自动捕捉图像并读取移动电话、PDA 或电脑显示屏中的条码。Illumix 技术还提供了难以置信、远超过其他大多数 2D 扫描解决方案的运动耐受性，可同时启用扫掠和显示扫描技术。

小型零售环节的理想解决方案

Magellan 1100i 阅读器的紧凑尺寸使它成为适用于空间受限环境的理想解决方案。它配有精确的阅读区，非常适用于免提或手持扫描，并有助于降低由于杂散激光扫描线导致的意外误读商品的错误 — 从而提高生产效率和客户满意度。

GREEN SPOT　GS1　DATALOGIC 2 YEAR WARRANTY

特性

- 扫描 1D 和可选 2D 条码的超强性能提高了生产效率
- 数字成像技术除去了移动部件，从而提高了可靠性
- Illumix™ 智能照明技术可自动检测手机、笔记本电脑或 PDA 中的条形码
- 紧凑、符合人体工程学的设计非常适合免提或手持操作
- Green Spot 有效读取指示器为带按钮型号的扫描器提供了附加的用户反馈
- 精确的成像扫描量可消除由于散乱激光扫描线导致的读取错误
- 带按钮型号的扫描器适用于图像捕捉或目标识别应用，如价格查询 (PLU) 清单
- 兼容 Checkpoint 系统的 EAS 和互锁功能
- 符合WMI；通过RMA植入IBM Director
- EASEOFCARE年保服务计划提供一系列的服务级别，以保障您投资无忧，并实现生产效率及投资回报率最大化

行业 – 应用

- 零售：POS，移动营销，年龄验证，二维条码读取

参数

译码能力

一维码/线性码	对所有标准一维码包括GS1 DataBar™线性码可自动区分和译码.
二维码	Aztec Code; Data Matrix; MaxiCode; QR Code
堆栈码	GS1 DataBar Composites; GS1 DataBar Expanded Stacked; GS1 DataBar Stacked; GS1 DataBar Stacked Omnidirectional; MicroPDF417; PDF417

电器

电流	工作状态（标称）: < 400 mA 待机/空闲（标称）: < 300 mA
输入电压	4.5 - 14.0 VDC

环境

ESD静电保护（空中放电）	25 kV
抗跌落	可承受多次从1.2米/4英尺跌落水泥地的撞击
温度	储藏/运输: -40 至 70 ° C / -40 至 158 ° F 工作状态: 0 至 40 ° C / 32 至 104 ° F
湿度（非冷凝）	5 - 95%
环境光	室内: 0 至 6,000 lux 户外: 0 至 86,100 lux
防水和防尘密封	IP52

接口

接口	IBM 46xx; OEM (IBM) USB; RS-232; USB; 键盘口

可选特性

EAS防盗特性	Checkpoint 系统: 内置EAS 防盗硬件可与Checkpoint系统的Counterpoint IX和Evolve D11两种型号兼容使用 Sensormatic: 成功读取通知
增值特性	主机下载; 效率指标报告™ (PIR); 诊断报告

物理参数

可选颜色	满足一定最小购买量要求可以选择其他用户指定颜色和标识; 灰色; 黑色
尺寸	展位支架: 5.9 x 7.6 x 9.7 cm / 2.3 x 3.0 x 3.8 in 扫描仪: 8.4 x 7.1 x 9.4 cm / 3.3 x 2.8 x 3.7 in
重量	展位支架: 187.1 g / 6.6 oz 扫描仪: 198.5 g / 7.0 oz

识读性能

分辨率（最大）	0.130 mm / 5 mils
影像扑捉	任择: 752 x 480 pixels; 图像格式: JPEG
打印对比度（最小）	25%
扫描线	数马: 136
识读指示	Datalogic Green Spot 绿点成功识读反馈; 蜂鸣器（音调和音量可调）; 识读LED
识读率（最大）	1,768 次扫描/秒
识读角度	卷曲度: 0 - 360°; 斜度: +/- 65°; 歪曲度（偏离）: +/- 75°

扫描范围

标准景深	最小景深由条码长度和扫描角度决定. 视打印分辨率, 对比度和环境光而定. 一维码/线性码 5 mils: 1.3 至 4.6 cm / 0.5 至 1.8 in 7.5 mils: 0.63 至 5.71 cm / 0.25 至 2.25 in 10 mils: 0 至 12.7 cm / 0 至 5.0 in 13 mils: 0 至 15.2 cm / 0 至 7.0 in 20 mils: 0 至 17.1 cm / 0 至 7.0 in 可选代码 6.6 mils PDF: 3.8 至 7.6 cm / 1.5 至 3.0 in 10 mils Data Matrix: 0 至 4.5 cm / 0 至 1.8 in 10 mils PDF: 3.1 至 15.2 cm / 1.2 至 6.0 in 15 mils PDF: 2.5 至 15.2 cm / 1.0 至 6.0 in 24 mils Data Matrix: 0 至 12.7 cm / 0 至 5.0 in

安全与法规

影像等级	IEC 60825 Class 1 LED
机构认证	所符合的相关认证见产品快速参照手册. 本产品满足使用所必须的安全和法规认证.
环境符合	符合欧盟RoHS

应用程序

OPOS / JAVAPOS	JavaPOS应用程序可以免费下载. OPOS应用程序可以免费下载.
远程主机下载功能	较低的服务成本并提高了运营效率.

保修

保修	2年

辅助部件

安装件/支架

• 11-0143 灵活的鹅颈支架, 黑, 22.8 cm / 9.0 in

• 11-0160 灵活的鹅颈支架, 灰, 22.8 cm / 9.0 in

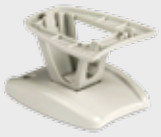

• 11-0114 可倾斜调整的展位支架和固定安装孔, 灰色, 6.0厘米/ 2.4寸
• 11-0115 可倾斜调整的展位支架和固定安装孔, 灰色, 6.0厘米/ 2.4寸

• 11-0116 安装底板, 黑
• 11-0117 安装底板, 灰

MAGELLAN™ 1500i

DATALOGIC
EMPOWER YOUR VISION

在手掌中完成高性能扫描

Magellan 1500i全方位显示扫描器是一款多功能、时尚的产品，适用于任何销售点。它采用Datalogic得利捷最新的数字成像技术，能够无缝解码从打印产品标签到移动优惠券、会员卡、门票和登机牌等各种一维和二维条形码。嵌入式自适应照明可优化光照水平，实现卓越的操作员舒适性以及高性能扫掠和显示扫描。

由于采用了可选的Digimarc® 条形码解码技术，Magellan 1500i成为同类产品中功能最强大的扫描器。

用途多样

白色和黑色外壳可对各种销售点系统和商店起到锦上添花的装饰效果，使得Magellan 1500i同样适用于家中、便利店、药房、邮局和高端精品店。Magellan 1500i在同类产品中占地面积最小，是空间受限应用的理想选择。此外，智能主机电缆布线确保这款扫描器即可舒适地握持在手中，也能装回到墙壁或显示器上，以实现最大的空间效率。其具有多种安装选项，允许您使用高倾斜立管、短支架、磁性底座和L型安装支架优化扫描器的位置。

企业特色

OPOS,JavaPOS,带有IBM Systems Director®和Wavelink® Avalanche®的东芝远程管理均支持远程管理。每款Magellan扫描器附带的增值特性中均具有附加功能。

特性

- 先进数字成像技术提供领先的性能和可靠性
- 可无缝读取印出或显示在手机、笔记本电脑或平板电脑上的一维和二维条形码
- 可选的Digimarc®条形码解码
- 微妙的自适应照明，为用户带来舒适感
- 紧凑的人体工学设计非常适合免提或手持操作
- LED瞄准器用于精确扫描价格查询（PLU）清单或小物品
- Datalogic得利捷“绿点”技术可提供成功读取反馈
- 图像采集
- 可调支架
- 可用接口：RS-232或USB,OEM
- 兼容Checkpoint®系统的EAS和互锁功能
- 通过远程管理、Scanalyzer™或编程指南轻松监控和更新
- EASEOFCARE 年保服务计划提供一系列的服务级别，以保障您投资无忧，并实现生产效率及投资回报率最大化

行业应用

- 零售:
  - 销售点
  - 移动营销
  - 年龄验证
  - 二维条码读取
- 商业服务:
  - 邮政
  - 银行
  - 公共管理
  - 公用事业
- 医疗保健:
  - 实验室
  - 药房
  - 入院、记帐和计费

MAGELLAN™ 1500i

技术规格

译码能力	
一维/线性代码	对所有标准一维码包括 GS1 DataBar™ 线性码可自动区分和解码。
二维码	Aztec Code, Data Matrix, MaxiCode, QR Code
邮政码	澳大利亚邮政码；英国邮政码；加拿大邮政码；中国邮政码；IMB；日本邮政码；KIX Post；Planet Code；葡萄牙邮政码；Postnet；Royal Mail Code (RM4SCC)；瑞典邮政码
堆叠码	GS1 DataBar Composites; GS1 DataBar Composites; GS1 DataBar Expanded Stacked; GS1 DataBar Stacked; GS1 DataBar Stacked Omnidirectional; Micro PDF417, PDF417
数字水印	可选支持Digimarc条形码/GS1 DW代码
电器	
电流	工作状态（典型）：< 500 mA 待机/空闲（典型）：< 300 mA
输入电压	5 VDC +/- 10%
环境	
环境光	环境光　　0 至 86,100 lux
抗跌落	可承受多次从1.2米/4.0英尺跌落水泥地的撞击
ESD 静电保护（空中放电）	25 kV
湿度（非冷凝）	5 - 95%
防水和防尘密封	IP52
温度	工作状态：0至40°C 储存/运输：-40至70°C
接口	
接口	USB键盘; USB COM; OEM (IBM) USB; RS-232
物理参数	
颜色	黑色；白色
尺寸	倾斜立管：6 x 7.5 x 15 cm 支架：6 x 7.5 x 10.6 cm
重量	倾斜立管: 240 g

识读性能	
瞄准	LED瞄准器，可实现精确扫描
图像捕获	1 MP; 1280 x 800像素； 图像格式：JPEG, BMP
打印对比度（最小）	25%
识读角度	斜度：+/- 65°；卷曲度（旋转）：360°； 偏转（偏离）：+/- 75°
识读指示	蜂鸣器（音调和音量可调）； Datalogic得利捷绿点成功读取反馈成功读取LED
分辨率（最高）	0.130 mm / 5 mils
识读范围	
标准景深	视打印分辨率、条码长度、扫描角度、对比度和环境光而定。 一维/线性代码 5 mils: 2.5至9.0 cm 7.5 mils: 0至17.0 cm 10 mils: 0至21 cm 13 mils UPC: 0至25.0 cm 20 mils: 1.0至30.0 cm 可选代码 6.5 mils PDF: 2.5至11.0 cm 13 mils 数据矩阵：0至17.0 cm 16 mils PDF: 0至20.0 cm 24 mils 数据矩阵：0至25.0 cm
安全与法规	
机构认证	本产品在预期用途上满足必要的安全和监管机构认证。所符合的相关认证见产品快速参照手册。
环境符合	符合中国 RoHS；符合欧盟 RoHS
LED类别	EN62471和IEC62471灯照明
应用程序	
扫描仪配置	Scanalyzer用作为扫描仪配置。 可免费下载。
OPOS / JavaPOS	OPOS / JavaPOS驱动可免费下载。
远程主机下载	降低服务成本，提升运营效率。
保修	
保修	3年工厂保修

MAGELLAN™ 3410VSi

DATALOGIC

POS端高性能扫描器

柜面高性能条码阅读器

Magellan 3410VSi系列扫描器延续了Datalogic得利捷在POS端扫描器领域出色表现的传统。3410VSi扫描器采用与Magellan 3450VSi相同的电缆、底座和外壳，因此可轻松贴合到任意现有收银架构中。M3410VSi采用新型电子平台，可允许单个5V USB连接直接供电，并且性能出色，能轻松连接到任何POS系统。

3410VSi扫描器具有广阔的视野和优秀的成像功能，可出色读取难以读取的条形码，并无缝读取多种不同类型的条形码。这款Magellan扫描器同时支持高速略过式扫描和免手持扫描技术，即使是截断（缩短）、不合规格或打印质量差的代码，也能确保高效、轻松读取。

提升顾客体验

可选的Magellan客制扫描模块（CSS）可使零售商很便捷地将顾客纳入到移动支付或验证程序，在扫描顾客手机屏幕或纸质优惠券条形码的同时，收银员同时可以正常扫描常规商品，从而大大减少总的收银时间。

增值特色

OPOS、JavaPOS、带有IBM Systems Director®和Wavelink® Avalanche®的东芝远程管理系统等支持远程管理。每款Magellan扫描器附带的增值特性均保证了附加功能。

特性

- 先进数字成像技术提供领先的性能和可靠性
- 无缝读取1D、2D和Digimarc®数字水印
- 流畅读取手机上显示或打印的所有条形码
- 敏锐的自适应亮度调节，为用户带来舒适体验
- 固态电子设备可实现静音工作，并具有可靠耐用
- Magellan客制扫描模块（CSS）通过单个Type A USB端口-2.5W供电，可在任意位置安装，便捷读取手机、优惠券和会员卡
- 软件驱动-灵活且可升级
- 图像捕获
- Micro SD卡插槽
- 每台设备中有多个接口选择
- 供电USB辅助端口-如连接到5V USB Type A主机端口时并未启用
- 兼容Checkpoint系统和Tyco Sensormatic EAS消磁系统
- 诊断报告
- EASEOFCARE 年保服务计划提供一系列的服务级别，以保障您投资无忧，并实现生产效率及投资回报率最大化

行业应用

- 零售：POS机、移动支付功能、年龄验证、2D条形码阅读

技术规格

译码性能	
一维/线性代码	对所有标准一维码包括 GS1 DataBar™ 线性码可进行自动区分和解码。
二维码	Aztec Code, Data Matrix, QR Code
堆叠码	GS1 DataBar Composites; GS1 DataBar Expanded Stacked; GS1 DataBar Stacked; GS1 DataBar Stacked Omnidirectional; Micro PDF417, PDF417
数字水印	可选支持Digimarc®条形码/GS1 DW代码
电器	
电源要求	交流输入：100-240 VAC, 50-60 Hz 直流输入：5-12V
能耗	最大：2.25W @ 5V；3.3W @ 12V 典型值（RMS）：1.6W @ 5V；2.1W @ 12V 睡眠模式（RMS）：0.95W @ 5V；1.25W @ 12V
环境	
环境光照度	0至86,100 lux
静电防护 （排气）	25 kV
湿度（非冷凝）	5 - 95%
防水和防尘密封	IP52
温度	工作状态：10至40 ° C/50至104 ° F 储存/运输：-40至70 ° C/-40至158 ° F
接口	
接口	OEM（IBM）USB； RS-232； USB键盘，USB Com，USB TEC
辅助端口	供电Type A USB（USB Com需要电源或12V主机电源）
物理参数	
尺寸	Magellan型号3410VSi: 13.7 x 15.2 x 9.4 cm / 5.4 x 6.0 x 3.7 in
重量	0.6 kg /1.3 lb

识读性能	
图像获取	图像格式：BMP, JPEG
图像传感器	1 MP；1280 x 800像素；图形格式：JPEG，BMP
光源	多个漫射LED，优化了方向和波长，确保眼睛舒适度
打印对比度 （最小）	25%
读取高度	14.0 cm / 5.5 in
读取速率（最大）	每秒3000万像素
识读角度	斜度：+/- 65°；卷曲度（旋转）：0-360°；偏转（偏离）：+/- 75°
识读指示	音调和音量可调的蜂鸣器；良好读取LED；良好传输
分辨率（最高）	5 mil
识读范围	
标准景深	视打印分辨率、条码长度、扫描角度、对比度和环境光而定。 一维/线性代码 5 mil:0至6.4 cm/0至2.5 in 10 mil:0 - 15.2 cm / 0 - 6.0 in 13mil:0至20.3 cm / 0至8.0 in 2D代码（可选） 6.6 mil: PDF：0至5.1 cm / 0至2.0 in 10 mil: PDF：0至12.7 cm / 0 至5.0 in 10 Mil: Data Matrix: 0至6.4 cm/0至2.5 in 20 Mil: Data Matrix: 0至18.0 cm/0至7.0 in
安全与法规	
机构认证	本产品在预期用途上满足必要的安全和监管机构认证。 所符合的相关认证见产品即时参考手册。
环境符合	符合中国 RoHS；符合欧盟 RoHS
LED类别	EN62471和IEC62471灯照明无危险等级
应用程序	
Scanalyzer	Magellan Scanalyzer配置软件可从www.datalogic.com.下载。
OPOS / JavaPOS	OPOS和JavaPOS驱动可免费下载。
保修	
保修	3年工厂保修

配件

安装/支架

90ACC0299台式/挂墙式支架
90ACC0323可调角度抬升支架

MAGELLAN™ 3400VSi

DATALOGIC

柜面立式高性能条码阅读器

Magellan™ 3400VSi系列扫描器继承且拓展了Datalogic得利捷影像扫描器在大量零售扫描环境下的高性能表现在大批量POS销售领域的高性能影像传统。3400VSii扫描器提供通过与得利捷单窗激光扫描器完全相同的扫描速度和超大的读取范围大视野角度，并且扩展了影像解码的能力并具备更加强大的影像能力，对于难以读取的条码的解码及连续和无缝读取各类种条码方面具备卓越的性能。即便面对各种非标准条码（条码体积压缩即使截短（缩短）、超长出规格或印刷不良的条码），这款结合了业界最高速掠过扫描及感应扫描能力的Magellan扫描器可同时实现高速扫描和演示扫描，确保生产效率最大化的同时兼具和最高的人体工学，给操作人员最佳的舒适度性。

提升客户体验

可选的Magellan客户扫描器（CSS），零售商可以轻松将移动商务和电子支付结合在收银端，方便他们扫描手机屏幕或纸质优惠券上的条码的同时，收银员可以扫描日常商品，从而大大减少总交易时间。

管理特性

支持远程管理OPOS、JavaPOS、东芝远程管理与IBM SystemsDirector®和Wavelink®Avalanche®。每台Magellan扫描器都具有上述附加增值功能。

GS1

DATALOGIC 5 YEAR WARRANTY

特性

- 先进的数字影像技术提供了同级领先的性能和可靠性
- 一维、二维和Digimarc®数字水印无缝识读
- 无论手机屏幕中显示的条码还是印刷条码，可顺畅阅读所有类型的条码
- 以人为本的柔光照明系统
- 固态电子设备无声操作，可靠性高
- 带全向安装支架的可选Magellan客户服务扫描器（CSS），可用于阅读手机、优惠券和会员卡
- 软件驱动 - 灵活可升级
- 图像采集
- Micro SD卡插槽
- 多接口
- 电源USB辅助端口
- 兼容Checkpoint系统和Tyco Sensormatic EAS
- 诊断报告
- EASEOFCARE服务计划为用户提供一系列的服务级别，保障用户投资无忧，实现生产效率及投资回报率最大化

行业应用

- 零售：POS收银、移动营销、年龄验证、二维条码

参数

译码能力

一维码/线性码	对所有标准一维码包括GS1 DataBar™线性码可自动区分和译码.
二维码	Aztec Code; Data Matrix (ECC200 only); MaxiCode; QR Code
堆栈码	GS1 DataBar Composites; GS1 DataBar Expanded Stacked; GS1 DataBar Stacked; GS1 DataBar Stacked Omnidirectional; MicroPDF417; PDF417
数字水印	可选Digimarc® Barcode/GS1 DW Code支持

电器

交流电要求	交流输入: 100-240 VAC, 50-60 Hz
功耗	工作状态（最大值）: 3.8 Watts; 工作状态（标称值）: 3.0 Watts; 休眠模式: 2.6 Watts

环境

环境光	0 至 86,100 lux
ESD静电保护（空中放电）	25 kV
湿度（非冷凝）	5 - 95%
防水和防尘密封	IP52
温度	工作状态: 0 至 40 ° C 储藏/运输: -40 至 70 ° C

接口

接口	OEM (IBM) USB、RS-232、USB键盘口、USB Com
辅助端口	电源Type A USB (USB Com)

可选特性

EAS防盗特性	Checkpoint 系统: 内置EAS 防盗硬件可与Checkpoint系统的Counterpoint IX和Evolve D11两种型号兼容使用 Sensormatic: 成功读取通知
增值特性	诊断报告：主机下载； Magellan ULE Scripting

物理参数

尺寸	Magellan 3450VSi: 13.7 x 15.2 x 9.4 cm
重量	0.6 kg

识读性能

影像扑捉	图像格式: BMP, JPEG
影像感应器	1280 x 1024
光源	多扩散LED，对定向和波长进行了优化，以使眼睛舒适
打印对比度（最小）	25%
识读高度	14.0 cm
阅读速率(最高l最低)	每秒3900万像素
识读角度	卷曲度: +/- 65°；斜度: 0 - 360°； 歪曲度（偏离） +/- 75°
读取成功指示	音色和音量可调音频扬声器，支持.wav文件；良好阅读反馈LED； 良好传输
分辨率（最大）	5 mil

扫描范围

典型景深	具体取决于印刷分辨率、符号长度、扫描角度、对比度和环境光。 一维/线性条码 5 mils: 3.8 至 8.1 cm 7.5 mils: 1.3 至 11.4 cm 10 mils: 0 至 15.2 cm 13 mils: 0 至 20.3 cm 二维码 6.6 mils: PDF: 3.8 至 10.2 cm 10 mils: PDF: 0 至 12.7 cm 10 mils: Data Matrix: 1.3 至 6.4 cm 20 mils: Data Matrix: 0 至 18.0 cm

安全与法规

机构认证	本产品满足使用所必须的安全和法规认证。
环境符合	符合中国RoHS; 符合欧盟RoHS
LED类	EN62471和IEC62471灯具照明 - 无危险组

应用程序

SCANALYZER™	Magellan Scanalyzer配置软件，可从www.datalogic.com下载。
OPOS / JAVAPOS	JavaPOS应用程序可以免费下载。 OPOS应用程序可以免费下载。

保修

保修	3年

附件

安装支架/底座

• 90ACC0299 桌面/挂墙式

• 90ACC0298 倾斜/直立安装式

MAGELLAN™ 3510HSi

DATALOGIC

集成便捷，性能强大

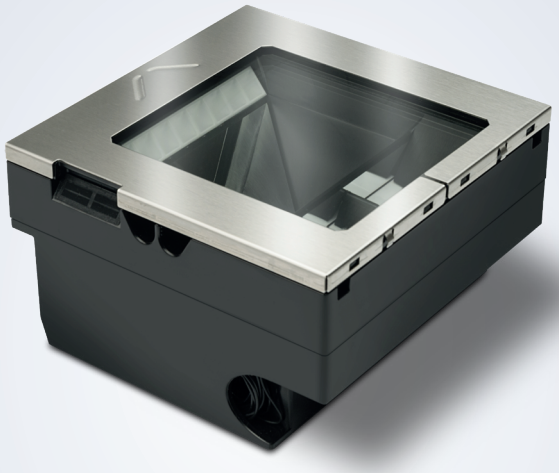

嵌入式高性能条形码阅读器

Magellan 3510HSi系列扫描器延续了Datalogic得利捷在POS端扫描器领域出色表现的传统。3510HSi扫描器采用与Magellan 3550HSi相同的电缆、底座和外壳，因此可轻松贴合到任意现有收银架构中。M3510HSi采用新型电子平台，可允许单个5V USB连接直接供电，并且性能出色，能轻松连接到任何POS系统。。

3510HSi扫描器具有广阔的视野和优秀的成像功能，可出色读取难以读取的条形码，并无缝读取多种不同类型的条形码。这款Magellan扫描器同时支持高速略过式扫描和免手持扫描技术，即使是截断（缩短）、不合规格或打印质量差的代码，也能确保高效、轻松读取。

提升顾客体验

可选的Magellan顾客客制服务扫描仪模块（CSS）可使零售商很便捷地将顾客加入纳入到移动支付或验证商务程序，在扫描顾客手机屏幕或纸质优惠券条形码的同时，收银员同时可以正常扫描常规商品，从而大大减少总的收银交易时间。

增值特色

OPOS、JavaPOS、带有IBM Systems Director®和Wavelink® Avalanche®的东芝远程管理系统等均支持远程管理。每款Magellan扫描器附带的增值特性均保证了附加功能。

特性

- 先进数字成像技术提供领先的性能和可靠性
- 无缝读取1D、2D和Digimarc®数字水印
- 流畅读取手机上显示或打印的所有条形码
- 敏锐的自适应亮度调节，为用户带来舒适体验
- 固态电子设备可实现静音工作，并且可靠耐用有出色的可靠性
- Magellan客制扫描模块（CSS）通过单个Type A USB端口-2.5W供电，可在任意位置安装，便捷读取手机、优惠券和会员卡
- 软件驱动-灵活且可升级
- 图像捕获
- Micro SD卡插槽
- 每台设备中有多个接口选择
- 供电USB辅助端口-如连接到5V USB Type A主机端口时并未启用
- 兼容Checkpoint系统和Tyco Sensormatic EAS消磁系统诊断报告
- EASEOFCARE服务计划提供广泛的服务选项来保护您的投资，确保最大生产率和投资回报率

行业应用

- 零售：POS机、移动支付功能、年龄验证、2D条形码阅读

技术规格

译码性能	
一维/线性代码	对所有标准一维码包括 GS1 DataBar™ 线性码可进行自动区分和解码。
二维码	Aztec Code, Data Matrix, QR Code
堆叠码	GS1 DataBar Composites; GS1 DataBar Expanded Stacked; GS1 DataBar Stacked; GS1 DataBar Stacked Omnidirectional; Micro PDF417, PDF417
数字水印	可选支持Digimarc®条形码/GS1 DW代码
电器	
电源要求	交流输入：100-240 VAC, 50-60 Hz 直流输入：5-12V
能耗	最大：2.25W @ 5V；3.3W @ 12V 典型值（RMS）：1.6W @ 5V；2.1W @ 12V 睡眠模式（RMS）：0.95W @ 5V；1.25W @ 12V
环境	
环境光照度	0至86,100 lux
静电防护 （排气）	25 kV
湿度（非冷凝）	5 - 95%
防水和防尘密封	IP52
温度	工作状态：10至40 ° C/50至104 ° F 储存/运输：-40至70 ° C/-40至158 ° F
接口	
接口	OEM（IBM）USB； RS-232； USB键盘，USB Com，USB TEC
辅助端口	供电Type A USB（USB Com需要电源或12V主机电源）
可选功能	
EAS功能	检查点系统：集成的EAS硬件将搭配Counterpoint IX和Evolve D11型号使用； 电子传感技术：良好读取确认
增值功能	诊断报告；主机下载； Magellan ULE脚本处理
物理参数	
尺寸	Magellan型号3510HSi： 深度（在柜台下方）：8.7 cm / 3.4 in 长度：15.2 cm / 6.0 in 宽度：15.2 cm / 6.0 in
重量	0.98 kg / 2.16 lb

识读性能	
图像获取	图像格式：BMP, JPEG
图像传感器	1 MP；1280 x 800像素；图形格式：JPEG，BMP
光源	多个漫射LED，优化了方向和波长，确保眼睛舒适度
打印对比度 （最小）	25%
读取高度	14.0 cm / 5.5 in
读取速率（最大）	每秒3000万像素
识读角度	斜度：+/- 65°；卷曲度（旋转）：0-360°； 偏转（偏离）：+/- 75°
识读指示	音调和音量可调的蜂鸣器；良好读取LED；良好传输
分辨率（最高）	5 mil
安全与法规	
机构认证	本产品在预期用途上满足必要的安全和监管机构认证。 所符合的相关认证见产品即时参考手册。
环境符合	符合中国 RoHS；符合欧盟 RoHS
LED类别	EN62471和IEC62471灯照明无危险等级
应用程序	
Scanalyzer	Magellan Scanalyzer配置软件可从www.datalogic.com.下载。
OPOS / JavaPOS	OPOS和JavaPOS驱动可免费下载。
保修	
保修	3年工厂保修

配件

安装/支架

11-0027标准柜台安装支架
11-0178标准柜台安装，带Magellan HS1250适配套件

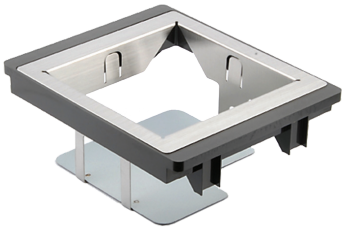

MAGELLAN™ 3550HSi

DATALOGIC
EMPOWER YOUR VISION

嵌入式高性能条码阅读器

Magellan™ 3500HSi系列扫描器继承且拓展了Datalogic得利捷影像扫描器在大量零售扫描环境下的高性能表现。3500HSi扫描器提供与得利捷单窗激光扫描器完全相同的扫描速度和超大的读取范围，并且扩展了影像解码的能力，对于难读条码的解码及连续无缝读取各类条码方面具备卓越的性能。即便面对各种非标准条码（条码体积压缩、超长规格或印刷不良的条码），这款结合了业界最高速掠过扫描及感应扫描能力的Magellan扫描器可确保生产效率最大化的同时兼具人体工学，给操作人员最佳的舒适度。

提升客户体验

可选的Magellan客户扫描器（CSS），零售商可以轻松将移动商务和电子支付结合在收银端，方便他们扫描手机屏幕或纸质优惠券上的条码的同时，收银员可以扫描日常商品，从而大大减少总交易时间。

管理特性

支持远程管理OPOS、JavaPOS、东芝远程管理与IBM SystemsDirector®和Wavelink®Avalanche®。每台Magellan扫描器都具有上述附加增值功能。

特性

- 先进的数字影像技术提供了同级领先的性能和可靠性
- 一维、二维和Digimarc®数字水印无缝识读
- 无论手机屏幕中显示的条码还是印刷条码，可顺畅阅读所有类型的条码
- 以人为本的柔光照明系统
- 固态电子设备无声操作，可靠性高
- 带全向安装支架的可选Magellan客户服务扫描器（CSS），可用于阅读手机、优惠券和会员卡
- 软件驱动 - 灵活可升级
- 图像采集
- Micro SD卡插槽
- 多接口
- 电源USB辅助端口
- 兼容Checkpoint系统和Tyco Sensormatic EAS
- 诊断报告
- EASEOFCARE服务计划为用户提供一系列的服务级别，保障用户投资无忧，实现生产效率及投资回报率最大化

行业应用

零售：POS收银、移动营销、年龄验证、二维条码

参数

译码能力	
一维码/线性码	对所有标准一维码包括GS1 DataBar™ 线性码可自动区分和译码.
二维码	Aztec Code; Data Matrix (ECC200 only); QR Code
堆栈码	GS1 DataBar Composites; GS1 DataBar Expanded Stacked; GS1 DataBar Stacked; GS1 DataBar Stacked Omnidirectional; MicroPDF417; PDF417
数字水印	可选Digimarc® Barcode/GS1 DW Code支持
电器	
用电要求	交流电输入: 100-240 VAC, 50-60 Hz 直流电输入：5-12V
功耗	工作状态（最大值）: 4.0 Watts; 工作状态（标称值）: 3.0 Watts; 休眠模式: 2.8 Watts
环境	
环境光	0至86,100 lux
ESD静电保护（空中放电）	25 kV
湿度（非冷凝	5 - 95%
防水和防尘密封	IP52
温度	工作状态: 0 至 40 ° C 储藏/运输: -40 至 70 ° C
接口	
接口	OEM (IBM) USB、RS-232、USB键盘口、USB Com
辅助端口	电源Type A USB (USB Com)
可选特性	
EAS防盗特性	Checkpoint 系统: 内置EAS 防盗硬件可与Checkpoint系统的Counterpoint IX和Evolve D11两种型号兼容使用 Sensormatic: 成功读取通知
增值特性	诊断报告：主机下载; Magellan ULE Scripting
物理参数	
尺寸	Magellan Model 3550HSi: 深度（台面下）: 8.7 cm 长度: 15.2 cm 宽度: 15.2 cm
重量	0.98 kg

识读性能	
影像扑捉	图像格式: BMP, JPEG
影像感应器	1280 x 1024
光源	多扩散LED，对定向和波长进行了优化，以使眼睛舒适
打印对比度（最小）	25%
识读高度	10.2 cm
阅读速率(最高I最低)	每秒3900万像素
识读角度	卷曲度: +/- 65°；斜度: 0 - 360°； 歪曲度（偏离） +/- 75
读取成功指示	音色和音量可调音频扬声器，支持.wav文件；良好阅读反馈LED；良好传输
分辨率（最大）	5 mil
安全与法规	
机构认证	根据预期用途，该产品符合必要的安全和监管规定。该产品的快速参考指南中有关于其所有认证的一览表。
环境符合	符合中国RoHS; 符合欧盟RoHS
LED类	EN62471和IEC62471灯具照明 - 无危险组
应用程序	
Scanalyzer	Magellan Scanalyzer配置软件，可从www.datalogic.com下载。
OPOS / JavaPOS	JavaPOS和OPOS应用程序可免费下载 。
保修	
保修	3年

附件

安装支架/底座

11-0027 标准柜台安装支架
11-0178 标准柜台安装支架和Magellan HS1250充填套件

MAGELLAN™ 800i

DATALOGIC

高效读取各类一维及二维条形码

Magellan™ 800i 全方位投射式扫描器是应用广泛的高性能通用数据采集工具。它采用 Datalogic ADC 最新的数字成像技术，具备直观快速的 1D 和 2D 条形码读取性能，并支持图像采集和 EAS 软标签消磁等更先进的功能。具有革命意义的外部阅读指示器 (ERI) 让 Magellan 800i 阅读器可以与其他第三方 RFID 或 EAS 系统相结合，提供一种真正的“面向未来”的解决方案。Magellan 800i 阅读器虽然小巧，却可提供强大的性能和可靠性以及丰富的功能设置，从而可以为任何数据采集系统提供卓越的价值。

Illumix™智能照明技术，进一步优化照明度，可更加高效地读取手机、笔记本电脑或 PDA 中显示的条形码

Magellan 800i 阅读器采用 Illumix™ 智能照明技术，优化了照明度，可以自动读取手机中的条形码和捕获图像。Illumix 技术还可提供难以置信的移动容错性，超越了其他大多数 2D 扫描解决方案，可同时适用“掠过式”和“推进式”扫描技术。

设计小巧、紧凑的全方位投射式扫描器

当空间有限而需要高性能时，选择 Magellan 800i 阅读器即可。它尺寸小，占用空间少，是空间有限的环境下最理想的解决方案。它精确的成像扫描范围非常适合免持扫描，帮助减少散乱的激光扫描线引起的商品意外误读，从而提高生产效率和客户满意度。对于大件或笨重的商品，Magellan 800i 阅读器以其小巧、符合人体工程学的外观设计，可轻松方便地手持使用。

GS1

DATALOGIC 5 YEAR WARRANTY

特性

- 在 1D 和可选 2D 代码上的非凡性能提高了生产效率
- 功能强大的“先进数据编辑”功能适合不同主机输出需要
- 数字成像技术摆脱了移动部件的束缚，从而提高了可靠性
- Illumix™ 智能照明技术自动检测手机、笔记本电脑或 PDA 中的条形码
- 紧凑、符合人体工程学的设计非常适合免持或手持操作
- 占用空间少，非常易于在空间受限的应用下安装
- 精确的成像扫描范围可消除散乱的激光扫描线引起的误读
- 可设置的图像采集模式优化了上传到主机的时间
- 兼容 Checkpoint 系统 EAS 和防内盗功能
- EASEOFCARE年保服务计划提供一系列的服务级别，以保障您投资无忧，并实现生产效率及投资回报率最大化l

行业 – 应用

- 零售：POS，移动营销，年龄验证，二维条码读取

参数

译码能力

一维码/线性码	对所有标准一维码包括GS1 DataBar™线性码可自动区分和译码 。
二维码	Aztec Code; Data Matrix; MaxiCode; QR Code
堆栈码	GS1 DataBar Expanded Stacked; GS1 DataBar Stacked; GS1 DataBar Stacked Omnidirectional; MicroPDF417; PDF417

电器

电流	工作状态（标称）: < 350 mA 待机/空闲（标称）: < 250 mA
输入电压	5 VDC (+/- 10%)

环境

ESD静电保护（空中放电）	20 kV
抗跌落	可承受多次从1.2米/4.0英尺跌落水泥地的撞击
温度	储藏/运输: -40 至 70 ° C / -40 至 158 ° F 工作状态: 0 至 40 ° C / 32 至 104 ° F
湿度（非冷凝）	5 - 95%
环境光	室内: 0 至 6,000 lux; 室外: 0 至 86,000 lux
防水和防尘密封	IP52

接口

接口	RS-232; USB: OEM USB, USB COM, USB HID键盘, USB TEC

可选特性

EAS防盗特性	Checkpoint 系统: 内置EAS 防盗硬件可与Checkpoint系统的Counterpoint IX和Evolve D11两种型号兼容使用 Sensormatic: 成功读取通知
增值特性	主机下载; 先进数据编辑; 诊断报告

物理参数

可选颜色	白色; 黑色 ; 满足一定最小购买量要求可以选择其他用户指定颜色和标识
尺寸	15.1 x 7.6 x 10.9 cm / 5.9 x 3.0 x 4.3 in
重量	306.2 g / 10.8 oz

识读性能

分辨率（最大）	0.130 mm / 5 mils
影像扑捉	任择: 752 x 480 pixels; 图像格式: JPEG
打印对比度（最小）	25%
识读指示	蜂鸣器（音调和音量可调）; 识读LED
识读角度	卷曲度: 0 - 360° ; 斜度: +/- 60° ; 歪曲度（偏离）: +/- 60°

扫描范围

标准景深	最小景深由条码长度和扫描角度决定。视打印分辨率，对比度和环境光而定。 1D / Linear Codes 5 mils: 0 至 2.5 cm / 0 至 1.0 in 7.5 mils: 0 至 8.2 cm / 0 至 3.2 in 10 mils: 0 至 12.7 cm / 0 至 5.0 in 13 mils UPC: 0 至 15.2 cm / 0 至 6.0 in 2D Codes 6.6 mils PDF417: 0 至 7.6 cm / 0 至 3.0 in 10 mils Data Matrix: 0.6 至 3.1 cm / 0.2 至 1.2 in 10 mils PDF417: 0 至 12.7 cm / 0 至 5.0 in 15 mils PDF417: 0 至 15.2 cm / 0 至 6.0 in 24 mils Data Matrix: 0 至 12.7 cm / 0 至 5.0 in

安全与法规

机构认证	所符合的相关认证见产品快速参照手册。本产品满足使用所必须的安全和法规认证。
环境符合	符合中国RoHS; 符合欧盟RoHS

应用程序

MAGELLAN™ OSP	麦哲伦屏幕编程（OSP）的组态软件是免费下载。
OPOS / JAVAPOS	JavaPOS应用程序可以免费下载。 OPOS应用程序可以免费下载。
REMOTE HOST DOWNLOAD	较低的服务成本并提高了运营效率。

保修

保修	3年

辅助部件

支架可用螺钉固定在台面或墙上
方便固定应用

自带支架可在+60°/-15° 范围内调整
以获得最佳扫描角度

© 2011 - 2014 Datalogic ADC, Inc. ▪ All rights reserved. ▪ Protected to the fullest extent under U.S. and international laws. ▪ Copying, or altering of this document is prohibited without express written consent from Datalogic ADC, Inc. ▪ Datalogic and the Datalogic logo are registered trademarks of Datalogic S.p.A. in many countries, including the U.S. and the E.U. and the Datalogic Automatic Data Capture logo is a trademark of Datalogic S.p.A. ▪ Magellan is a registered trademark of Datalogic ADC, Inc. in many countries, including the U.S. and the E.U. illumix is a trademark of Datalogic ADC, Inc. ▪ All other brand and product names are trademarks of their respective owners. ▪
DS-MAGELLAN800i-ZH Revision D 20140715

高性能的柜台扫描器和扫描器/电子称

Magellan 8300 双光学扫描器是高性能的 5 面扫描器，适用于中等容量的收银环境。它具有出色的性能、高质量和可靠性以及突出的价值。它通过实现出色的读码首通率提高了运营效率，并代表了 Magellan 系列和 Datalogic ADC 的下一阶段价值和收银效率。

8300 可以配置成使用 Datalogic 特有的、具有专利技术的 All-Weighs® 电子称盘的扫描器或扫描器/电子称组合，以确保在付款台可以准确称量批量和散装食品。双电子称显示器可供选择；单柱上的单显示器和单柱上的双显示器适用于那些需要为收银员和顾客单独显示的应用程序。Magellan 8300 型号有两种长度可供选择：长款、中款和短款（仅适用于扫描器，不带电子称）以适应各种 POS 的配置。

FirstStrike® 先进的软件解码算法，提供业界最佳的扫描速度，同时改善了对损坏、起皱、或印刷质量差条形码的读码一次性通过率，从而提高了在零售付款台的运营效率。

闪存可轻松升级软件，有助于延长零售商的投资寿命。此外，可以各种方式使用辅助 RS － 232 端口，包括增加手持扫描仪、对扫描器进行编程和配置、或访问扫描器标签的数据输出。对于需要电子商品防盗系统 (EAS) 的应用，8300 可内置 Checkpoint EAS或售后集成 Sensormatic EAS 天线，并能通过辅助 RS-232 端口提供条形码识读成功的信号。选配的增值功能提供可选的信息工具，可通过在扫描仪软件和诊断方面管理信息来帮助降低前端成本。

特性

- 超强与符合人体工学的 360° 5 面扫描在同级别产品中扫描性能最佳
- 著名 Magellan 品牌的质量和可靠性
- FirstStrike 先进的解码软件在读取低品质标签方面可提供最佳的性能
- FirstStrike 先进的解码软件在读取低品质标签方面可提供最佳的性能
- 闪存可用于在现场轻松升级软件
- 多接口解决方案支持所有常用的主机接口
- 带电源支持的辅助 RS-232 端口可方便地安装手持式扫描器
- 支持 GS1 DataBar™ 码
- 可兼容 Checkpoint 系统和 Sensormatic EAS（可选）
- 可选的增值功能：
  - 主机下载 － 较低的服务成本并提高了运营效率
  - 诊断报告 － 用于改善预防性维护
  - 兼容 Mettler、Bizerba 和其他自适应电子称

译码能力

一维码/线性码	对所有标准一维码包括GS1 DataBar™线性码可自动区分和译码.
堆栈码	GS1 DataBar Expanded Stacked; GS1 DataBar Stacked; GS1 DataBar Stacked Omnidirectional

电器

交流电要求	交流输入: 100-250 VAC, 50-60 Hz 功耗: 休眠模式: 4 Watts 工作状态（最大值）: 8 Watts 工作状态（标称值）: 7 Watts

环境

ESD静电保护（空中放电）	25 kV
温度	储藏/运输: -40 至 70 ° C / -40 至 158 ° F 工作状态: 10 至 40 ° C / 50 至 104 ° F
湿度（非冷凝）	5 至 95%

接口

接口	IBM 46xx; OEM (IBM) USB; RS-232; USB: Scanner Only; 键盘口: Scanner Only
辅助端口	EAS防盗端口; RS-232端口供电; 电子秤主机; 电子秤远程显示

可选特性

ALL-WEIGHS电子秤托盘	嵌入式生鲜支撑架; 生鲜横档
EAS防盗特性	Checkpoint 系统: 内置EAS 防盗硬件可与Checkpoint系统的Counterpoint IX和Evolve D11两种型号兼容使用 Sensormatic: 成功读取通知
增值特性	主机下载; 诊断报告

物理参数

尺寸	深度（柜台下部分）: 10.2 cm / 4.0 in 高度（柜台上部分）: 13.0 cm / 5.1 in 型号 8301 (短型扫描器): 35.6 cm / 14.0 in 型号 8302 (中型扫描器): 40.1 cm / 15.8 in 型号 8303 (长型扫描器y): 50.8 cm / 20.0 in 型号 8304 (中型扫描器/电子称): 40.1 cm / 15.8 in 型号 8305 (长型扫描器/电子称): 50.8 cm / 20.0 in 宽度: 29.2 cm / 11.5 in
电子秤性能	需要调整: 仅用于标定 载荷: 15.0 公斤 / 30.0 磅 最大静态重量: 68.0 公斤 / 150.0 磅 最小精度: 0.005 公斤 / 0.010 磅 抗震动: 4个可编程过滤设置

识读性能

扫描区域	360°
扫描线	52
扫描面	5面
识读指示	蜂鸣器（音调和音量可调）; 识读LED
识读率（最大）	3,900 次扫描/秒
识读高度	15.2 cm / 6.0 in
马达转速	4,500 rpm

安全与法规

机构认证	所符合的相关认证见产品快速参照手册。本产品满足使用所必须的安全和法规认证。
激光类别	CDRH Class IIa; EN 60825 Class 1; IEC 60825 Class 1; 小心激光辐射-切勿直视激光束
环境符合	符合欧盟RoHS

应用程序

OPOS / JAVAPOS	JavaPOS应用程序可以免费下载. OPOS应用程序可以免费下载.

保修

保修	1年

MAGELLAN™ 8400

DATALOGIC

高性能的柜台扫描器和扫描器/电子称

Magellan 8400 双光学扫描器在当前 5 面 POS 扫描器中性能最佳。该 8400 通过实现出色的读码首读率提高了运营效率，并代表了 Magellan 系列和 Datalogic 的下一阶段价值和收银效率，打破之前的性能、可靠性和价值纪录。

专为您定制

8400 可以配置成使用 Datalogic 特有的、具有专利技术的 All-Weighs® 电子称盘的扫描器或扫描器/电子称组合，以确保在付款台可以准确称量批量和散装食品。双电子称显示器可供选择；单柱上的单显示器和单柱上的双显示器适用于那些需要为收银员和顾客单独显示的应用。Magellan 8400 型号有三种长度可供选择：长款、中款和短款（仅适用于扫描器，不带电子称）以适应各种 POS 的配置。

软件优势

FirstStrike® 先进的软件解码算法，提供业界最佳的扫描速度，同时改善了对损坏、起皱、或印刷质量差的条形码的读码一次性通过率，从而提高了在零售付款台的运营效率。

闪存可轻松升级软件，有助于延长零售商的投资寿命。此外，能以各种方式使用辅助 RS – 232 端口，包括增加手持扫描仪、对扫描器进行编程和配置、或访问扫描器标签的数据输出。

特性

- 超强与符合人体工学的 360° 5 面扫描在同级别产品中扫描性能最佳
- 配有集成式 Produce Lift Bar 或 Produce Rail™ （可选）的 All-Weighs 电子称盘。
- 闪存可用于在现场轻松升级软件
- 多接口解决方案支持所有常用的主机接口
- 带电源支持的辅助 RS-232 端口可以方便地安装手持式扫描器
- 可选的增值功能：
  - 主机下载
  - 诊断报告
  - Productivity Index Reporting™
  - Cashier Training™/ 人体工学指数 – 帮助发现错误的扫描习惯
- 兼容 Mettler、Bizerba 和其他自适应电子称
- EASEOFCARE年保服务计划提供一系列的服务级别，以保障您投资无忧，并实现生产效率及投资回报率最大化

防损功能

带All-Weighs™重量一体技术的电子秤托盘

- 带All-Weighs重量一体技术的电子秤托盘设计，提供了一个可选的扫描平台外罩的秤重表面，这个功能避免了因商品长度太长，而造成超出电子秤托盘部分重量损失的情况。

可兼容 Checkpoint 系统和 Sensormatic EAS（可选）

- 软件无缝集成，提升产品的安全性

参数

译码能力

一维码/线性码	对所有标准一维码包括GS1 DataBar™线性码可自动区分和译码.
堆栈码	GS1 DataBar Expanded Stacked; GS1 DataBar Stacked; GS1 DataBar Stacked Omnidirectional

电器

交流电要求	交流输入: 100-250 VAC, 50-60 Hz 功耗: 休眠模式: 4 Watts 工作状态（最大值）: 8 Watts 工作状态（标称值）: 7 Watts

环境

ESD静电保护（空中放电）	25 kV
温度	储藏/运输: -40 至 70 ° C / -40 至 158 ° F
工作状态	10 至 40 ° C / 50 至 104 ° F
湿度（非冷凝）	5 至 95%

接口

接口	IBM 46xx; OEM (IBM) USB; RS-232; USB: Scanner Only; 键盘口; Scanner Only
辅助端口	EAS防盗端口; RS-232端口供电; 电子秤主机; 电子秤远程显示

可选特性

ALL-WEIGHS电子秤托盘	嵌入式生鲜支撑架; 生鲜横档
EAS防盗特性	Checkpoint 系统: 内置EAS 防盗硬件可与Checkpoint系统的Counterpoint IX和Evolve D11两种型号兼容使用; Sensormatic: 成功读取通知
增值特性	主机下载; 收银员培训™; 效率指标报告™ (PIR); 诊断报告

物理参数

尺寸	深度（柜台下部分）: 10.2 cm / 4.0 in 高度（柜台上部分: 13.0 cm / 5.1 in 型号 8401 (短型扫描器): 35.6 cm / 14.0 in 型号 8402 (中型扫描器): 40.1 cm / 15.8 in 型号 8403 (长型扫描器): 50.8 cm / 20.0 in 型号 8404 (中型扫描器/电子称): 40.1 cm / 15.8 in 型号 8405 (长型扫描器/电子称): 50.8 cm / 20.0 in 宽度: 29.2 cm / 11.5 in
电子秤性能	需要调整: 仅用于标定 载荷: 15.0 公斤 / 30.0 磅 最大静态重量: 68.0 公斤 / 150.0 磅 最小精度: 0.005 公斤 / 0.010 磅 抗震动: 4个可编程过滤设置

识读性能

扫描区域	360°
扫描线	52
扫描面	5面
识读指示	蜂鸣器（音调和音量可调）: 识读LED 识读率（最大）: 5,200 次扫描/秒 识读高度: 15.2 cm / 6.0 in 马达转速: 6,000 rpm

安全与法规

机构认证	所符合的相关认证见产品快速参照手册。本产品满足使用所必须的安全和法规认证。
激光类别	CDRH Class IIa; EN 60825 Class 1; IEC 60825 Class 1; 小心激光辐射-切勿直视激光束
环境符合	符合欧盟RoHS

应用程序

OPOS / JAVAPOS	JavaPOS应用程序可以免费下载。OPOS应用程序可以免费下载。

保修

保修	1年

© 2007 - 2014 Datalogic ADC, Inc. ▪ All rights reserved. ▪ Protected to the fullest extent under U.S. and international laws. ▪ Copying, or altering of this document is prohibited without express written consent from Datalogic ADC, Inc. ▪ Datalogic and the Datalogic logo are registered trademarks of Datalogic S.p.A. in many countries, including the U.S. and

MAGELLAN™ 900i

一掌可握，尽扫天下

商业紧凑型高性能扫描方案

Magellan 900i投射式扫描器适用于任何收银或服务窗口。使用得利捷最新的数字成像技术，能够无缝解读从打印标签到移动设备上的优惠券、会员卡、门票和登机牌等各种一维和二维条形码。而高容差可以保证在任何感应扫描应用中，Magellan 900i可以方便地读取任何方向来的任何条形码。

用途多样

Magellan 900i紧凑简洁的设计可搭配任何商店的收银系统样式，和谐统一，它同样适用于便利店、药房、电影院和精品店。Magellan 900i在同类产品中十分紧凑，提高了稳定性和空间利用率。此外，整体设计的机电缆走线确保这款扫描器既可舒适地握持在手中操作，也能轻松嵌入到墙壁或显示器结构中，实现最大的空间利用率。可选的kiosk/OEM安装直接可以无缝集成到POS机，访问控制互动门禁或取货站等应用中。

企业特色

远程管理支持OPOS, JavaPOS, Toshiba Remote Management with IBM Systems Director®和Wavelink® Avalanche®。每个Magellan 900i都包含了附加功能。

特性

- 先进数字成像技术提供领先的性能和可靠性
- 可无缝读取打印或显示在手机、笔记本电脑或平板电脑上的一维和二维条形码
- 精巧的自适应照明，为用户带来舒适感
- 紧凑的人体工学设计非常适合免持或手握操作
- LED瞄准器用于精确扫描价格查询（PLU）清单或小物品
- 得利捷“绿点”技术可提供成功读取反馈
- 图像采集
- 可调角度支架
- 可用接口：RS-232或USB, OEM
- 兼容Checkpoint®系统的EAS和联动功能
- 通过远程管理、Aladdin™或编程指南轻松监控和更新
- EASEOFCARE 年保服务计划提供一系列的服务级别，以保障您投资无忧

行业应用

- 零售:
  - POS机
  - 移动营销
  - 年龄认证
  - 二维条码读取
- 商业服务:
  - 邮政
  - 银行
  - 公共管理
  - 公用事业
- 医疗保健:
  - 床边护理
  - 实验室
  - 药房
  - 入院、记帐和计费

技术规格

译码能力	
一维/线性代码	标准一维码包括 GS1 DataBar™ 线性码可自动区分和解码。
二维码	Aztec Code, Data Matrix, MaxiCode, QR Code
邮政码	澳大利亚邮政码；英国邮政码；加拿大邮政码；中国邮政码；IMB；日本邮政码；KIX Post；Planet Code；葡萄牙邮政码；Postnet；Royal Mail Code (RM4SCC)；瑞典邮政码
堆叠码	GS1 DataBar Composites; GS1 DataBar Composites; GS1 DataBar Expanded Stacked; GS1 DataBar Stacked; GS1 DataBar Stacked Omnidirectional; Micro PDF417, PDF417
电器	
电流	工作状态（标准） ：< 300 mA 待机/空闲（标准）：< 175 mA
输入电压	5 VDC +/- 10%
环境	
环境光	0至86,100 lux
抗跌落	可承受多次从1.2米/4.0英尺跌落水泥地的撞击
ESD 静电保护（空中放电）	25 kV
湿度（非冷凝）	5 - 95%
防水和防尘密封	IP52
温度	工作状态：0 至40 ° C 储存/运输：-40 至 70 ° C
接口	
接口	USB 键盘；USB COM；OEM (IBM) USB；RS-232
物理参数	
颜色	黑色
尺寸(W x D x H)	桌面支架：7.6 x 7.8 x 14 cm Kiosk/OEM：10.3 x 7.7 x 11.9 cm
重量	桌面支架：345 g Kiosk/OEM：200 g

识读性能	
瞄准	LED瞄准器，可实现精确扫描
图像捕获	1 MP；1280 x 800 像素； 图像格式：JPEG，BMP
打印对比度（最小）	25%
识读角度	斜度：+/- 70°；卷曲度（旋转）：0 - 360°； 偏转（偏离）：+/- 70°
识读指示	蜂鸣器（音调和音量可调）； Datalogic得利捷绿点成功读取反馈成功读取LED
分辨率（最高）	0.130 mm / 4 mils
识读范围	
标准景深	视打印分辨率、条码长度、扫描角度、对比度和环境光而定。 一维/线性代码 5 mils：2.5 至11.0 cm 7.5 mils：0 至 15.0 cm 10 mils：0 至 18 cm 13 mils UPC：0 至 21.0 cm 20 mils：0 至 28.0 cm 二维码 10 mils PDF：0 至 18 cm 10 mils 数据矩阵：1.0 至 13 cm 15 mils 数据矩阵：0 至19 cm
安全与法规	
机构认证	本产品在预期用途上满足必要的安全和监管机构认证。所符合的相关认证见产品快速参照手册。
环境符合	符合中国 RoHS；符合欧盟 RoHS
LED类别	EN62471 and IEC62471 Lamp Illumination
公用设备	
扫描配置	Aladdin可用于扫描器配置，可以免费下载。
OPOS / JavaPOS	OPOS / JavaPOS驱动可免费下载。
远程主机下载	Lowers service costs and improves operations.
保修	
保修	3年工厂保修

配件

支架

磁性支架 90ACC0384

© 2024 Datalogic S.p.A. and/or its affiliates. • All rights reserved. Without limiting the rights under copyright, no part of this documentation may be reproduced, stored in or introduced into a retrieval system, or transmitted in any form or by any means, or for any purpose, without the express written permission of Datalogic S.p.A. and/or its affiliates. • Datalogic, the Datalogic logo and Magellan are registered trademarks of Datalogic S.p.A. in many countries, including the U.S. and the E.U. • Illumix is a trademark of Datalogic S.p.A. and/or its affiliates, registered in the U.S. • Productivity Index Reporting is a trademark of Datalogic S.p.A. and/or its affiliates. • All other trademarks and brands are property of their respective owners • Product specifications are subject to change without notice. •

DS-MAGELLAN900i-CN Revision A 20240509

MAGELLAN™ 9600i

有AI加持的高性能扫描

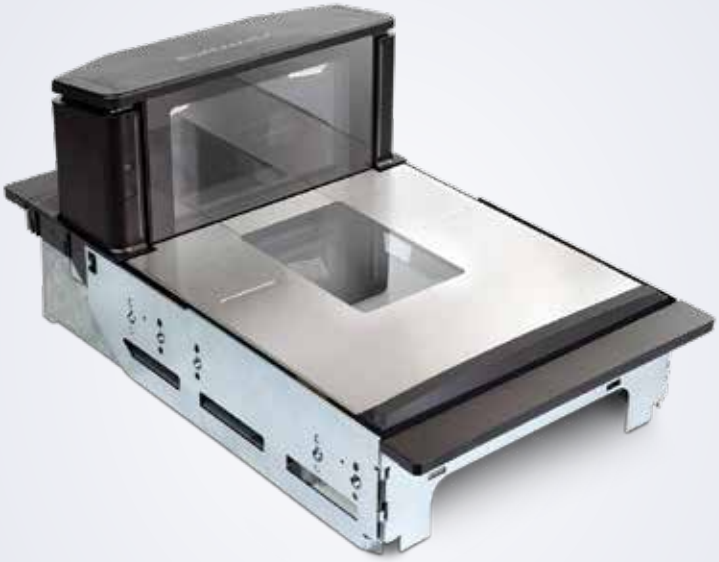

新一代产品就此诞生

出类拔萃、用于辅助结账和自助结账的“柜内”扫描平台现在又有所精进。新颖的造型、坚固的设计、行业领先的扫描性能以及在结账时启用人工智能（AI）的新选项，使Magellan 9600i产品组合在同类产品中独树一帜。

9600i扫描平台和扫描平台/电子秤具有基本和高级配置，是适合所有高吞吐量结账环境中销售点（POS）系统的完美帮手。

可选3种机身长度和多种收银台安装选项，客户可根据自身需求选择适合的解决方案，满足其所有的辅助结账和自助结账需求。

提升收银员或顾客的体验

9600i扫描平台采用全新的成像技术，扫描量在同类产品中居于领先。这能确保它对于1D、2D、GS1或Digimarc码制都具有极快的读取速率和易用性。

新款Magellan扫描平台具有电容触摸按钮和光滑的表面，确保柜台以上区域易于清洁和消毒。

9600i可选装外部安装、朝向顾客的阅读器，客户能自行扫描移动设备和优惠券，无需辅助通道中的收银员进行任何操作。

面向当前和未来的功能

Magellan 9600i由QuadVision™驱动，后者是一款多核处理器和多摄像头系统，带有嵌入式Linux操作系统，以保证平台适应未来要求。于2023年推出的ScanSentry™彩色摄像头选项和神经处理器将实现完全支持人工智能（AI）软件的结账，从而提高客户满意度并改善防损效果。

特征

- Magellan 9600i配备了强大的IMX8多核处理器QuadVision™，采用4个摄像头（2个水平和2个垂直），为每次扫描提供多张高分辨率图像。借助强大的处理器、5面图像采集和Datalogic的出色软件，您将拥有前所未有的性能来解码最复杂和受损的条码。此外，可使用两个可选的彩色摄像头进行机器学习图像捕捉，并通过以太网或USB 3.0同步视频流，在未来版本中实现防损。
- 可选的内置神经处理器和加速器可使扫描平台内部每秒进行数万亿次操作，因此在结账时无需额外的服务器或云连接。
- 请注意，该性能已经针对在每笔交易中同时提供高价值制造和健康安全细节的未来GS1数字链接码制进行了优化。但GS1的最终解码将在试点测试期间进行更新。

集成防损

ScaleSentry技术

- 用红外(不可见)光束监测秤盘的两个初级侧，检测水果或农产品是否在秤盘上放错位置而导致物品称重值低于实际重量。
- 放错位置的水果或农产品会打断红外光束并向收银员发出警报，在收银员纠正问题前防止该重量被传送到POS机。

All-Weighs™秤盘

- All-Weighs电子秤的秤盘在阀盖顶部提供了替代的称重表面，用户可将过长的农产品放在秤盘中。

MAGELLAN 9900I（仅扫描平台：9910、9911、9912；扫描平台/电子秤：9921、9922）

技术规格

译码性能	
自动辨别所有零售条码	EAN/JAN/UPC，Code 128，EAN/JAN Composites；GS1 DataBar Composites；GS1 DataBar Expanded Stacked；GS1 DataBar Stacked；GS1 DataBar Stacked Omnidirectional；MicroPDF417；PDF417；UPC A/E Composites。Aztec码；数据矩阵；QR码、Micro QR、Digimarc®条码和所有未来的GS1码。
照明	多个漫射LED，优化了方向和波长，确保眼睛舒适度。
扫描指示器	视觉：在所有阅读平面上均能实现清晰的阅读效果 音频：85分贝扬声器 - 可调整音调和音量，且支持WAV文件格式
通信接口	
主机多接口	RS-232 / IBM 46XX / USB 多接口：OEM（IBM）USB Plus电源（扫描仪/电子秤）；RS-232（扫描仪）/RS-232（电子秤）；RS-232（扫描仪）或单芯电缆RS-232（扫描仪/电子秤）
POS操作系统	Windows10, Linux, 4690, Android™；OPOS和JavaPOS实用程序可供下载
辅助端口	主机USB供电（A型）（2个）；供电RS-232；远程电子秤显示器；EAS控制器端口；Sensormatic，联锁
以太网端口	1个以太网是标准配置；可选择3端口或7端口的以太网交换机（IEEE1588） 注：交换机需要一个外部48V电源
可选的电子秤功能	
Magellan双区间电子秤技术	最小增量：范围1：0.002 kg；范围2：0.005 kg 电子秤的称量范围：范围1：0 - 6.0 kg；范围2：6.0 - 15.0 kg
Magellan单区间电子秤技术	最小增量：0.005 kg； 电子秤的称量范围：0 - 15.0 kg
自适应电子秤	兼容性 - 自适应电子秤：Avery；Bizerba；DIGI；Herbert；Mettler Toledo；Shekel 最大静态重量：68.0 kg抗振性：4个过滤器设置
防损阅读器	
All-Weighs秤盘	集成的水平和垂直秤盘表面增加了有效称量区域，可以轻松、准确地称量大型物品。
ScaleSentry	ScaleSentry是一种红外秤盘检测系统，具有防损功能；可配置的音频/视觉指示器可识别放置在称量表面之外的物品
EAS功能	用于Checkpoint和Nedap的集成EAS天线。 与Datalogic SmartSentry™技术集成的Sensormatic停用控制器； 扫描仪可提供良好的读取/EAS状态指示器

物理参数	
尺寸	深度（柜台下方）：10.2 cm 长度：短款 - 35.2厘米 长度：中款 - 39.9厘米 长度：长款 - 43.7厘米 宽度：29.2 cm 9600i高度（柜台上方）：13.4 cm
电器	
电源要求	扫描仪功耗：12 VDC 操作（标称）：9.3瓦；睡眠状态：7.3瓦； 可选扫描仪直流砖：交流输入：100 - 240 VAC，50-60 Hz 可选的以太网48 VDC砖：交流输入：100 - 240 VAC，50-60 Hz
环境	
环境光	0-86,080 lux
静电防护	25 kV空中放电
湿度（非冷凝）	5 - 95%
温度	工作状态：10至40 ° C 储存/运输：-40至70 ° C
安全与法规	
机构认证	本产品在预期用途上满足必要的安全和监管机构认证。 见“快速参考指南”，了解完整的认证列表。
环境合规	符合中国 RoHS；符合欧盟 RoHS；符合R.E.A.C.H.- EC1907/2006
应用程序	
Aladdin™ 配置器	Datalogic Aladdin使客户能够管理手持或固定位置产品配置，并进行固件更新，通过直观的用户界面进行高级格式化。
Magellan SDK	Datalogic将提供开发者工具来支持POS集成和可选的AI启用HW功能（彩色相机、神经处理器和以太网扩展）。
远程管理功能	目前的诊断报告使用WMI(OPOS 和 JavaPOS)和MBeans (JavaPOS)；主机下载支持 IBM Director、Wavelink Avalanche™和其他ERP管理解决方案。
未来的AI启用功能（可选）	
图像获取	Magellan 9600i为农产品/物品识别（集成垂直和水平）等人工智能推理型号提供了两个集成式彩色摄像头。
神经处理器	Magellan 9600i彩色相机配备了集成式神经处理器。
张量处理器	Magellan 9600i提供Coral TPU用于扫描仪内部的AI推理模型加速。
保修	
保修	1年标准出厂保修（5天周转期）

配件

90ACC0340单显示/单区间

90ACC0343双显示/单区间

智能彩色摄像头（即将推出）

MAGELLAN™ 9800i

DATALOGIC

影像技术的强大功能

全新的Magellan™ 9800i 扫描平台/电子秤为全球市场定义了一个高性能条形码扫描器的新类别。这款扫描平台在所有面都配备了数字影像式扫描引擎，它是第一款能够全方位无缝读取 一维 和 二维条形码的扫描器，收银员从此无需再为寻找商品上的条码，耽误很多时间。

引人注目的新设计在人体工学方面提升了使用舒适性，由于降低了机罩高度，从而使 POS 或自助触摸屏、支付终端和票据打印机的位置能够更好地适用于 ADA 客户。中央扬声器提供 .wav 格式的音频反馈文件，更加精准。大的水平窗口位置符合人体工学设计，它让店员不论是站姿，还是坐姿结账均感舒适。

提升顾客直观体验

面向顾客的集成式移动设备阅读器使零售商可轻松植入手机业务，这减少了对额外扫描器、电源、插座、接口线缆、POS 端口和安装硬件的需要。顾客可以在收银员不停扫描一般商品的同时，自行扫描手机屏幕上的条码或纸质的优惠券，这能显著缩短总的结账时间。

防损功能

减少店铺损失是零售商们很关注的地方，Magellan 9800i 扫描平台具有专为减少 POS结账损失而设计的关键功能特点。

企业级特点

OPOS、JavaPOS、IBM™ Director 和 Wavelink™ Avalanche 都支持远程管理。每台 Magellan 扫描平台的增值功能还有很多，在此不一一赘述。

特性

- 所有读取面均包含增强型数字影像式扫描引擎
- 在所有面能无缝读取 一维 和 二维条码，提供正确读码音频和视频确认，可快速、连续扫描
- 倒置的读取器增加了顶部视野，使移动设备阅读器可直接面向顾客
- 有史以来最大的 All-Weighs™ 电子秤托盘可毫不费力、准确地称量长形或大体积商品
- ScaleSentry™ 损失监控/预防系统技术可减少放置时超出称量表面的超大型商品的重量损失现象
- 较低的机罩高度使称重台的布局更易操作、更加灵活
- 服务端口从顶部进入，在执行大多数服务操作（包括软件升级）时，无需将扫描器移出柜台，从而降低了服务和电子秤重新校准的成本
- Illumix™ 智能照明技术专为零售业的数字成像而设计

防损功能

带All-Weighs™重量一体技术的电子秤托盘

- 带All-Weighs重量一体技术的电子秤托盘设计，提供了一个可选的扫描平台外罩的秤重表面，这个功能避免了因商品长度太长，而造成超出电子秤托盘部分重量损失的情况。

ScaleSentry™称重感应技术

- 这款扫描平台自带的隐形红色光束会实时监控电子秤主要两个平面秤到的重量，以防止因水果或商品在电子秤上摆放位置错误而造成的重量损失。
- 称量位置摆放错误的水果或商品会切断原本闭环的隐形红色光束，从而触发针对收银员的警报器，只有当收银员更正了错误，重量数据才能被传输到POS系统中，这样就有效的避免了重量的损失。

技术规格

译码能力

一维码/线性码	对所有标准一维码包括GS1 DataBar™线性码可自动区分和译码.
堆栈码	EAN/JAN Composites; GS1 DataBar Composites; GS1 DataBar Expanded Stacked; GS1 DataBar Stacked; GS1 DataBar Stacked Omnidirectional; MicroPDF417; PDF417; UPC A/E Composites
二维码	Aztec Code; Data Matrix; QR Code, Micro QR

电气参数

交流电要求	交流输入: 100 - 240 VAC, 50-60 Hz 功耗: 工作状态（额定值）: 12 Watts 休眠模式：11 Watts

环境参数

环境光	0 至 86,080 lux
湿度（非冷凝）	5 - 95%
ESD静电保护（空中放电）	25kV
温度	工作状态: 10 至 40 ° C / 50 至 104 ° F 储藏/运输: -40 至 70 ° C / -40 至 158 ° F

接口

辅助端口	RS-232; 远程重量显示器接口；EAS 控制器端口; Sensormatic、Interlock; USB 主端口（A 型）(x2)
混合接口	RS-232 / IBM 46XX / USB 多接口: OEM (IBM) USB Plus Power（扫描器和电子称）; RS-232（扫描器）/ RS-232（电子秤）; RS-232（扫描器）或单线缆 RS-232（扫描器和电子秤）
远程管理功能	诊断报告; WMI（OPOS 和 JavaPOS）和 MBeans (JavaPOS) 兼容 主机下载; 支持 IBM Director、Wavelink Avalanche™ 和其他 ERP 管理解决方案

防损

All-Weighs 电子称托盘	集成式水平和垂直电子秤托盘表面增加了活动称重区域，可轻松、准确地称量大型商品。 ScaleSentry™ 损失监测/预防系统； 可配置音频/视觉指示 器能识别放置到称重面外的商品
EAS 功能	Sensormatic: Datalogic SmartSentry™ 固件技术接口，带有 Sensormatic AMB-9010/IPS EAS 停用控制器; (AMB-5120) 正确读取 / EAS 状态指示器

可选功能

Magellan 电子秤技术	兼容性 - 可适应电子秤: Avery; Bizerba; DIGI; Herbert; Mettler Toledo; Shekel Max. Static Weight: 68.0 kg / 150.0 lb 抗震动: 4种可编程过滤设置
双区间电子秤	最小增量: 范围 1: 0.002 kg / 0.005 lb; 范围 2: 0.005 kg / 0.010 lb 电子秤称量能力: 范围 1: 0 - 6.0 kg / 0 - 15.0 lb; 范围 2: 6.0 - 15.0 kg / 15.0 - 30.0 lb
单区间电子秤	最小增量: 0.005 kg / 0.010 lb; 电子秤称量能力: 0 - 15.0 kg / 0 - 30.0 lb

物理特性

尺寸	深度（台面下）: 10.6 cm / 4.0 in 高度（台面上: 6.8 cm / 2.7 in 长度: 9801 型（短型，仅扫描器）: 35.2 cm / 13.9 in 9803 型（中型，仅扫描器）: 39.9 cm / 15.7 in 9804 型（中型，扫描器/电子称）: 39.9 cm / 15.7 in 9805 型（长型，仅扫描器）: 50.7 cm / 20.0 in 9806 型（长型，扫描器/电子称）: 50.7 cm / 20.0 in 宽度: 29.2 cm / 11.5 in
窗口玻璃选件	Datalogic Clear™ 玻璃: 高透射性能玻璃，使成像达到最佳效果 蓝宝石夹层玻璃：终身保修（可选）
指示器	音频: 85 dB 扬声器; 可调音调和音量; 支持 WAV 文件格式 视觉: 所有读取面的成功读取确认; 电子秤中心零点; ScaleSentry™ 活动; Sensormatic EAS 状态
倒置读取器 (TDR)	铸造铝合金结构 高度: 90ACC0079: 30.5 cm / 12.0 in 90ACC0083: 17.8 cm / 7.0 in 单独的开启和成功读取指示器

读取性能

影像捕捉	TDR: 图像格式:: BMP, JPEG; Greyscale: 256, 16, 2
照明	多个散射 LED: 方向和波长使眼睛舒适度达到最佳
可读条码范围	无缝读取所有线性码和 二维码（6 面，加上面向顾客的读取模块）

安全与法规

机构认证	所符合的相关认证见产品快速参照手册。本产品满足使用所必须的安全和法规认证。
符合环境法规	符合中国RoHS; 符合欧盟RoHS; 符合以 R.E.A.C.H. - EC1907/2006

实用程序

Magellan™ OSP	Magellan屏幕编程（OSP）的组态软件是免费下载
OPOS / JavaPOS	JavaPOS实用程序可以免费下载. OPOS实用程序可以免费下载.

增值功能

Cashier Training™	通过监控扫描窗口的使用、检测是否超出商品方位来识别不良扫描习惯; 监控动态重量以检测店员是否过度抬起商品
Productivity Index Reporting™	以收银员和通道为单位的采集标签数据统计报告; 计算识别难读标签的平均数据

保修

保修 期	1年

配件

• 高度17.8 cm / 7 in 的倒置读取器 (TDR)
• 高度30.5 cm / 12 in 的倒置读取器 (TDR)

• 远程重量显示器, 单面

• 远程重量显示器, 双面

Matrix 220™

DATALOGIC

Matrix 220是一款结构超级紧凑的工业图像式条码阅读器，拥有一流的灵活性和卓越性能。它是电子、汽车、包装和文件处理应用的理想之选。

Matrix 220读码器采用120万像素的高分辨率成像器和新型多核图像处理平台，具有超凡性能。
它采用了创新性的光源解决方案，集成了灵活多样的光源选项，实现了优异的DPM码（直接部件标识）阅读能力。Matrix 220可在单一型号中提供偏光和漫射光选项，能够在任何类型的表面上实现最佳照明。白光和红光型号不仅性能卓越，还拥有广泛的应用范围。电子聚焦控制可以轻松实现远程切换不同的作业配置，拥有极高的使用灵活性。

Matrix 220读码器还拥有红绿点技术、X-Press™按钮、直观的人机界面和DL.CODE™配置软件，十分易于使用；同时配备自动设置模式，可轻松快速读取条码。前盖具有防静电（ESD）和激光防护（YAG）性能，不仅增强了产品灵活性，还减少了型号数量、简化了库存管理。

它还具有IP67和IP65外壳防护等级，可在-10至50°C / 14至122°F的温度范围内工作，确保制造业应用的最佳质量和稳定性。得益于以太网供电（PoE）连接、板载PROFINET / IO和EtherNet/ IP工业现场总线，Matrix 220读码器可提供经济高效的通信功能。

凭借其出色的性能，Matrix 220读码器在得利捷产品组合中拥有极高的性价比。

IDENTIFICATION

亮点

- 超紧凑外形和旋转式连接器，可在狭小空间内进行轻松集成和安装
- 工业级电子聚焦，提供卓越的读取灵活性
- 新型多功能DPM光源：同时集成了普通光源、漫射光源和偏光镜功能，可满足众多应用需求，并具有极强的DPM读取性能
- 新型多核图像处理平台，能够读取最小2mils分辨率条码，适用于高速应用
- 硬件加速可加速算法并提高解码能力
- 以太网供电版本，板载PROFINET/IO和EtherNet/IP，以提供工业连接
- 拥有IP65和IP67外壳防护等级，适用于恶劣环境，或-10至50°C/ 14至122°F的工作温度；具有适合机器人应用的新型柔性电缆
- 通过前盖添加附件，可实现防静电（ESD）和激光防护（YAG）功能，提供极高的灵活性并优化库存

应用

电子产品
- 跟踪和追踪电路板制造
- 电子元件（如芯片）
- 电子产品追踪
- 读取DPM条形码（对于塑料、玻璃、金属表面）

汽车
- DPM条码验证
- 生产控制
- 零件和组件可追溯性

包装
- 初级包装条形码读取
- 包装可追溯
- 餐饮

文件处理
- 高速读取

技术参数

	标准型号	直接部件打标（DPM）
尺寸	78mm x 47mm x 38mm (3.07 x 1.85 x 1.50 in) 0°连接器 57mm x 47mm x 58mm (2.63 x 1.85 x 2.30 in) 90°连接器	
重量	173 gr (6,1 oz)	
外壳材料	铝制外壳和塑料防护窗盖	
工作温度	-10 to 50°C (14 to 122°F)	
储存温度	-20 to 70°C (-4 to 158°F)	
防护等级	IP65, IP67	
ESD安全	可通过添加前盖附件实现	
YAG激光防护	可通过添加前盖附件实现	
ESD安全和YAG激光防护	可通过添加前盖附件实现	
电源	除了PoE的所有型号: 10 VDC to 30 VDC PoE型号: 48 VDC	
功耗	3.7W	
成像器	图像分辨率1280 x 960（120万像素）- 1/3”带全局快门的CMOS传感器	
帧率	45 帧/秒	
光学聚焦控制	电子聚焦控制	
镜头/视野角度	7 mm (38,3°), 12 mm (24,1°)	
读取范围	最小: 40 mm 最大：400 mm（7 mm 镜头），600 mm（12 mm 镜头）	最小: 40 mm 最大: 300 mm
照明	白光	红光，带偏振镜和柔光镜
定位系统	2个红色LED瞄准器	
偏光滤镜	无	有，嵌入
可读符号	一维码：所有标准1维符号 二维码：数据矩阵、QR码、Micro QR、Maxicode、Aztec 邮政码：英国皇家邮政、日本邮政、Planet、Postnet等	
代码质量指标	1D CQ 标准：ISO / IEC 15416 2D CQ 标准：ISO/IEC 16022/18004, ISO/IEC 29158 (AIM-DPM), ISO/IEC 15415	
嵌入式通讯接口	除了PoE的所有型号： - 以太网 10/100 Mbit/s: TCP/IP、UDP、FTP 和 Fieldbus PROFINET-IO、Ethernet IP、Modbus TCP - 串口 RS-232/RS422FD 至 115.2 Kbit/s + 串口 Aux RS-232 PoE型号： - 以太网 10/100 Mbit/s PoE 模式A 和 模式B： TCP/IP、UDP、FTP 和 Fieldbus PROFINET-IO、Ethernet IP、Modbus TCP - 串口 Aux RS-232	
读取器网络	Datalogic ID-NET™	
连接模式	通过、主/从、以太网点对点	
数字输入	除了PoE的所有型号：2个光耦和无极性输入 PoE型号：1个光耦和无极性输入	
数字输出	3个输出（PoE型号不提供）： 可配置的NPN、PNP、PP短路保护 使用CBX，前2个是光耦输出	
用户界面	X-PRESS™人机界面 蜂鸣器、按键、7个LED（显示状态、通讯、触发器、读取性良好、准备就绪、电源开、网络等内容） 绿点和红点LED 网络监控界面	
设备编程	DL.CODE™基于Windows软件（通过以太网或串行接口编程）， 搭载Javascript输出格式化程序，可在主机模式下发送编程指令 X-PRESS™	

Matrix 300N™是一款超紧凑的图像型条形码阅读器，性能卓越，专为高速读取DPM码而设计。

Matrix 300N™是Datalogic旗下Matrix系列紧凑型条形码阅读器的最新一代产品，配备了支持超快速图像采集的高分辨率传感器，像素高达130万，帧率为60帧/秒。光学系统则采用了液态镜头，实现了对焦电子控制，无需使用移动部件即可自动对焦。

Matrix 300N™采用了创新的照明设计，在整个前表面都内嵌了集成光源，对条形码实现明亮、均匀的照明。照明光源具有亮场和暗场两种工作模式，无论是对于普通、蚀刻、高反射性还是织构表面上的条形码都能够提供完美照明。

紧凑设计和旋转接头可使Matrix 300N™轻松安装至狭小空间。

此外，通过M12 4针连接器，Matrix 300N™可以快速集成至现有系统，这一点对于OEM厂商而言至关重要。

除了紧凑的灵活设计外，Matrix 300N™还提供了高性价比的以太网供电(PoE)选项 — 通过标准以太网连接供电。Matrix 300N™的新一代阅读器集成了PROFINET-IO和Ethernet I/P端口，无需使用外部通信箱或转换器，由此提高了应用灵活性和性价比。

Matrix 300N™图像型条形码阅读器是目前最具成本效益的条形码阅读器解决方案，还可以连接至兼容PROFINET或ETHERNET/IP协议的可编程逻辑控制器(PLC)，由此降低了系统复杂度和应用成本。

产品特点和优势

- 超紧凑设计
- 出色DPM码阅读性能
- 配备液态镜头，实现电子对焦控制
- 集成双照明光源：暗场/亮场
- 配备具有快速图像采集功能的高分辨率图像传感器
- 提供以太网供电选项和集成PROFINET-IO端口
- 防护等级高达IP67，适合恶劣工业环境；工作温度为0-50°C

应用

- **制造业、电子及汽车行业**
  - 对标记的DPM条形码进行验证
  - 在制品控制
  - 零部件追溯
- **食品&饮料行业**
  - 在制品追溯
- **文件处理应用**
  - 高速过程控制
- **医疗行业**
  - 医疗器械追溯
- **临床实验室自动化应用**
  - 生物医学分析仪
  - 标本采集机
- **物流自动化应用**
  - 纸箱和包裹追溯
  - 自动化仓储

技术规格

	标准型号
尺寸	连接器处于0度时，尺寸为95 x 54 x 43 mm (3.73 x 2.13 x 1.69 in) 连接器处于90度时，尺寸为75 x 54 x 62 mm (2.95 x 2.12 x 2.45 in)
重量	238 g (8.3 oz.)，包括镜头和内部照明光源
外壳材质	铝（窗口防护罩材质为塑料）
工作温度	手动对焦模式：0°至+50 °C (32至122°F) 液态镜头电子对焦模式：0°至+45 °C (32至113°F)
储存温度	-20至70 °C (-4至158 °F)
防护等级	IP67
防静电	配备防静电前盖
Yag激光防护	配备YAG滤光片
电源	标准：10 VDC至30 VDC；以太网供电：48 Vdc（符合IEEE 802.3af标准）
功耗	最大8W（标准值为5W）
传感器	图像分辨率1280 x 1024（139万像素）— CMOS全局快门
帧率	60帧/秒
光学对焦控制	液态镜头(LQL-9MM)：电子控制 固定镜头(LNS-6mm、LNS-9mm、LNS-12mm、LNS-16mm)：手动控制
镜头/可视角：	66° (6mm) . 40° (9mm) . 32°(12mm) . 24° (16mm)
瞄准系统	双激光指示器(CDRH/IEC Class II)
可读条形码	1维码：所有标准1维条形码 2维码：Data Matrix、QR Code、Micro QR、Maxicode、Aztec 邮政编码：英国皇家邮政、日本邮政、Planet、Postnet以及其他条形码
通信接口	Ethernet10/100：EthernetIP、TCP/IP、UDP、FTP和MODBUS TCP RS232/RS422/RS485串口，传输速率高达115.2 Kbit/s+ RS232辅助接口 机载PROFINET-IO接口
阅读器网络	Datalogic ID-NET™
连接模式	Pass Through、主/从、以太网点对点连接
数字输入	2路光耦隔离输入，无极性，可软件编程
数字输出	3路可编程 PNP/NPN（短路保护），OUT3可设置为输入 输出电流最大100mA，饱和电压< 3 V @ 100 mA
编程方法	通过以太网连接，基于Windows™的软件(DL.CODE™)
用户界面	X-PRESS™嵌入式人机界面 蜂鸣器、按钮和7个LED指示灯（状态、通信、触发器、读取良好、就绪、通电、网络）
条形码质量	AIM DPM, ISO/IEC 15415, ISO/IEC 15416, ISO/IEC 16022, ISO/IEC 18004, AS9132A

机械外形尺寸图

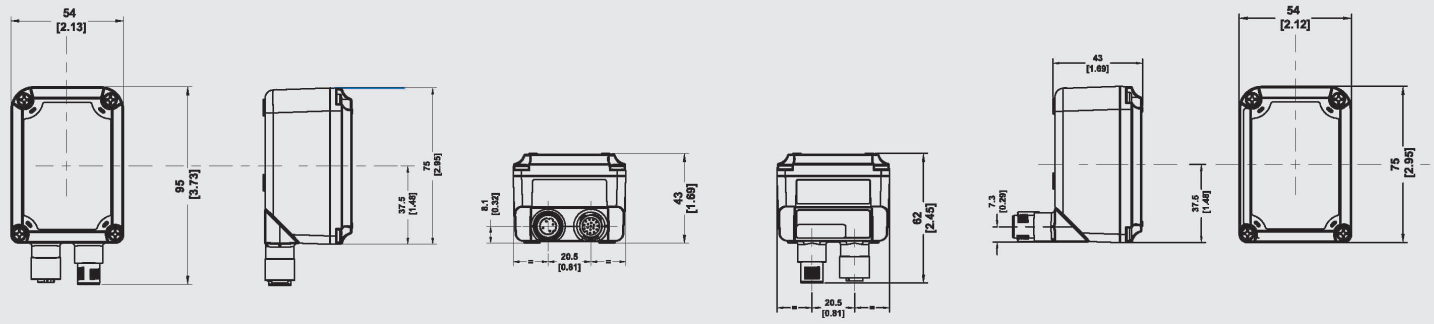

型号

订货号	说明	产品配置
937600070	MATRIX 300N 411-010 LNS-6 RED WIDE STD	9mm手动对焦镜头，广角红色光源（照明）
937600084	MATRIX 300N 423-010 LNS-9 RED MED STD	9mm手动对焦镜头，用于DPM条形码的多光源
937600088	MATRIX 300N 434-010 LNS-12 RED NARR STD	12mm手动对焦镜头，窄角红色光源
937600080	MATRIX 300N 435-010 LNS-16 RED NARR STD	16mm手动对焦镜头，窄角红色光源
937600050	MATRIX 300N 412-010 LQL-9 RED WIDE STD	9mm液态镜头，用于DPM条形码的亮场光源

其他选型：白色光源、6mm手动对焦镜头、防静电、激光标记防护（YAG滤光片）

Rev. 00, 02/2015

MATRIX 320™

提升车间和内部可追溯性的高性能2D阅读器

基于Matrix 320图像的条码阅读器专为“增强可追溯性”应用设计，可为最终用户和机器制造商带来利好。Matrix 320出色地解决了内部物流、分销、3PL、零售物流和车间中的可追溯性应用。

Matrix 320配备优异的2MP传感器（1920×1080像素和16：9尺寸规格），可提供完整的解决方案和最佳性能，以最高性价比实现更高的效率，在水平轴上实现可与3MP读码器媲美的超大视野（FOV）。

Matrix 320具有强大的智能可配置照明功能，对于标签和高分辨率DPM有出色的读取性能，提供3种颜色选项，能够解决极具挑战性的可追溯性应用。由于Matrix 320拥有快速反应性和出色的景深（DOF），通过免提操作即可提供更高的性能，提升了内部物流和物流部门的效率。
Matrix 320采用模块化设计，减少了型号数量，并搭配一整套镜头、照明、滤镜和配件作为补充，从而提供市场中最高的应用灵活性。

嵌入式电子对焦，极大减少安装时间，并能轻松重新配置，提高了生产灵活性，契合工业4.0的要求。Matrix 320配备改进的集成式瞄准系统、X-Press按钮HMI和DL.CODE软件,具有安装非常简单和简单直观的自动学习/自动设置功能。
全面的工业连接性、整体紧凑性、旋转式连接器和顶级工业等级，让Matrix 320可轻松安装到各种工业环境中。可配置的新型360°多色读取反馈和“绿点/红点”技术，提供出色的视觉反馈。此外，全新的Web界面通过配备新一代FTP图像保存功能的一整套诊断程序监测阅读器，从而简化了性能分析。

Matrix 320 2MP型号对当前Matrix 120和Matrix 220系列产品形成了补充，又一次在固定式工业扫描器领域确立了Datalogic得利捷的领导地位。

亮点

- 创新的2MP传感器（1920×1080像素，16：9尺寸）表现出色
- 景深（DOF）和水平视场（FOV_H）
- 可配置的智能照明解决方案，提供两种型号光源的3种颜色选择
- 电子对焦
- 盖和滤波器配件，便于进行库存管理
- 新一代FTP图像保存
- 全面的工业连接
- 可配置的新型360°多色视觉反馈
- 顶级工业防护

应用

制造业
汽车、食品饮料、制药、电子、一般制造业
- 直接部件打标阅读
- 零部件可追溯性
- 在制品的追溯（自动）
- 印刷和应用
- 外包装可追溯性
- 装车可追溯性

制造、运输和物流、零售
内部物流自动化、自动化仓库、配送中心
- 入库、托盘拣选（叉车）
- 印刷和应用验证（重新贴标）
- 卸垛、零件可追溯性
- 订单履行（自动、手动）
- 堆垛（自动、手动），网箱准备
- 托盘可追溯性、托盘打包
- 出库检索（叉车）
- 逆向物流

技术参数

	14 LED照明器型号	36 LED照明器型号
传感器	图像分辨率2.0 Mpixel（1920 x 1080）16：9尺寸-1/3"CMOS全局快门	
帧速率	60帧/秒	
读取范围	最小：35 mm 最大：1000 mm	最小：70 mm 最大：1500 mm
光学模型（视角）	液态镜头9mm（34°），液态镜头16mm（20°）	
光学对焦控制	电子对焦控制	
照明	内部照明器颜色：蓝、红、白灯 内部照明器功率：大功率14个LED，超大功率36个LED	
可读符号	一维代码：所有标准的一维码 二维码：Data Matrix、QR code、Micro QR、MAXICODE、Aztec、Dot code Postal Codes: Australia Post、Royal Mail、 Kix code、Japan Post、PLANET、POSTNET (+BB)、Intelligent Mail、Swedish Post等	
代码质量指标	1D CQ 标准：ISO / IEC 15416 2D CQ 标准：ISO / IEC 16022/18004、ISO / IEC 29158（AIM-DPM）、ISO / IEC 15415	
电源	24 VDC ± 10%	
最大功耗	0.42 A，最大10 W	0.62 A，最大15 W
防护等级EN60529	IP65和IP67	
工作温度	-0至45°C（32至113°F）	
储存温度	-20至70°C（-4至158°F）	
外壳材料	铝壳和塑料防护窗盖	
尺寸	高108,7x宽54x长55,5毫米（4.3 x 2.1 x 2.2英寸）连接器，0° 高88x宽54x长75.6毫米（4.3 x 2.1 x 2.2英寸）连接器，90°	高115,5x宽126x长70,3 mm（4.6 x 4.9 x 2.8英寸）连接器，0° 高101x宽126x长90,7 mm（4.6 x 4.9 x 2.8英寸）连接器，90
重量	380克（13.4盎司）	
耐硫气体	适用于所有符合ISO EN 60068-2-43的型号	
静电放电安全性	是，将作为前盖配件提供	
YAG激光保护	是，作为滤波器配件提供（与ESD盖兼容）	
柔性电缆	是，作为配件提供	
极化滤波器	偏光镜盖配件	
嵌入式通信接口	- 以太网10/100/1000 Mbit / s：TCP / IP、UDP、FTP和现场总线PROFINET IO、以太网IP、Modbus TCP - 串口RS-232 / RS-422FD高达115.2 Kbit / s +辅助串口RS-232高达115.2 Kbit/s - OPC UA	
阅读器联网	Datalogic ID-NET™	
连接模式	直通，主/从，以太网点对点	
数字输入	2个光电耦合输入，无极性 最大电压30 VDC 最大输入电流10 mA	
数字输出	3个输出：可配置的NPN、PNP和PP短路保护 VOUT (ILOAD = 0 mA)最大24 Vdc VOUT (ILOAD = 100 mA)最大3 Vdc ILOAD 最大100mA 使用CBX接线盒，前2个输出经过光耦合	
瞄准系统	激光交叉红色投影瞄准	
用户界面	可配置的360°多色视觉反馈 绿点和红点LED X-PRESS™人机界面 蜂鸣器、X-PRESS™按钮、7个LED（状态、通信、触发器、良好读取、就绪、开机、网络） 网络监控界面	
装置编程	DL.CODE™ Windows软件（通过以太网或串行接口编程），带Javascript输出格式化程序 串行主机模式编程 X-PRESS™人机界面	
保修	2年工厂保修	

MATRIX 410N™

Matrix 410N™是专为物料处理和物流环境中最复杂的可追溯性应用而设计的工业二维影像式扫描器，配备超快速影像传感器，可以以每秒45帧的帧速率进行200万像素的扫描。

Matrix 410N™提供多种通信选项，以提高灵活性和成本效益。该工业二维影像式扫描器具有嵌入式以太网连接，包括标准通信服务(TCP/IP, HTTP, FTP)和最常见的工业现场总线，如PROFINET IO, EtherNet/IP, Modbus TCP/IP。

此外，Matrix 410N™具备高度灵活性，可轻松配置为单个设备读取站或在多个设备中进行布局，以扫描更大的区域或多个侧面。

Matrix 410N™使用方便，DL.CODE软件支持图形设置，并支持在线监控功能，包括实况图像显示、读数统计和诊断。Matrix 410N具备影像保存功能，以便于对读取结果进行复查（例如无读取），最多可以储存3.000个影像，或传输到外部FTP客户端。

嵌入式激光瞄准器和专利绿点 - 投射到扫描区域 - 使用户可以迅速确定扫描区域，并且，在没有任何外部附件或软件情况下非常容易确认读取结果。

特性

- 专利超快速频闪照明，为操作员提供稳定的读取效果
- 用于分拣应用小物体间隔的专利Pending Packtrack 2D技术
- 具有公共协议支持的嵌入式以太网连接：PROFINET IO, ETHERNET/IP, TCP/IP, FTP, HTTP
- 板载图像存储器最多可以储存3.000个影像（缩放）
- 外部连接盒，带参数备份内存和显示屏
- 通过简单的配置，即可设置单个读取点或将多个设备集成 在集群中
- 激光指向系统，良好的读取绿点，聚焦瞄准系统
- 带有图像存档数据库的远程基于Web的WebSentinel监控 软件

应用

配送和零售
- 手动演示
- 小物体分拣
- 周转箱内容扫描

仓库
- 输送线末端、纸箱/物件、单面或多面扫描

汽车制造
- 组装中的零部件追踪

医药
- 自动存储/检索
- 自动订单履行/验证

技术参数

	物理特性
尺寸	123 x 60,5 x 87 mm (4.84 x 2.38 x 3.42 in)带镜头保护盖
重量	482 g (17 oz.)带镜头和内部照明器
外壳材质	铝
工作温度	0°至+ 50°C（32至122°F）
储存温度	-20至70°C（-4至158°F）
湿度	90%无凝结
保护等级	IP67

	性能	
光学特性	MATRIX 410N -5xx-xxx	MATRIX 410N -7xx-xxx
	SXGA (1280 x 1024)	UXGA (1600 x 1200)
	CMOS 传感器	CMOS 传感器
帧率	60帧/秒	45帧/秒
读取角度	最大间距：±35°；倾斜：0-360°	
可读符号	一维码和堆栈码：IL 2/5, Code 128, Code 39, EAN/UPC, PDF417, Micro PDF417, Pharmacode, GS1 DataBar (RSS)系列等	
	二维码：数据矩阵、QR码、Micro QR、Maxicode、Aztec	
	邮政码：皇家邮政、日本邮政、Planet, Postnet等	
通信接口	RS232 + RS232 / RS422 / RS485高达115.2 Kbit / s	
	以太网IEEE 802.3 10 Base T和IEEE 802.3U 100 BaseTX兼容	
	ID-NET™端口高达1 Mbps	
连接模式	直连模式，主/从，以太网点到点	
数字输入	2光隔离，无极性和软件可编程	
数字输出	3软件可编程PNP / NPN（短路保护）。OUT3可编程为输入 输出电流最大100 mA，饱和电压<3 V @ 100 mA	
编程方法	X-PRESS™人机界面	
	基于Windows™的SW（DL.CODE™）以太网链接	
用户界面	X-PRESS™嵌入式人机界面	
	蜂鸣器、可编程按钮、LED（状态、通讯、触发、好、就绪、开机、网络存在、良好阅读点）	
代码质量验证	AIM DPM, ISO/IEC 15415, ISO/IEC 15416, ISO/IEC 16022, ISO/IEC 18004, AS9132A	

	电气特性
电源	10至30 VDC
电力消耗	最高8 W；一般5W

	保修
保修	2年工厂保修

型号和附件

	P/N	描述
Matrix 410N阅读器机身	937401082	MATRIX 410N 500-010 1.3MP-60FPS-ETH
	937401083	MATRIX 410N 700-010 2.0MP-45FPS-ETH
变焦镜头	93ACC1793	LNS-1006 6MM C卡口镜头
	93ACC1794	LNS-1109 9MM C卡口镜头
	93ACC1795	LNS-1112 12,5MM C卡口镜头
	93ACC1796	LNS-1116 16MM C卡口镜头
	93ACC1797	LNS-1125 25MM C卡口镜头
	93ACC1798	LNS-1135 35MM C卡口镜头
	93ACC1799	LNS-1150 50MM C卡口镜头
内部照明模块	93A401019	LT-001 内部照明器，红色窄角
	93A401020	LT-002 内部照明器，红色广角
	93A401021	LT-003 内部照明器，白色窄角
	93A401023	LT-005 DPM用内部蓝色照明器
	93A401022	LT-004 内部照明器，白色广角
	93A401024	LT-006 内部照明器，红色超窄角
	93A401030	LT-007内部照明器，红色超窄角+激光P
	93A401026	LT-010 高功率照明器，蓝色超窄角
	93A400031	LT-011 高功率照明器，红色超窄角

DATALOGIC™
INDUSTRIAL AUTOMATION

Matrix 410™

Matrix 410™是一款工业级紧凑型的二维码读码器。它将拍图、解码和通讯集于一体，使自身紧凑而且功能多样。

杰出的性能

Matrix 410™两种传感器(SXGA&UXGA)结合了强大的内部光源和C-Mount安装镜头,在读取条码和条码检验时，对不同分辨率和位于不同距离的条码有非常高的准确性。

强大的独有的解码数据库

为Matrix 410™提供了杰出的性能，尤其是针对损坏的和低对比度的条码。利用强大的区域划定功能使Matrix 410™可以获取更高的读码频率，特别适用于高产量应用的要求。

简单的设置

X-PRESS™功能使安装和维护比以往更加简单，是因为Matrix 410™和1个多功能按键的作用，例如焦距调节（Blue Diamonds™ System），测试模式（利用条形LED指示），参数设置（用于自动图像校准），学习（用于自动条码设置）。

简便的使用

实时自调节功能（RTST）增加了Matrix 410™的灵活性。在运行时，此功能可以自动调整参数设置，并且一个绿点快速的提供成功阅读的反馈。

灵活性

Matrix 410™同时具有DPM（直刻码）读取功能和条码质量检验功能，符合ISO和IAQG标准。

工业等级

Matrix 410是最适用于工业应用的产品，因为它有嵌入式结构，IP67防护等级和50度最高运行温度。

2MP Sensor
Large FOV

Adjustable Focus

X press interface
Ease of use

Blue Diamonds™

VISION

特点

- 以太网连接
- 1.3(SXGA) & 2.0(UXGA)MPixels型号
- 通过C-Mount镜头调节焦距
- 对1D，2D，堆叠码，邮政码杰出的解码能力
- 在DPM应用中杰出的性能
- 利用区域划定功能，可以提高帧频
- Blue Diamonds™视野瞄准和焦距对阵系统
- X-PRESS™外部按钮，使读码设置更简单直观
- 实时自调节功能适用于要求灵活的应用
- 内置ID-NET™高速连接
- 条码质量检验功能

应用

汽车行业
- DPM读取和验证
- 轮胎追溯

电子制造行业
- 大PCB电路板追溯
- 电子产品追溯

配送和零售行业
- 柜台式扫描
- 小物体分拣
- 仓储应用

医疗和药品行业
- 医疗器械追溯
- 制药行业
- 生化分析仪器

食品与饮料行业
- 工序管理
- 条码质量控制

汽车行业

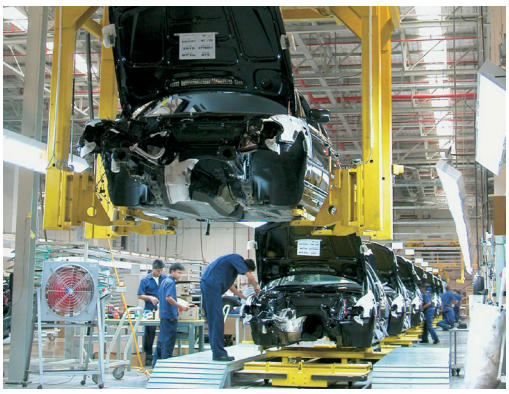

技术规格

物理特性

规格	123×60.5×87mm（4.84×2.38×3.42in）含镜头保护盖
重量	482g（17oz）含内部光源和镜头
外壳材质	铝
工作温度	0° to 50℃（32 to 122°F）
储存温度	-20 to 70℃（-4 to 158°F）
湿度	90% 非冷凝
工业等级	IP67

性能

光学特性	MATRIX410 -4xx-xxx	MATRIX410 -6xx-xxx
	SXGA(1280×1024)	UXGA(1600×1200)
	CMOS传感器	CCD传感器
帧频	27帧/秒	15帧/秒
阅读角度	最大斜度：±35°；方向：0-360°	
可读取条码种类	1维和堆叠码：IL2/5,Code128,Code39,EAN/UPC,PDF417,Micro PDF417,Pharmacode,GS1 DataBar(RSS)家族，以及更多	
	2维：Data Matrix，QR Code，Micro QR，Maxicode，Aztec，Microglyph	
	邮政码：Royal Mail，Japan Post，Planet，Postnet以及更多	
通讯方式	RS232+RS232/RS422/RS485 up to 115.2Kbit/s	
	以太网IEEE802.3 10Base T and IEEE 802.3U 100Base TX compliant	
	ID-NET™ prot up to 1 Mbps	
连接方式	串连，主/从，多路器，ETH点对点	
数字量输入	两个，可编程，光耦隔离并且无极性	
数字量输出	两个，可编程，光耦隔离	
编程方式	X-PRESS™ 外部按钮	
	基于Windows™的软件，通过串口或者以太网	
用户界面	X-PRESS™ 外部按钮	
	铃声，可编程按钮LEDs（状态，串口，触发，成功，准备，通电，网络状态，成功阅读点）	
条码质量检验	AS9132A（Data Matrix用于直刻码的质量需求）	
	ISO/IEC 15415(2维码的打印质量测试规格)	
	ISO/IEC 15416(线性条码的打印质量测试规格)	
	ISO/IEC 16022(DataMatrix),ISO/IEC 18004(QR-码)	
	AIM DPM（Global Direct Part Mark Quality Guideline）	

电气特性

电源	10 to 30VDC
功耗	最大8W；正常5W

型号及附件

	P/N	描述
型号	937401031	MATRIX 410 400-000 SXGA-BS-CM-SER-STD
	937401032	MATRIX 410 400-010 SXGA-BS-CM-ETH-STD
	937401033	MATRIX 410 600-000 UXGA-BS-CM-SER-STD
	937401034	MATRIX 410 600-010 UXGA-BS-CM-ETH-STD
内部光源	93A401019	LT-001 内部LT 红色 窄角
	93A401020	LT-002 内部LT 红色 宽角
	93A401021	LT-003 内部LT 白色 窄角
	93A401022	LT-004 内部LT 白色 宽角
	93A401024	LT-006 内部LT 红色 非常窄角
	93A401026	LT-010 高功率 LT 蓝色 非常窄角
	93A401025	LT-020 超高功率 LT 蓝色 非常窄角
C-Mount标准镜头	93ACC1793	LNS-106 6MM C-MOUNT 标准 镜头
	93ACC1794	LNS-1109 9MM C-MOUNT 标准 镜头
	93ACC1795	LNS-1112 12.5MM C-MOUNT 标准 镜头
	93ACC1796	LNS-1116 16MM C-MOUNT 标准 镜头
	93ACC1797	LNS-1125 25MM C-MOUNT 标准 镜头
	93ACC1798	LNS-1135 35MM C-MOUNT 标准 镜头
	93ACC1799	LNS-1150 50MM C-MOUNT 标准 镜头

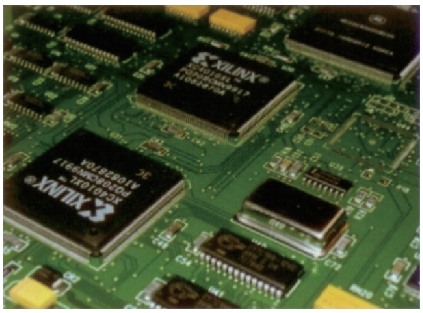

电子行业

配送和零售行业

医疗和药品

轮胎读码追溯

出现在本页面上的产品和公司名称以及商标可能是注册专利或其他相关公司的注册商标我们保留更新和改进的权利。

MEMOR™ 11系列移动数据终端

经过市场检验的设计，优化了性能和灵活性

灵活性方面可为员工量身定制

Memor 11系列的设计旨在为如今的移动办公人群提供多功能解决方案。该系列设备配备最新的操作系统和增强的处理性能，能够提供卓越的扫描性能和综合效率。不管零售、仓库、制造还是运输和物流应用方面的灵活性需求，Memor 11系列都能满足。可选择Wi-Fi版或Wi-Fi+4G版，在室内或任何将要前往的室外某个地方始终保持连接。

坚固轻巧的设计搭配企业级外形

在Memor 10大获成功之后，Memor 11采用经过市场检验的准工业级轻巧设计，比市场上大多数同类产品都能承受更多的翻滚跌落撞击。

先进的电池管理和无线充电

采用续航持久的可更换电池以及可确保工作连续性的内置的电池热插拔技术SafeSwap™，具备灵活的性能。其高效的无线充电技术可以提供极为可靠的非接触式充电，有助于减少维护，确保有效充电。

扫描性能提升

高端2D扫描引擎增强了在弱照明环境中的扫描性能，在长时间扫描工作中，搭配得利捷独有的“绿点”技术还能提高准确性和效率。

企业级解决方案；安全可靠的投资

因Android 11系统更加强大的安全和隐私设置以及谷歌移动服务的优势而被认证为Android™企业推荐设备

特征

- Wi-Fi版和Wi-Fi+4G版
- 设计经过市场检验，轻巧且坚固
- 增强CPU处理能力 + 4GB RAM
- 5英寸电容多点触控高清显示屏
- Android 11系统支持谷歌移动服务（可升级至Android 14）
- 二维超薄扫描引擎增强了弱照明环境下的扫描性能+得利捷独有“绿点”技术提供成功解码可视反馈
- 可更换电池，并支持SafeSwap™电池热插拔功能和智能电池管理功能，可靠性超高
- 非接触式无线充电有助于降低维护成本，确保设备的正确充电
- 耐化学性外壳的设计可承受强力消毒剂日常清洁
- 后向兼容目前所有的Memor 10附件
- 可使用Datalogic增值的软件套件应用工具
- EASEOFCARE服务计划和Datalogic Shield能够延长设备的使用寿命以及保护年限。

行业应用

- 零售：
  - 辅助销售
  - 库存管理
  - 降价/提价
  - 货架补货
  - 在线订单执行
  - BOPIS / BORIS
  - 门禁/票务
  - 酒店业：订单接收
- 仓储和制造：
  - 原材料入库/成品出库物流
  - 分拣打包
  - 发货和收货
  - 生产和质量控制
  - 库存管理
  - 追溯和追踪
  - 厂内物流
- 运输与物流：
  - 现场服务/维护
  - 交付/店铺直送DSD
  - 路径规划/订单处理
  - 交货/现场取证
  - 人员管理

技术规格

无线通信	
局域网(WLAN)	IEEE 802.11 a/b/g/n/ac 和802.11 d/h/i/k/r/v/w; Wi-Fi 联盟认证; WPA3 （个人和企业）
个人网(WPAN)	等级2，蓝牙® V5.0，低能耗（BLE）
NFC通信	支持以下标准：ISO14443-4（A型，B型） ISO15693; Mifare; Felica
*WWAN 蜂窝 *(仅适用于Wi-Fi/4G 版本)	LTE-Advanced / 4G+; Cat 6 • EMEA和ROW配置：GSM：四频；WCDMA：B1/5/8; FDD_LTE：B1/3/5/7/8/20/28；TDD_LTE： B38/39/40/41 • 北美配置（经过PTCRB认证）：GSM：四频；WCDMA：B1/2/4/5/8；FDD_LTE： B2/4/5/7/12/13/17/25/26/28
全球定位系统（GPS）	内置辅助GPS（A-GPS）支持类型： 美国GPS，俄罗斯格洛纳斯，中国北斗
译码性能	
一维/线性码	可识读所有标准一维码，包括GS1 DataBar™ 线性码。
数字水印编码	Digimarc® 条码
二维码	Aztec码、数据矩阵、汉信码、MaxiCode、MicroQR Code、二维码、Dotcode
邮政码	澳大利亚邮政、日本邮政、KIX Code、PLANET、POSTNET、Royal Mail Code (RM4SCC)、USPS Intelligent Mail
堆栈码	Micro-PDF417, PDF417, GS1 Composite, GS1 DataBar Expanded Stacked, GS1 DataBar Stacked, GS1 DataBar Stacked Omnidirectional, OCR（身份证，护照）
电器	
电池	可更换、可充电的电池 锂离子电池；3.8 V；4,100 mAh（15.6瓦时）
无线充电	10瓦快速充电
环境	
抗跌落	可承受从1.5米/5.0英尺处跌落到混凝土上（有橡胶保护套）；可承受从1.2米尺处跌落到混凝土上（无橡胶保护套）。根据IEC 60068-2-32方法2和MIL STD 810H转场跌落测试，对钢/混凝土进行测试。
抗翻滚	根据IEC 60068-2-32标准，带橡胶保护套可承受从0.5米尺处的1,000次撞击和从1.0米尺处的250次撞击；根据IEC 60068-2-32标准，不带橡胶保护套可承受从0.5米/1.6英尺处的600次撞击。
防水和防尘等级	IP65
耐化学性	可耐受化学清洁剂和工业用油
医疗行业消毒	异丙醇、过氧化氢、Clorox® 漂白剂；适用于主机和底座
温度	工作状态：-20 至 50 ºC 储存/运输：-30 至 70 ºC
接口	
接口	USB-C：高速USB 2.0主机和客户端
传感器	
振动	耐久且稳健的可编程软件
磁力计	感知方向（eCompass）
加速度计	3轴加速计可检测方向
*陀螺仪	感知角速度 *（仅Wi-Fi/4G 版本）
环境光	可根据环境自动调整显示屏背光
接近感应	靠近脸部时自动关闭显示屏

物理参数	
尺寸	15.5 x 7.8 x 1.87 cm
显示屏	5英寸IPS高清分辨率：720 x 1280； LED背光；触摸屏：采用 Dragontrail 钢化玻璃的5英寸电容式多点触控高清显示屏
按键	物理键：2个侧边扫描键；电源开/关键；音量调节键；3个用户可编程的 Android 键
重量	含电池：285.0 g
识读性能	
摄像头	分辨率：1300万像素；照明：用户可控 LED 闪光灯；镜头：自动对焦
扫描引擎	二维超薄成像扫描引擎（支持一维码/二维码）；得利捷“绿点”技术可为成功解码提供可视反馈； Halogen™ DE2102-HP: 景深：取决于条的码的密度和类型为4至90 cm； 分辨率：百万像素（1280 x 800）； 照明：白色和红色LED（用于Digimarc）； 瞄准：650 nm VLD；视角：42° H x 26° V
打印对比度（最小）	25%
支持条码的最小密度（密耳）	Halogen™ DE2102-HP: 一维线性：0.0635 mm / 2.5 mils; PDF：0.0762 mm/3 mils；数据矩阵：0.152 mm/6 mils
安全与法规	
机构认证	本产品在预期用途上满足必要的安全和监管机构认证。
环境合规	符合欧盟RoHS
软件	
应用软件	得利捷SoftSpot技术可实现可配置的软触发扫描；支持得利捷的预收银应用程序；Zello提供的企业级PTT
服务开通	Android Zero-Touch、二维码注册，NFC Bump服务开通
配置和维护	Scan2Deploy Studio, OEMConfig
系统维护	Datalogic Shield：周期性的安全补丁、固件更新和操作系统升级。
开发	可用Java、Cordova和Xamarin SDK
MDM兼容性	SOTI MobiControl, VMWare AirWatch, Ivanti Avalanche, 42Gears SureMDM, Microsoft Intune
终端仿真兼容性	StayLinked SmartTE, Ivanti Velocity
系统	
扩展插槽	Micro-SD 卡插槽：兼容 Micro SD-HC 卡；数据传输达 48 Mbps；用户可访问
SIM槽	MicroSIM标准尺寸
内存	系统RAM：4 GB；eMMC 闪存：32 GB
CPU处理器	2 GHz 八核
操作系统	Android v11支持GMS / AER（可升级至Android 14）
实时时钟	可软件控制的时间和日期
保修	
保修	1年工厂保修

附件

94A150095
单槽充电底座

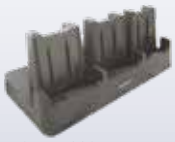
94A150096
三槽充电底座

94ACC0192
电池四联充

以太网适配器（单槽：94ACC0297/三槽：94ACC0288）

94A150097
车载充电底座

94ACC0201
扫描手柄

94ACC0193
橡胶保护套

DLR-SLED01-EU
RFID读写器

MEMOR™ 1

DATALOGIC
EMPOWER YOUR VISION

MEMOR™ 1 - 得利捷全新通用型全触摸终端

从辅助销售到车间，从后端收货到仓储，Memor 1 全触摸设备将是您任何需要数据采集应用的理想业务伙伴。

多个设备功能合为一体

Memor 1 设备配备了功能强大的 Qualcomm Snapdragon 平台，并采用了 Android™ 8.1 (Oreo) 和 GMS。该设备提供两种外形设计：一种是类似智能手机的手持式坚固设备；另一种是额外配有舒适扫描按键的枪柄式设备。具有坚固的黑色外壳，能够胜任绝大多数应用环境。

无线充电底座 - 单槽和三槽

Memor 1设备采用最先进的无线充电技术，无需清洁设备和底座上的触点。它从根本上降低了支持成本，提高了可靠性。3槽底座以及多种可选的单槽底座能够支持手持式或枪柄式设备，实现最大的灵活性。

升压和快速充电

Memor 1 设备不到2小时即可充满电量，采用升压快充技术，在充电后几分钟内就可使用。配备了六种充电方式，由用户自行决定符合他们需求的方式。

语音通讯器

Memor 1 设备采用IP语音协议 (VoIP)，可通过Wi-Fi无线网络进行通信，故而可以用作电话或 PTT 设备。

注：Android robot是根据Google创建和共享的作品来复制或修改的，并根据Creative Commons 3.0 Attribution License中描述的条款使用。

特性

- 多用途设备：手持式或枪柄式
- Android 8.1(Oreo)和谷歌移动服务(GMS)
- 无线充电消除了设备和底座上的所有触点
- 支持升压与快速充电模式
- 通过 Wi-Fi 进行 VoIP 或 PTT 电话通信
- 演示模式支持免提扫描
- Datalogic 得利捷创新 SoftSpot™ 技术可通过触摸显示屏实现触发
- 配有三轴加速计,可自动旋转屏幕方向
- 采用第三代大猩猩玻璃（Gorilla® Glass 3），实现 4.3 英寸电容式多点触控显示屏(FWVGA)
- 振动提示
- 先进的二维成像技术及图像捕获
- Datalogic 得利捷“绿点”专利技术可提供成功读取视觉反馈
- EASEOFCARE 年保服务计划提供一系列的服务级别，以保障您投资无忧，并实现生产效率及投资回报率最大化

行业应用

- 零售业：
  - 库存
  - 门禁
  - 礼品登记
  - 车间应用
  - 辅助销售
- 生产制造业：
  - 质量控制
  - 库存
- 物流：
  - 库存
  - 分拣/包装
  - 发货/收货
  - 追溯和追踪

技术规格

无线通信	
局域网（WLAN）	IEEE 802.11 a/b/g/n；Wi-Fi 安全标准：WEP、WPA/WPA2 PSK、802.1x EAP 方法：PEAP/MSCHAPV2、PEAP/GTC、TLS、TTLS/PAP、TTLS/MSCHAP、TTLS/ MSCHAPV2、TTLS/GTC、PWD
个人网（WPAN）	蓝牙®无线技术 4.0 版 - 双模，支持经典蓝牙和低功耗蓝牙。
NFC 通信	设备与底座之间的 NFC 通信
译码能力	
一维码/线性码	可自动区分所有标准一维码，包括 GS1 DataBar™ 线性码。
二维码	Aztec码、数据矩阵、MaxiCode、PDF417、MicroPDF417、Micro QR Code、QR Code
邮政码	澳大利亚邮政码、日本邮政码、KIX Code、Royal Mail、USPS 智能邮件码、USPS PLANET、,USPS POSTNET
数字水印	支持 Digimarc® 条形码（可选）
电源	
电池	可更换电池组，具有可充电锂离子电池；3.7V；3,000 mAh（12瓦时）
无线充电	两个充电选项：快速充电或标准充电
环境	
抗跌落	可耐受多次从 1.2m/4.0 ft 高度摔落至混凝土胶合板地面；可耐受多次从 1.5m/5.0 ft 高度摔落至混凝土胶合板地面（带橡胶护套）
温度	工作：-10 至 50 °C / 14 至 122 °F
接口	
接口	USB 2.0 客户端（带标准 Micro-USB 连接器）SDXC 卡插槽（非用户访问）
传感器	
加速计	3轴加速计可检测方向
陀螺仪	感知角速度
震动	可软件编程
磁力计	感知角速度

物理参数	
显示屏	4.3英寸全触摸 TFT-LDC 彩色显示屏；FWVGA：854 x 480像素；16M 色彩；LED 背光
触摸屏	电容式；多点触控；第三代大猩猩玻璃(Gorilla® Glass 3)
物理键	手持式：主页/扫描 完全可编程按键 手枪式：主页/扫描 完全可编程按键，扫描键
LED/照明	软件可编程，电池盖底部灯光
尺寸	手持式：14.5 x 7.7 x 3.4 cm/5.7 x 3.0 x 1.3 in 手枪式：14.5 x 7.7 x 11.6 cm/5.7 x 3.0 x 4.5 in
重量（含电池）	手持式：275.0 g/9.7 oz 手枪式：305.0 g/10.7 oz
识读性能	
景深	根据条形码密度为 4.3至35.0 cm / 1.7至13.8 in
最低分辨率	4 mils 线性码；5 mils 二维码
识读指示	扬声器（多音），Datalogic 得利捷“绿点”专利技术可提供成功读取可视反馈
安全与法规	
机构认证	本产品在预期用途上满足必要的安全和监管机构认证。
环保	符合欧盟RoHS
软件	
应用	Datalogic 得利捷 SoftSpot 技术可配置软触发器；支持 Datalogic 得利捷的预收银应用程序；42Gears 提供预授权设备和浏览器锁定；Zello 提供的企业级 PTT
服务开通	Android Zero Touch 注册
配置和维护	设备配置用 Datalogic DXU 和 PC 固件升级
开发	提供 Java 和 Xamarin SDK
MDM	SOTI MobiControl、VMWare AirWatch、Wavelink Avalanche、42Gears SureMDM
终端仿真	StayLinked SmartTE、Wavelink Velocity
系统	
内存	系统RAM：2 GB; 系统闪存：16 GB 闪存盘 SD 卡出厂安装选项
CPU	Qualcomm SnapDragon Quadcore 1.1 GHz
操作系统	Android™ 8.1 和 GMS
保修	
保修	1年工厂保修

小心激光辐射-切勿直视激光束

附件

底座与基座

94ACC0206
3槽底座

94ACC0207
单槽带锁底座

94ACC0208
单槽底座，只限充电

外壳/皮套

94ACC0209
手持式橡胶护套

94ACC0210
手枪式橡胶护套

91ACC0080
皮套

MEMOR™ 10

DATALOGIC

android enterprise recommended

MEMOR™ 10 – 专为企业用智能手机设计的强大终端

如果您正在寻求一款功能强大且性能优良的智能手机，却又担心它无法应对企业的典型挑战，那么新型 Datalogic Memor 10 PDA 就是您的理想之选！

Memor™ 10 采用轻巧紧凑型设计，使用最新的智能手机技术和 Android™，提供用户友好体验；结合高性能一维/二维条码扫描功能，几乎适用于所有工业级室内或室外环境。

超高性能

Memor™ 10 采用 2 GHz 时钟频率的高级八核平台，可提供适用于严苛应用的超高性能，同时搭载 Android 8.1（Oreo）和谷歌移动服务（GMS）。此外，Memor™ 10 是首批入选谷歌公司“安卓企业推荐计划”的坚固型设备之一。

无线充电结合可更换电池

Memor™ 10 采用 Datalogic 得利捷业内首创无线充电技术，可实现高可靠性的无触点式充电，因此无需清洁设备和底座上的触点。此外，Memor™ 10 采用一键式可更换电池，能够获得最佳操作优势。

通信

Memor™ 10 采用可用于室内和室外应用的一整套嵌入无线技术：双频 Wi-Fi，包括最新 802.11ac 标准；带有蓝牙低功耗技术（BLE）的 Bluetooth® 4.2 版，可提供超低功率的快速连接；NFC可实现轻松配对；尤其是蜂窝语音和数据，已经采用了用新一代 LTE-Advanced/4G+ 技术。

注：Android robot 在谷歌创建和分享的工作基础上重现或改造，按照 Creative Commons 3.0 Attribution License 中说明的条件使用。

特点

- 符合人体工程学，轻巧坚固
- 采用 Dragontrail™ 钢化玻璃的5英寸电容式多点触控高清显示屏
- Android 8.1 （Oreo）和谷歌移动服务
- 无线充电消除了设备和支架上的所有触点
- 坚固耐用，可耐受从 1.5 m/5 ft 高度摔落至混凝土地面，IP65 密封等级
- 双频 Wi-Fi，包括最新 802.11ac 标准和用于快速漫游的 802.11r/k。
- 语音和数据的全网蜂窝连接，支持 LTE-Advanced/4G+
- 辅助 GPS，用于基于位置的应用程序
- 蓝牙 4.2 版短距离无线技术
- 用于近距离通信的 NFC
- 高级 2D 超薄扫描器，Datalogic 得利捷专利的“绿点”技术可提供成功读取反馈
- Datalogic 得利捷创新 SoftSpot™ 技术可通过触摸显示屏实现触发
- 抗化学品的塑料/外壳，可耐受用消毒剂日常清洁
- EASEOFCARE 年保服务计划提供一系列的服务级别，以保障您投资无忧，并实现生产效率及投资回报率最大化

行业 – 应用

- 零售业:
  - 辅助销售
  - 库存
  - 门禁
  - 车间应用
  - 移动 POS 机
- 运输与物流:
  - 路径计算
  - 直接配送到商店
  - 人员管理
  - 快递增值服务
- 生产制造业:
  - 生产线和质量控制
  - 内部物流
  - 库存
  - 现场维护
- 医疗保健:
  - 床边护理
  - 药房
  - 库存管理
  - 实验室

MEMOR™ 10

技术规格

无线通信	
局域网（*WLAN*）	IEEE 802.11 a/b/g/n/ac 和 802.11 k/r/v；频率范围：取决于国家，通常为 2. 4GHz 和 5GHz 频段
个人网（*WPAN*）	蓝牙无线技术 4.2 版（经典蓝牙无线技术和 BLE）
NFC 通信	支持以下标准：ISO14443-4（A型，B型）ISO15693；Mifare；Felica
WWAN/蜂窝	LTE-Advanced/4G+；Cat 6 • EMEA and ROW 配置：GSM：Quad band； CDMA：BC0；WCDMA：B1/5/8；FDD_LTE:B1/3/5/7/8/20/28；TDD_LTE:B38/39/40/41 • 北美国家配置（PTCRB 认证）：GSM：Quad band；CDMA：BC0/1；WCDMA：B1/2/4/5/8；FDD_LTE:B2/4/5/7/12/13/17/25/26；TDD_LTE:B38/39/40/41
全球定位系统（GPS）	内置带辅助定位功能的GPS(A-GPS) 支持类型：美国GPS，俄罗斯格洛纳斯卫星导航系统，中国北斗卫星导航系统
译码能力	
一维码/线性码	可自动区分所有标准一维码，包括 GS1 DataBar™ 线性码。
二维码	Aztec Code、数据矩阵、中国汉信码、MaxiCode、MicroQR Code、QR 码、UPU FICS、USPS 智能邮件码
邮政码	澳大利亚邮政码、日本邮政码、KIX Code、PLANET、POSTNET、Royal Mail Code（RM4SCC）
堆叠码	Micro-PDF417、PDF417、GS1 DataBar Composites、GS1 DataBar Expanded Stacked、GS1 DataBar Stacked、GS1 DataBar Stacked Omnidirectional
电源	
电池	可更换电池组，具有可充电锂离子电池；3. 8v；4, 100 mAh（15. 6瓦时）
无线充电	符合 Qi 标准；10瓦快速充电
环境	
抗跌落	可耐受从 1.5 m/5.0 ft 高度摔落至混凝土地面（带橡胶护套）；可耐受从 1.2 m/4.0 ft 高度摔落至水泥混凝土地面（无橡胶护套）。根据 IEC 68-2-32 方法 2 和 MIL STD 810G 美军标防撞测试在钢铁/水泥地面测试。
抗翻滚	根据 IEC 600-2-32，在带橡胶护套的情况下，可耐受 1000 次从 0.5 m高度翻滚，以及 250 次从 1.0 m高度翻滚； 根据 IEC 600-2-32，在无橡胶护套的情况下，可耐受600次从 0.5 m高度翻滚
防水和防尘密封	IP65
耐化学品	抗化学清洁剂和工业用油（标准型和医疗型）
医疗保健清洁	异丙醇、过氧化氢、Clorox® 漂白剂；适用于设备和支架
温度	工作：-20 至 50 °C；储存/运输：-30 至 70 °C
接口	
接口	带 USB 的高速 USB 2.0 主机和客户端C 型连接器
传感器	
震动	持续时间和强度可软件编程
加速计	3轴加速计可检测方向
陀螺仪	感知角速度
环境光	自动调整显示屏背光
近距	靠近脸部时自动关闭显示屏

物理参数	
尺寸	15.5 x 7.8 x 1.87cm
显示屏	5英寸 IPS 高清分辨率 720 x 1280；LED 背光；触摸屏：采用 Dragontrail 钢化玻璃的5英寸电容式多点触控高清显示屏
按键	物理键：2个侧扫描键；电源开/关键；音量调节键；3个用户可编程的 Android™ 键
重量	含电池：285.0 g
识读性能	
摄像头	分辨率：1300万像素；照明：用户可控 LED 闪光灯；镜片：自动聚焦
扫描引擎	二维超薄区域扫描器（支持一维码/二维码）；Datalogic 得利捷“绿点”技术可提供良好读取反馈；景深：根据条形码密度和类型为 8.5至 50 cm/3.3至 19.7 in；分辨率：VGA （640 x 480 像素）；照明：白色 LED；瞄准：650 nm VLD；视场：48°H x 34°V
打印对比度（最小）	25%
最小元素宽度	一维线性：0.0762 mm / 4 mils PDF：0.127 mm / 6.6 mils Data Matrix：0.195 mm / 7.5 mils
安全与法规	
机构认证	本产品在预期用途上满足必要的安全和监管机构认证。
环保	符合欧盟《关于在电子电气设备中限制使用某些有害物质指令》
软件	
应用	Datalogic 得利捷 SoftSpot 技术可配置软触发器；支持 Datalogic 得利捷的预收银应用程序；42Gears 提供预授权设备和浏览器锁定；Zello 提供的企业级 PTT
服务开通	Android Zero Touch 注册和 QR 码或 NFC Bump 服务开通
配置和维护	设备配置用 Datalogic DXU 和 PC 固件升级
开发	提供 Java 和 Xamarin SDK
MDM SOTI	MobiControl、VMWare AirWatch、Wavelink Avalanche、42Gears SureMDM
终端仿真	StayLinked SmartTE、Wavelink Velocity
系统	
扩展	SLOTS Micro-SD 卡插槽：兼容 Micro SD-HC 卡；数据传输达 48 Mbps；用户可访问
内存	系统RAM：3 GB；eMMC 闪存：32 GB
微处理器	2 GHz八核
操作系统	GMS Android v8.1
实时时钟	软件控制的时间和日期标记
保修	
保修	1年工厂保修

附件

基站/充电器

• 94A150095
单槽底座

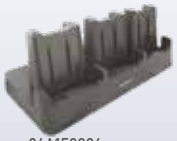

• 94A150096
3槽底座

• 94ACC0192
4槽 电池充电器

其它

• 94A150097
车载底座

• 94ACC0201
可连接手枪式 握柄

• 94ACC0193
橡胶护套

MEMOR™ 20

DATALOGIC

MEMOR™20 – 追求品质

Memor 20：应对严峻企业挑战的优质PDA。采用轻巧的紧凑型设计，酷炫5.7英寸全高清显示屏，搭配新式的辅助通知显示屏。搭载智能手机技术和高性能一维/二维条码扫描功能，拥有优异的工业稳定性，几乎适用于任何室内或室外环境。

坚固耐用，性能保证

Memor 20选用高通骁龙SD660八核平台，频率达2.2 GHz，即使在苛刻应用中也能保证性能。搭载带有谷歌移动服务（GMS）的Android™ 9（Pie），提供人性化体验。此外，该产品凭借其优异品质，已经过Google验证，入选“安卓企业推荐”计划。

Memor 20是专为恶劣环境设计的优质PDA，拥有IP65和IP67工业防护等级，可耐受多次从1.8米（6.0英尺）高度跌落至混凝土地面的撞击。

无线充电结合可更换电池

Memor 20采用Datalogic得利捷业内首创无线充电技术，可实现高可靠性的无触点式充电，因此无需清洁设备和底座上的触点。Memor 20还提供一键式可更换电池 - 该电池采用Datalogic得利捷专利“安全更换”技术。

验证和安全

Memor 20提供正面组合式主页按钮，兼具指纹传感器，以用于安全验证。智能底座还提供安全和自定义功能，其锁定功能不仅能够保护设备，还能避免未经授权的使用、设备丢失或盗窃。

通信

Memor 20 采用可用于室内和室外应用的一整套嵌入无线技术：双频 MIMO Wi-Fi，包括最新 802.11ac 标准；带有蓝牙低功耗技术(BLE) 的 Bluetooth® v5，可提供超低功率的快速连接；NFC可实现轻松配对；尤其是蜂窝语音和数据连接，已经采用了带有双SIM卡的新一代LTE-Advanced技术。

android enterprise recommended

特性

- 采用Gorilla™钢化玻璃打造酷炫5.7英寸全高清显示屏，比例为18:9
- 新式辅助显示屏，显示各类通知
- 搭载带有谷歌移动服务的Android 9 (Pie)；加入”安卓企业推荐”计划
- 无线充电消除了设备和底座上的所有触点
- 前置和后置彩色摄像头
- 搭载用于安全用户身份验证的指纹传感器
- “安全更换”技术，直观指示安全更换电池的时间
- 坚固耐用，可耐受从1.8米（6英尺）高度跌落至混凝土地面的撞击，IP65/67密封等级
- 双频MIMO Wi-Fi，包括802.11ac和用于快速漫游的802.11r/k/v。
- 用于语音和数据的高级蜂窝连接，LTE和双SIM卡功能
- 辅助GPS，用于基于位置的应用程序
- 蓝牙5.0版短距离无线技术
- 用于近距离通信的 NFC
- 高级2D超薄百万像素扫描引擎，Datalogic得利捷专利的“绿点”技术可提供成功读取反馈
- Datalogic得利捷创新SoftSpot™技术可通过触摸显示屏实现触发
- 抗化学品的塑料/外壳，可耐受用消毒剂日常清洁
- EASEOFCARE年保服务计划提供一系列的服务级别，以保障您投资无忧，并实现生产效率及优异的投资回报率 。EASEOFCARE包含用于Android安全补丁和OS升级的Datalogic Shield。

行业 - 应用

- 零售：
  - 辅助销售
  - 库存
  - 车间应用
  - 移动POS
- 运输与物流业：
  - 路径规划
  - 直接配送到商店
  - 人员管理
  - 快递增值服务
- 生产制造业：
  - 生产线和质量控制
  - 远程维护和技术支持
  - 内部物流
  - 库存
- 医疗保健：
  - 床边护理
  - 家庭/远程护理
  - 药房/实验室
  - 库存管理

注：Android robot是根据Google创建和共享的作品来复制或修改的，并根据Creative Commons 3.0 Attribution License中描述的条款使用。

技术规格

无线通信	
局域网（WLAN）	IEEE 802.11 a/b/g/n/ac 和 802.11 d/e/h/k/r/v/w；频率范围：取决于国家，通常为 2.4 GHz 和 5 GHz 频段 2 x 2 MIMO 技术可实现更高的通量和覆盖范围（仅限 Wi-Fi型号）
个人局域网（WPAN）	蓝牙无线技术5.0版（经典蓝牙无线技术和BLE）
NFC 通信	支持以下标准：ISO14443-4（A型，B型） ISO15693；Mifare；Felica
WWAN/蜂窝	LTE-Advanced/4G+；CAT 9；双Nano SIM卡 • 欧洲、中东、非洲和其他国家/地区配置： GSM：四频；WCDMA： B1/2/5/8; FDD_LTE: B1/3/5/7/8/20/28 • 北美配置（AT&T和Verizon认证）：GSM：四频；WCDMA：B1/2/4/5/8; FDD_LTE：B1/2/4/5/7/12/13/17/25/26/30；支持 VoLTE
全球定位系统（GPS）	集成辅助GPS（A-GPS） 支持的类型：GPS、GLONASS、北斗
译码能力	
一维/线性代码	可自动识别所有标准一维码，包括 GS1 DataBar™ 线性码。
二维码	Aztec Code、Data Matrix、中国汉信码、MaxiCode、MicroQR Code、QR Code、Dotcode
邮政码	澳大利亚邮政码、日本邮政码、KIX Code、PLANET、POSTNET、Royal Mail Code (RM4SCC)、UPU FICS、USPS Intelligent Mail
堆叠码	Micro-PDF417, PDF417, GS1 DataBar Composites, GS1 DataBar Expanded Stacked, GS1 DataBar Stacked, GS1 DataBar Stacked Omnidirectional
数字水印码	Digimarc® Barcode
电器	
电池	一键式可更换电池，具有可充电锂离子；3.85v；额定3,900 mAh，15瓦时（典型值为4,100 mAh）；“安全更换”技术可保护应用程序数据
无线充电	符合WPC Qi EPP；15W快速充电
环境	
抗跌落	可耐受从1.8米（6.0英尺）高度跌落至混凝土地面（带橡胶护套）的撞击；可耐受从1.2米（4.0英尺）高度跌落至混凝土地面（无橡胶护套）的撞击。根据IEC 60068-2-32方法1和MIL STD 810G美军标防撞测试在钢铁/水泥地面测试。
翻滚	根据IEC 600-2-32，在带橡胶护套的情况下，可耐受1000次从1米（3.3英尺）高度翻滚的撞击；根据60068-2-32方法1，在无橡胶护套的情况下，可耐受600次从0.5米（1.6英尺）高度翻滚的撞击
防水和防尘密封	IP65和IP67
耐化学品	抗化学清洁剂和工业用油（标准型和医疗型）
医疗保健清洁	异丙醇、过氧化氢、Clorox® 漂白剂；适用于设备和底座
温度	工作状态：-20 至 50 °C / -4 至 122 °F 储存/运输：-30 至 70 °C / -22 至 158 °F
接口	
接口	USB-C：高速USB 3.1 gen1 支持主机和客户端模式；千兆以太网连接（通过3槽底座）
传感器	
振动	耐久且稳健，可软件编程
加速计	3轴加速计可检测方向
陀螺仪	感知角速度
环境光	自动调整显示屏背光
接近识别	靠近脸部时自动关闭显示屏
生物特征识别	电容式指纹传感器；每个用户5个指纹，最多5个用户

物理参数	
尺寸	17.0 x 7.97 x 1.92 cm / 6.69 x 3.14 x 0.76 in
主要显示屏	5.7英寸LTPS，18:9格式 - FHD分辨率1080 x 2160；LED背光
辅助显示屏	辅助显示屏在顶部，方便显示Android通知：0.7英寸 POLED显示屏
辅助显示屏	物理键：2个侧面扫描键；电源开/关；音量高/低；3个Android模拟键；指纹感应器
触控面板	触摸屏：5点多点触摸电容面板，采用第三代康宁大猩猩玻璃；支持手套和手写笔
重量	含电池：295 g / 10.4 oz
识读性能	
摄像头	后置摄像头：分辨率：1300万像素： 照明：用户可控 LED 闪光灯；镜头：自动对焦 前置摄像头：分辨率：8百万像素；固定焦距
扫描引擎	Halogen™ DE2102扫描引擎： 二维超薄2D扫描引擎（支持一维码/二维码）； Datalogic 得利捷“绿点”技术可提供成功读取反馈； 景深：根据条形码密度和类型为 4至90 cm/1.6至35 in； 分辨率：百万像素（1280 x 800 像素）； 照明：白色和红色LED（用于Digimarc）； 瞄准：650 nm VLD；视场：42° H x 26° V
打印对比度（最小）	25%
扫描精度	一维线性：0.0635 mm / 2.5 mils PDF：0.0762 mm / 3 mils Data Matrix：0.152 mm / 6 mils
安全与法规	
机构认证	本产品在预期用途上满足必要的安全和监管机构认证。
环境符合	符合欧盟RoHS
软件	
应用	Datalogic得利捷SoftSpot技术可配置软触发器； 支持Datalogic得利捷的预收银应用程序； 42Gears提供预授权设备和浏览器锁定； Zello提供的企业级PTT
服务开通	Android Zero Touch、QR码注册、NFC Bump服务开通
配置和维护	Scan2Deploy Studio、DXU、OEMConfig
软件维护	Datalogic Shield：定期的安全补丁、固件更新和操作系统升级。
开发	提供 Java 和 Xamarin SDK
MDM	SOTI MobiControl、VMWare AirWatch、Ivanti Avalanche、42Gears SureMDM、Microsoft Intune
终端仿真	StayLinked SmartTE、Ivanti Velocity
系统	
SIM卡插槽	双SIM卡插槽：Nano SIM卡
内存	系统RAM：4 GB；eMMC 闪存：64 GB
微处理器	高通 SD660 八核 2.2 GHz
操作系统	Android v9.0 (Pie) GMS
实时时钟	软件控制的时间和日期标记
保修	
保修	1年工厂保修

配件

94A150099 单槽底座，仅可充电；
94A150100 带锁定和USB口

94A150103 3槽底座，仅可充电；
94A150104 带锁定和以太网口

94ACC0246 电池四联充

94A150105
车载底座

94ACC0253
可拆卸手柄

94ACC0247
橡胶护套

© 2020 Datalogic S.p.A. and/or its affiliates. • All rights reserved. Without limiting the rights under copyright, no part of this documentation may be reproduced, stored in or introduced into a retrieval system, or transmitted in any form or by any means, or for any purpose, without the express written permission of Datalogic S.p.A. and/or its affiliates. • Datalogic and the Datalogic logo are registered trademarks of Datalogic S.p.A. in many countries, including the U.S. and the E.U. • Memor is a trademark of Datalogic S.p.A. and/or its affiliates, registered in many countries, including the U.S. and the E.U. • Android is a trademark of Google Inc. The Android robot is reproduced or modified from work created and shared by Google and used according to terms described in the Creative Commons 3.0 Attribution License. • The Bluetooth word mark and logos are owned by Bluetooth SIG, Inc. and any use of such marks by Datalogic Group companies is under license. • All other trademarks and brands are property of their respective owners • Product specifications are subject to change without notice. •
DS-MEMOR20-CH Revision B 20200414

坚固耐用的人体工学设计

Memor™ X3移动数据终端机身纤巧轻便，基于卓越的人体工学设计，便于单手操作，产品坚固耐用且防水防尘，可以抵抗意外坠落。激光型号以康宁Corning® Gorilla®玻璃作为激光扫描窗口为特征，可长时间保持最佳的扫描性能！

数据采集

对于一维条码的采集而言，可选择激光或一维影像技术。激光型号可实现高速读取，景深更长，而一维影像式型号在读取印刷模糊或破损条码时的读取率较高。此外，选用区域（二维）影像式扫描仪可读取二维码、线性码和堆栈码。

计算

Memor X3移动数据终端采用工业标准的操作系统，处理器速度更快，有更多的内存可用于应用程序。内置的大容量闪存可用于数据备份和管理大容量数据，而用户级的SD卡槽则可支持达32GB的容量，允许扩展存储容量。

通信

可按批处理或无线局域网选择型号，允许通过有线标准（USB、RS-232或以太网，通过支架）或完全兼容Cisco的802.11a/b/g/n无线电进行数据传输，支持加密协议，如WPA和WPA2。

整套

Memor X3移动数据终端包含一个充电器，一根mini USB通讯线，和一系列应用软件（包括Wavelink Avalanche™），拆盒即用！

特征

- 符合人体工学设计，结构紧凑且坚固耐用
- Microsoft Windows CE 6.0 Core 或 Pro 版本
- 内嵌通过CCX V4安全认证的Summit IEEE802.11a/b/g/n无线局域网卡
- 蓝牙无线技术2.1，带EDR
- 采用Datalogic专利“绿点”技术通过“good read”指示灯，直观反映条码读取的正确
- 可选引擎：激光；二维影像式；一维影像式
- 256 MB RAM用于Windows CE Pro/128 MB用于Windows CE Core
- 512 MB闪存
- XScale™ PXA 310 @ 806 MHz处理器用于Windows CEPro /624 MHz用于Windows CE Core
- 用户级microSD卡槽
- 坚固耐用，1.2米/4.0英尺抗摔和IP54防护等级
- Wavelink Avalanche⊠设备管理软件
- EASEOFCARE年保服务计划提供一系列的服务级别，以保障您投资无忧，并实现生产效率及投资回报率最大化

行业-应用

- 零售：集中和分散推广销售人员，仓储式会员店，DIY自助商店，专卖店，药房，杂货店和便利店
  - 店铺管理
  - 库存管理
  - 货架补给
  - 价格管理
  - 订单输入
  - 销售协助
  - 快速结账

技术规格

物理参数

尺寸	15.6 x 5.7 x 4.0 厘米 / 6.1 x 2.2 x 1.6英寸
显示屏	反射式TFT日光下可读彩色显示器 QVGA，240 x 320 像素，2.4英寸屏幕对角，64K色彩，含背光灯，触摸屏
键盘	25个键，背光键盘，两个编程侧键
重量	233.0克 / 8.2 盎司，含标准电池
扫描窗口	康宁Corning® Gorilla® Glass 2（仅激光扫描器）

系统

音频设备	扬声器，内置麦克风，振动器
扩展槽	用户级Micro SD 卡槽（兼容SDHC）
内存	512 MB （包括针对用户数据和程序永久存储系统的备份） 系统内存： 256 MB(所有Windows CE6.0 Pro) 128 MB(所有windows CE6.0 Core)
微处理器	XScale™ PXA310 @ 806 MHz (Windows CE6.0 Pro); 624 MHz(Windows CE6.0 Core)
操作系统	Microsoft Windows CE 6.0 Pro，配有Microsoft 写字板和Internet Explorer 6.0 Microsoft Windows CE 6.0 Core
实时时钟	可软件控制的时间与日期

通讯

局域网 (LAN)	Summit IEEE 802.11 a/b/g/n 频率范围：视乎不同国家而定，一般为2.4和5.2 GHz；CCX v4 安全认证
个人局域网(PAN)	蓝牙无线技术2.1，带EDR，等级2

环境

抗摔度	可承受由1.2米/4.0英尺高处坠落至水泥地面
抗滚落	可承受任意1000次从0.5m/ 1.6 ft高处的翻滚坠落
防护等级	IP54
温度	工作状态：0至50 °C / 32至122 °F 储藏/运输：-20 至 70 °C / -4 至 158 °F

电源

电池	可替换式充电锂离子电池； 3.7 V 1430/2300 mAh （5.29/8.51 Watt hours）

接口

接口	Electrical：集成RS-232串口，速率可达115.2 KBPS USB：集成MINI USB接口，主机端1.1，客户端2.0

警告：激光辐射 – 切勿直视光束

数据采集

二维影像式扫描引擎	景深：4.3至35.0厘米 / 1.7至13.8英寸，视条码密度而定；最低分辨率：一维条码4mils；二维条码 5mils；扫描速率：每秒最多60 帧； 成功读取反馈功能：Datalogic专利”绿点”技术
一维影像式扫描引擎	景深：3.8 至 61.0 厘米 / 1.5至24.0 英寸，视条码密度而定； 最低分辨率：0.127毫米 / 4mils； 扫描速率：50次/秒，标称； 成功读取反馈功能：Datalogic专利”绿点”技术
激光型扫描引擎	景深：5.0至64.0厘米/2.0至25.2英寸，视条码密度而定； 最低分辨率：0.100 毫米/4mils； 扫描速率：104+/-12次/秒； 成功读取反馈功能：Datalogic专利“绿点”技术

译码能力

一维码/线性码	对所有标准一维码包括GS1 DataBar™ I线性码可自动区分和译码。
二维码	Aztec Code, Data Matrix, Intelligent Mail, Maxicode, QR Code, Micro QR Code, UPU FICS, USPS 4C
邮政码	Australian Post, Japanese Post, KIX Post; Planet Code, Postnet, Royal Mail Code (RM4SCC)
堆栈码	MicroPDF417, PDF417

软件

实用程序	Datalogic预授权的Pal应用程序库
配置和维护	Wavelink Avalanche™预授权，Avalanche远程控制，Avalanche SecurePlus，Datalogic 固件实用程序（DFU）；Datalogic 桌面应用程序（DDU）；Datalogic 配置实用程序（DCU）
开发	Datalogic SDK (C/C++, .NET, JAVA), Wavelink Studio®，DL Mobility Developer Assistant，MCL-Collection，Java 虚拟机
网页浏览器	Datalogic 自定义网页浏览器
安全	Wavelink CE Secure, Wavelink Certificate Manager
终端仿真软件	Wavelink Terminal Emulation, Wavelink ConnectPro

安全与法规

机构认证	该产品符合相关部门的安全与监管规定。
环境符合	符合欧盟RoHS 规定 VLD - Class 2 IEC/EN60825-1；除了2007年6月24日颁布的50号《通知》中的标准偏差，其余均符合21 CFR 1040.10之规定
LED级别	无风险等级的 IEC/EN62471

保修期

保修期	一年

配件

通讯座/充电器

• 94A150058 带备用电池充电槽的单槽通讯座

• 94A150059 带备用电池充电槽的单槽通讯座 （可选： RS-232接口配备以太网或USB接口）

• 94A150060 四联充电器

• 94A151123 电池充电器

© 2014 Datalogic ADC, Inc. • All rights reserved. • Protected to the fullest extent under U.S. and international laws. • Copying, or altering of this document is prohibited without express written consent from Datalogic ADC, Inc. • Product specifications are subject to change without notice. • Datalogic and the Datalogic logo are registered trademarks of Datalogic S.p.A. in many countries, including the U.S. and the E.U. • Memor and Pal are trademarks of Datalogic ADC Srl. • The Bluetooth word mark and logos are owned by Bluetooth SIG, Inc. and any use of such marks by Datalogic ADC, Inc. is under license. • All other brand and product names are trademarks of their respective owners.
DS-MEMORX3-ZH Revision A 20140314

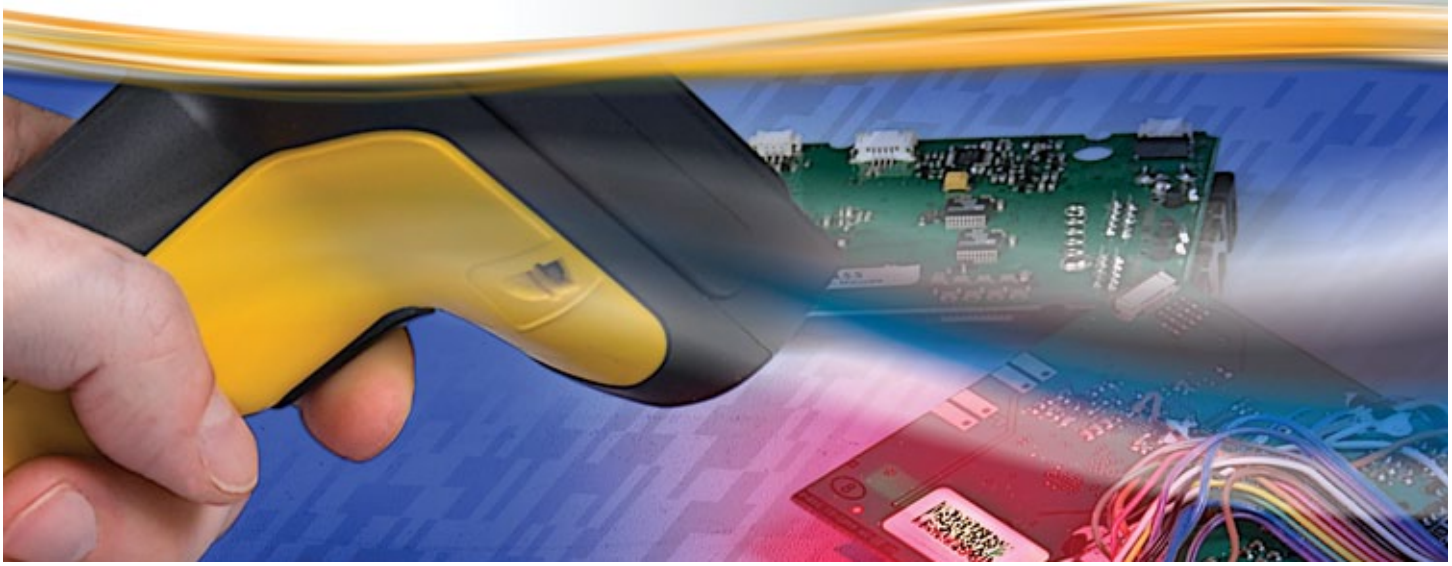

工业级有线手持区域影像条形码阅读器

PowerScan 7100/7000 产品系列是 Datalogic ADC 耐用工业级手持数据采集产品的超值品种。PowerScan 7000 2D 线性成像有线阅读器十分适合在需要苛刻环境条件下读取混合条码的商用和工业级应用。

7000 2D 阅读器支持对标准 1D 条形码、堆栈 2D 标签（如 PDF417、MicroPDF 和复合码）和矩阵 2D 标签（如 Data Matrix、MaxiCode 和 QR 码）以及邮政码和 OCR 字体解码。它也能够捕捉签名或物体的图像，如运送货物的受损图像。

重量轻、平衡性好并符合人体工学；使它在长期间手持使用时十分舒适。它具有快速的全方位扫描和很大的景深，无论是手持或免提应用时，可以尽量减少瞄准标签动作的同时，加快扫描操作的速度。

跟所有的 PowerScan 产品一样，PowerScan 7000 2D 阅读器的结构经过研发和测试，可在极端的环境条件下保持稳定的阅读性能。塑模覆盖了所有扫描器外壳上可能跌落的接触点，增加了额外的防震强度，以使阅读器可以承受 50 次从 2.0 米 / 6.5 英尺跌落至水泥地面的强度，而性能未受影响。响亮的蜂鸣器和明亮的瞄准照明在噪杂环境中提供直观的良好读码反馈。内置的金属固定钩用于暂停应用，以确保工作场所的效率。

特性

- 光学组件有标准距离和高密度
- 用于多种用途的高分辨率 VGA 增强型影像捕捉，包括签名捕捉
- 可对 1D、2D 和堆栈码以及邮政码和 OCR 字体解码
- 明亮的瞄准照明可确保在不同照明条件下快速、可靠地扫描
- 防水和防尘密封等级：IP65
- 抗跌落 2.0 米 / 6.5 英尺
- 可在较大温度范围内操作
- 25kV 静电防护（空气放电）

GS1 DATALOGIC 5 YEAR WARRANTY

www.adc.datalogic.com

译码能力

OCR CODES	OCR-A; OCR-B
一维码/线性码	对所有标准一维码包括GS1 DataBar™线性码可自动区分和译码.
二维码	Aztec Code; Aztec Mesas; Data Matrix; MaxiCode; QR Code
堆栈码	Code 49; GS1 DataBar Composites; GS1 DataBar Expanded Stacked; GS1 DataBar Stacked; GS1 DataBar Stacked Omnidirectional; MicroPDF417; PDF417
邮政码	KIX Post; Planet Code; Postnet; 中国邮政码; 加拿大邮政码; 日本邮政码; 英国邮政码

电器

电流	工作状态（标称）: With Aiming: 700 mA @ 5 VDC Without Aiming: 470 mA @ 5 VDC 待机/空闲（标称）: Low Power Mode: 55 mA @ 5 VDC Normal: 100 mA @ 5 VDC
输入电压	4 至 14 VDC

环境

ESD静电保护（空中放电）	25 kV
抗跌落	可承受50次从2米/6.6英尺跌落水泥地的撞击
温度	储藏/运输: -40 至 60 ° C / -40 至 140 ° F 工作状态: -30 至 50 ° C / -22 至 122 ° F
湿度（非冷凝）	5 至 95%
环境光	0 至 100.000 Lux
防水和防尘密封	IP65

接口

接口	RS-232; USB; 键盘口

物理参数

可选颜色	黄色/黑色
尺寸	19.0 x 7.5 x 11.5 cm / 7.5 x 3.0 x 4.5 in
重量	283.0 g / 10.0 oz

识读性能

光源	照明: 红色照明LED 626 nm +/- 30 nm 瞄准: 绿色瞄准LED 526 nm +/- 30 nm
分辨率（最大）	0.130 mm / 5 mils
影像感应器	VGA Plus: 752 x 480 pixels
影像扑捉	图像格式: BMP, JPEG, TIFF; Greyscale: 256, 16, 2
打印对比度（最小）	37%
识读指示	蜂鸣器（音调可调）; 识读LED
识读角度	卷曲度: 360°; 斜度: +/- 40°; 歪曲度（偏离）: +/- 40°

扫描范围

标准景深	最小景深由条码长度和扫描角度决定。视打印分辨率，对比度和环境光而定。 PS7000 2D High Density 5 mils: 6.6 至 8.1 cm / 2.6 至 4.2 in 6.6 mils PDF: 4.5 至 12.7 cm / 1.8 至 5.0 in 8.3 mils: 2.5 至 20.0 cm / 1.0 至 7.9 in 8.3 mils Data Matrix: 6.1 至 11.9 cm / 2.4 至 4.7 in 10 mils PDF: 3.0 至 16.7 cm / 1.2 至 6.6 in 13 mils: 2.5 至 20.0 cm / 1.0 至 7.9 in PS7000 2D Standard 6.6 mils PDF: 4.5 至 12.7 cm / 1.8 至 5.0 in 8.3 mils: 6.3 至 16.7 cm / 2.5 至 6.6 in 8.3 mils Data Matrix: 6.1 至 11.9 cm / 2.4 至 4.7 in 10 mils PDF: 3.0 至 16.7 cm / 1.2 至 6.6 in 13 mils: 2.8 至 31.0 cm / 1.1 至 12.2 in 15 mils Data Matrix: 3.3 至 23.3 cm / 1.3 至 9.2 in 35 mils Maxi Code: 2.5 至 30.5 cm / 1.0 至 12.0 in

安全与法规

机构认证	所符合的相关认证见产品快速参照手册。本产品满足使用所必须的安全和法规认证。
环境符合	符合中国RoHS; 符合欧盟RoHS

保修

保修	5年

辅助部件

案例/枪套

- 11-0138 Heated Holder, 36 V
- 11-0139 Heated Holder, 24 V
- 11-0140 Heated Holder, 48 V

安装件/支架

- 11-0138 加热固定器, 36 V
- 11-0139 加热固定器, 24 V
- 11-0140 加热固定器, 48 V

© 2006 - 2012 Datalogic ADC, Inc. • All rights reserved. • Protected to the fullest extent under U.S. and international laws. • Copying, or altering of this document is prohibited without express written consent from Datalogic ADC, Inc. • Datalogic and the Datalogic logo are registered trademarks of Datalogic S.p.A. in many countries, including the U.S. and the E.U. and the Datalogic Automatic Data Capture logo is a trademark of Datalogic S.p.A. • PowerScan is a registered trademark of Datalogic ADC, Inc. in many countries, including the U.S. and the E.U. • All other brand and product names are trademarks of their respective owners.
DS-POWERSCAN70002D-ZH 20120101

POWERSCAN™ PD9330 LASER

DATALOGIC

工业级激光条形码阅读器

PowerScan 9000产品系列是Datalogic得利捷坚固耐用工业手持数据采集产品的高端系列。PowerScan PD9330激光扫描器提供了有线工业级产品的最顶级性能。

优秀的阅读性能

PD9330阅读器配有 Datalogic得利捷特有的3绿光（3GL™）技术，用于良好的读码反馈。读取成功后，专利“绿点”技术会直接显示在条形码上与扫描枪罩盖顶部的LED灯，双正常阅读反馈，增强了任何角度的可见性。

耐用性

PD9330阅读器经过研发和测试，在极端环境条件下不会降低性能或可靠性以保持稳定的阅读性能。其人体工学外壳重量轻且平衡性好，确保在高强度扫描操作中操作员可达到最佳的舒适度。内置的金属固定钩用于暂停应用，以确保工作场所的效率。

用户友好

所有型号均有多个最新的内置接口；RS-232、键盘接口和USB。Datalogic Aladdin™ 配置程序可提供简化启动程序的用户友好功能，即使对于无经验的用户来说都易于使用。

特性

- 安装有以下光学器件：
  - 标准距离：读码距离达1.6 m
  - 自动距离：反射码读码距离11.5 m
- Datalogic得利捷3绿光（3GL™）技术和响亮的蜂鸣声提供良好的读取反馈
- 内置多个（种）接口（RS-232、键盘接口和USB）
- 较大的可操作温度范围
- 防水防尘防护等级：IP65
- 抗跌落2.0 m
- 符合人体工学的外形,用户持续工作数小时，也不会觉得疲劳
- EASEOFCARE年保服务计划提供一系列的服务级别，以保障您投资无忧，并实现生产效率及投资回报率最大化。

行业应用

- 制造业车间管理
  - 半成品管理
  - 部件装配
  - 零部件跟踪
  - 质量控制
  - 时间和成本分析
  - 工具增补及配置
  - 库存管理
- 仓库和物流中心
  - 运输和收货
  - 包裹准备
  - 拣选/上架
  - 自动分拣备份
  - 分拣验证

技术参数

译码能力

PD9300	GS1 DataBar™线性码, UPC/EAN, UPC/EAN P2/P5 add ons, UPC/EAN Coupons, ISBN, Code 128, EAN 128, Code 39, Code 39 Full ASCII, Code 39 CIP, Code 32, Codabar, Interleaved 2 of 5, IATA, Industrial 2 of 5, Standard 2 of 5, Code 11, MSI, Plessey, Code 93, Follet 2/5, Code 4, Code 5, Datalogic 2 of 5, Codablock F
PD9330-AR	GS1 DataBar™线性码, UPC/EAN, UPC/EAN P2/P5 add ons, UPC/EAN Coupons, ISBN, Code 128, EAN 128, Code 39, Code 39 Full ASCII, Code 32, Codabar, Interleaved 2 of 5, Standard 2 of 5, MSI, Code 93

电源参数

电流	工作状态（最高读取速度）: PD9330: 420 mA @ 4.5 V; 360 mA @ 5 V; 65 mA @30 V PD9330-AR: 480 mA @ 4.5 V; 420 mA @ 5V; 80 mA @ 30 V
输入电压	4.5 - 30 VDC

环境

环境光	可以暴露于办公室或工厂光线中，或直接暴露于阳光下.
抗跌落	可承受50次从2.0米英尺跌落水泥地的撞击
ESD静电保护（空中放电）	20 kV
湿度（非冷凝）	0 - 95%
防水和防尘密封	IP65
温度	工作状态: -20 至 50 ° C 储藏/运输: -40 至 70 ° C

接口

接口	键盘; RS-232; USB

物理参数

可选颜色	黄色/黑色; 满足最小订购量，颜色和客户logo可定制
尺寸	21.2 x 11.0 x 7.4 cm
重量	PD9330: 340.0 g PD9330-AR: 375 g

识读性能

光源	630 - 680 nm VLD
打印对比度（最小）	25%
读取速度（最大）	扫描速度：PD9330: 104 +/- 12 次/秒; PD9330-AR: 35 +/- 5 次/秒
识读角度	PD9330: 斜度: +/- 40°; 卷曲度: 35°; 歪曲度（偏离）: +/- 65° 斜度: +/- 60°; 卷曲度: 10°; 歪曲度（偏离）: +/- 65° °
识读指示	蜂鸣器；Datalogic得利捷（3GL™）技术提供良好的读取反馈；Datalogic德利捷专利"绿点" 技术，通过'good-read'指示灯，在刚刚读取成功的条形码之上直接 形成绿点标识，直观反映条码读取的正确性，双识读LED; 良好的传输性能
分辨率（最大）	PD9330: 0.076 mm / 3 mils; PD9330: 自动距离: 0.190 mm / 7.5 mils

扫描范围

标准景深	最小景深由条码长度和扫描角度决定。视打印分辨率，对比度和环境光而定。
PD9330: Code 39	PD9330 AR: Code 39
5 mils: 1.5 至 28.0 cm 7.5 mils: 1.5 至 42.0 cm 10 mils: 2.0 至 50.0 cm 20 mils: 2.0 至 110.0 cm 40 mils: 2.0 至 160.0 cm EAN 13: 2.5 至 65 cm	7.5 mils: 9.0 至 50.0 cm 10 mils: 14.0 至 85.0 cm 15 mils: 15.0 至 155.0 cm 20 mils: 15.0 至 220.0 cm 40 mils: 20.0 至 340.0 cm 55 mils: 25.0 至 420.0 cm 反射标签: Code 39: 70 mils: 高达 9.0 m 100 mils: 高达11.5 m

注：识读性能可能因符号体系（码制）的不同而不同

安全与监管

机构认证	根据预期用途，该产品符合必要的安全和监管规定。详见监管附录。
环境符合	符合中国RoHS; 符合欧盟RoHS
激光类别	小心激光辐射-切勿直视激光束; CDRH Class II; IEC 60825-1 Class 2

应用程序

DATALOGIC ALADDIN™	Datalogic得利捷Aladdin 设置软件可以免费下载
OPOS / JAVAPOS	JavaPOS应用程序可以免费下载; OPOS应用程序可以免费下载
远程主机下载	可要求

保修期

保修期(附件除外)	3年

附件

护套/皮套

• HLS-P080 通用固定器 (HLS-8000)

安装件/支架

• STD-P090 支架，免提 (STD-9000)

• HLD-P080 桌面/墙上固定器 (HLD-8000)

• 7-0404 绕线机

© 2016 Datalogic S.p.A. and its Group companies ▪ All rights reserved. ▪ Protected to the fullest extent under U.S. and international laws. ▪ Copying or altering of this document is prohibited without express written consent from Datalogic S.p.A.▪ Datalogic and the Datalogic logo are registered trademarks of Datalogic S.p.A. in many countries, including the U.S. and the E.U. ▪ PowerScan, 3GL, and Datalogic Aladdin are trademarks of Datalogic S.p.A. or of Datalogic Group companies, registered in many countries, including the U.S. and the E.U. ▪ All other brand and product names are trademarks of their respective owners. ▪ DS-POWERSCANPD9330-ZH Revision A 20161213

POWERSCAN™ 9600 DPX

用于直接部件打标可追溯性的工业手持式扫描枪

超坚固，采用全新平衡人体工程学设计！

PowerScan 系列条形码阅读器是终极工业手持式扫描枪，其设计和构造能够承受非常恶劣的环境条件。PowerScan 9600 扫描器采用超坚固的设计，外形符合人体工程学原理，重量均衡，可减轻操作员在日常工作中的压力。

DPM 技术

PowerScan 9600 DPX 系列适用于直接部件打标（DPM）应用，即使用不同的打标技术（如激光蚀刻、点阵、喷墨打印和电化学蚀刻）直接在物品上打标代码，以实现可追溯性。Datalogic 获得专利的 4D 学习系统可自动择优设置采集参数和解码算法，无需为每种不同的应用配置扫描枪。

无线充电

PowerScan 9600 DPX 扫描枪采用 Datalogic 无线充电系统。Datalogic 的无线充电系统基于感应式充电技术，消除了电池触点和针脚，而这些触点和针脚往往会随着时间的推移而变脏、弯曲或断裂，这就消除了工业和零售功能中使用的设备的一个关键故障点。

移动性提高生产力

PowerScan 9600 DPX 无线型号通过蓝牙 5.0 或 Datalogic 的 STAR Cordless System™ 进一步提高了操作员的效率和安全性。底座/充电器采用模块化设计，有多种用于标准和工业通信的接口插件，如 RS-232、USB、标准以太网和工业协议。

特点

- 提供有线、无线蓝牙和带显示选项的无线 STAR 型号
- 全方位读取一维、堆叠码和二维码
- DPM 和标签打印代码
- 防水和微粒密封等级： IP65 和 IP67；1000 万次扳机触发
- 重心设计
- 模块化机座设计，允许接口扩展
- DPM 代码专用照明和自动对焦系统
- Datalogic 的 3GL™（3 绿灯）技术和响亮的蜂鸣器可提供良好的读取反馈
- 无线充电降低总体拥有成本
- EASEOFCARE 服务计划提供广泛的服务选项，保护您的投资，确保超高的生产率和投资回报率

行业应用

- 制造车间：
  - 在制品
  - 子装配
  - 部件跟踪
  - 质量控制
  - 生产线库存控制

技术参数

无线通信	
PM9600 DPX	Datalogic STAR 无线系统 无线电频率：433 MHz；有效辐射功率：433 MHz：< 10 mW；点对点/多点配置；每个无线电接收器的最大读取器数量：16；双向通讯功能； 无线电范围（露天）： 433 MHz： 150 米 低速 100 米高速
PBT9600 DPX	蓝牙无线技术 无线电频率：2.4 GHz；配置文件： SPP（串行端口配置文件）和 HID（人机接口设备）； 协议：蓝牙 5.0 认证；1 类、2 类和 3 类； 无线电范围（露天）： 100.0 米； 使用基站测量的距离；与其他蓝牙外围设备连接时的距离可能会显示不同的结果。 安全：数据加密；扫描仪验证
解码能力	
一维/线性代码	自动识别所有标准一维代码，包括 GS1 DataBar™ 线性代码。
二维码	Aztec Code; China Han Xin Code; Data Matrix; MaxiCode; Micro QR Code; QR Code; Dot code
邮政编码	Australian Post; China Post; IMB; Japanese Post; KIX Post; Planet Code; Portuguese Post; Postnet; Royal Mail Code (RM4SCC); Swedish Post
堆叠码	EAN/JAN Composites; GS1 DataBar Composites; GS1 DataBar Expanded Stacked; GS1 DataBar Stacked; GS1 DataBar Stacked Omnidirectional; MacroPDF; MicroPDF417; PDF417; UPC A/E Composites
电子	
电流	PD9630-DPX：运行（典型值）： 470mA @ 5V / 190mA @ 12V 待机/空闲（典型值）： 89 mA @ 5V / 41 mA @ 12V PM/PBT9600-DPX：工作时： 552 mA@4.1V 充电（典型值）< 15 W； 仅基座 BC96xx：150 mA@5 V
电池	锂离子电池 3350 mAh 充电时间 @ 12 VDC:：2.5 小时充至 95%、3.2 小时充至 100% 电量，每次充电的外部电源读数：80,000 +
输入电压	有线型号： 5 – 30 VDC ± 5% 无线型号:主机供电： 5 V DC ± 5% 或 10 – 30 VDC 外部电源： 10 – 30 VDC ± 5
环境	
环境光线	0 – 100,000 勒克斯
抗跌性	可承受 50 次从 2.5 米（20 ° C）的高度跌落； 可承受 50 次从 2.0 米（-20 ° C）的高度跌落
触发阻力	可承受 1000 万次点击
ESD 保护（空气放电）	20 千伏
湿度（非冷凝）	0 – 95%
微粒和水密封	IP67 和 IP65；机座 IP65（特定型号）
温度	工作温度：-20 至 50 ° C 存储/运输： -40 至 70 ° C 充电：0 至 40 ° C 标称温度、 0 至 35 ° C 理想温度
接口	
接口	RS-232 / USB / 以太网和工业协议

物理特性	
可选颜色	黑色
尺寸高 x 长 x 宽	19.8 x 14.0 x 7.9 cm
显示器	PM9600-DDPX.1.8’’ OLED 图形显示屏； 字体尺寸： 用户可选
键盘	PM9600-DDPX 4 键；可编程
重量	PD9630-DPX: 316.2 g PBT9600-DPX: 434.6 g PM9600-DDPX: 462.5 g
阅读能力	
成像传感器	1280 x 800 像素
光源	瞄准：650 nm VLD 照明： 白色、红色和蓝色 LED
打印对比度（最小值）	15%
读取角度	俯仰：+/- 52° ；滚动（倾斜）： 360° ； 倾斜（偏航）： +/- 52°
阅读指数	蜂鸣器（音调和音量可调）；Datalogic 的 3GL™（三绿灯）技术，提供良好读取反馈；代码上的绿点；双良好读取 LED；振动
分辨率（最高）	一维代码：2 mil；二维代码：4 mil
读取范围	
典型景深	最小距离由符号长度和扫描角度决定。取决于打印分辨率、对比度和环境光线。
	Code 128 2.5 mils： 2.5 至 9.8 cm Code 128 5 mils 2.5 至 16.9 cm EAN/UPC 13 mils 2.5 至 22.5 cm DataMatrix 5 mils 2.0 至 10.0 cm DataMatrix 10 mils 2.0 至 16.2 cm
安全与监管	
机构审批	本产品符合预期用途所需的安全和监管认证。 有关认证的完整列表，请参阅本产品的《快速参考指南》。
环境合规性	符合中国 RoHS 标准；符合欧盟 RoHS 标准； 符合 R.E.A.C.H 标准。
激光分级	注意激光辐射 – 切勿注视光束；CDRH 二级；IEC 60825 二级
LED 分级	IEC 62471 1 级 LED
工具	
Datalogic Aladdin™	可免费下载 Datalogic Aladdin 配置程序。
OPOS / JavaPOS	可免费下载 OPOS 和 JavaPOS 实用程序。
保修	
保修	3 年原厂保修

配件

基站/充电器

BC9630 多接口基站/充电器，可拆卸电池
BC9631 多接口基站/充电器，防护等级 IP6

电池

RBP-PM96 可拆卸电池

多电池充电器

MC-P096-M2 多电池充电器，2 插槽
MC-P096-M4 多电池充电器，4 插槽
MC-P096-E2 扩展模块，2 插槽

支架

HLD-P096 支架

POWERSCAN™ PBT9501

DATALOGIC
EMPOWER YOUR VISION

瞄准，触发，解码：易如反掌！

PowerScan™ 9501系列产品希望为用户提供一种直观轻松的扫描体验。它结合了影像式扫描器应具备的全向读取性能和卓越的光学特性。扫描器可以读取任何形式的条码，无论从哪个方向读取，根据条码的分辨率，扫描距离近到接触距离，远至1米/3.3英尺

无线技术加强效率

配备Bluetooth®无线蓝牙技术，PowerScan PBT9501进一步加强了操作效率和安全性。无论你需要1米还是100米的空间，均无需担心因为电缆线缠绕或过长而产生的问题。此外，精确的电量管理确保了超长的电池寿命，始终保障超过一个班次的密集扫描。当您需要进行24小时不间断作业时，强大的‘3秒快速’电池更换功能(与一个单槽或多槽充电器相连接情况下)，保障您持续作业不中断。

BC9180-BT底座/充电器还包括在一个模型中两种不同的以太网连接：标准以太网和工业以太网协议，如 以太网IP和Modbus。

人性化设计

无论是流线型的手柄形状，完美平衡的产品重量还是方便直观的瞄准系统，PowerScan PBT9501的设计符合人体工程学，不仅拥有超高的首次扫描通过率，同时减少了不自然的手腕转动以实现更高的用户舒适度。PowerScan PBT9501影像式扫描器使用了柔和白光照明（低脉冲白色照明光），减少了光线对眼睛的伤害，让用户能更为轻松地进行密集扫描。

性能卓越，坚固持久

PowerScan系列产品坚固的结构，能保证长时间操作的可靠性。重复的震动以及室内户外恶劣环境中的高强度使用都不会改变这款扫描器的性能或者降低其可靠性。

特性

- 高性能液体透镜增强了景深，可高效读取标准条码、宽条码及高密度条码
- 在Piconet中，同一个底座支持最多7个扫描设备
- 高速全向读取性能
- 直观的瞄准系统
- 柔和白光照明
- 蓝牙Bluetooth® 3.0 认证: Class 1
- 多接口可供选择
- 以太网接口（标准及工业）
- 在三秒钟内即可更换锂离子电池！
- Datalogic Motionix™移动感应技术
- 人体工学设计的外形可支持用户完成数小时轻松无压力数据采集工作
- 图像采集
- Datalogic 3绿光（3GL™）技术和响亮的蜂鸣声提供良好的读取反馈
- 防水防尘的防护等级：IP65
- 可现场更换的窗口与支架触点
- EASEOFCARE年保服务计划提供一系列的服务级别，以保障您投资无忧，并实现生产效率及投资回报率最大化。

行业应用

- 娱乐:
  - 出入控制管理
  - 手机优惠券
  - 票务确认
  - 安全/年龄核实
  - 彩票
- 制造业车间管理:
  - 半成品管理
  - 部件装配
  - 零部件跟踪
  - 质量管理
  - 时间与成本分析
  - 工具增补及配置
  - 库存管理
- 库房和物流中心:
  - 运输/收货
  - 包裹准备
  - 分拣验证
  - 分拣
  - 自动分拣及备货

技术参数

无线通讯	
蓝牙®无线技术	Piconet: 每个基站支持最多7个扫描设备（底座或者适配器
配置	HID（人机接口设备）; SPP（串行埠定义）
协议	蓝牙无线3.0认证，Class 1 或
无线频率	2.40至2.48 GHz
无线范围（空旷环境）	1 类: 无线范围超过100米 使用基站测量范围距离。连接其他的蓝牙外围设备时可能会显示不同的范围测量结果。
安全性	扫描器验证; 数据加密
译码能力	
一维码/线性码	对所有标准一维码包括GS1 DataBar™线性码可自动区分和译码.
二维码	Aztec Code; China Han Xin Code; Data Matrix; MaxiCode; Micro QR Code; QR Code
邮政码	Australian Post; China Post; IMB; Japanese Post; KIX Post; Planet Code; Portuguese Post; Postnet; Royal Mail Code (RM4SCC); Swedish Post
堆栈码	EAN/JAN Composites; GS1 DataBar Composites; GS1 DataBar Expanded Stacked; GS1 DataBar Stacked; GS1 DataBar Stacked Omnidirectional; MacroPDF; MicroPDF417; PDF417; UPC A/E Composites
电器	
电池	Lithium-Ion, 3350 mAh
充电时间	外部供电: 4.5小时; 主机供电: 10小时
每次充电阅读器数量	持续读取能力: 60,000 + (标称 @ 25 °C)
基座LED指示灯	电池充电中（红）; 充电完成（绿）; 电源/数据传输（黄）
底座能耗和直流电源输入范围	电压10-30 VDC; 功率<8W *; 在主机/总线供电模式下最大500mA * *典型输入电流是在出厂默认配置下测得的。
工作状态（标称）	150 mA @ 10 VDC
输入电压	外接电源:10 - 30 VDC, POT: 5 VDC +/- 10%
环境	
环境光	0至100,000 lux
抗跌落	座: 可承受50次从1.2米/3.9英尺跌落水泥地的撞击 PBT9501: 可承受50次从2米/6.6英尺跌落水泥地的撞击
ESD静电保护（空中放电）	20 kV
湿度（非冷凝）	95%
防水和防尘密封	IP65
温度	工作状态: -20 至 50 ° C 可充电电池: 0 至 45 ° C 储藏/运输: -40 to 70 ° C
接口	
接口	Keyboard Wedge RS-232 USB: OEM USB; USB COM; USB HID 键盘 可选以太网接口（标准及工业）

物理参数	
可选颜色	黄色/黑色
尺寸	基座: 24 x 10.8 x 9.5 cm PBT9501: 21.2 x 11 x 7.4 cm
重量	PBT9501-RB, PBT9501-HPRB, PBT9501-DPMRB: 400 g
识读性能	
影像扑捉	图像格式: BMP, JPEG, TIFF; Greyscale: 256, 16, 2
分辨率（最大）	PBT9501: 864 x 544; PBT9501-HP:1280 x 1024
光源	瞄准: 630 - 680 nm VLD 照明: 白色LED灯
打印对比度（最小）	15%
识读角度	斜度: +/- 40°; 卷曲度: 360°; 歪曲度（偏离）: +/- 40°
识读指示	蜂鸣器（音调和音量可调）; Datalogic的3GL™（三绿光）技术和响亮的提示音可提供良好的读取反馈功能: Datalogic Green Spot 码上绿点, 双识读LED
分辨率（最大）	PBT9501: 1D Codes: 4 mil; 2D Codes: 7.5 mil PBT9501-HP: 1D Codes: 2.5 mil; 2D Codes: 4 mil
扫描范围	
标准景深	最小景深由条码长度和扫描角度决定。 视打印分辨率，对比度和环境光而定。

PBT9501		PBT9501-HP	
4 mils	6.0 至 17.0 cm	2.5 mils	2.0 至 6.0 cm
7.5 mils Data Matrix	9.0 至 12.0 cm	4 mils Data Matrix	2.0 至 6.0 cm
10 mils Data Matrix	4.0 至 18.0 cm	10 mils Data Matrix	2.0 至 20.0 cm
10 mils PDF417	2.0 至 25.0 cm	10 mils PDF417	2.0 至 30.0 cm
13 mils	4.0 至 45.0 cm	13 mils	3.0 至 60.0 cm
20 mils	4.0 至 55.0 cm	20 mils	3.0 至 70.0 cm
40 mils	4.0 至 85.0 cm	40 mils	3.0 至 110.0 cm

安全与监管	
机构认证	根据预期用途，该产品符合必要的安全和监管规定。 该产品的快速参考指南中有关于其所有认证的一览表。
环境符合	符合中国RoHS; 符合欧盟RoHS; 符合R.E.A.C.H.
激光类别	小心激光辐射-切勿直视激光束
影像等级	IEC 62471 Class 1 LED
应用程序	
Datalogic Aladdin™	Datalogic Aladdin 设置软件可以免费下载
OPOS / JavaPOS	JavaPOS应用程序可以免费下载; OPOS应用程序可以免费下载
Remote Host Download	可要求
保修	
保修	3年

附件

基座/充电器

BC9030-BT 基站/充电器，多接口

BC9130-BT 基地，双充电器，多接口
BC9180-BT 基座/双充电器/ 以太网（标准及工业）

护套/皮套

HLS-P080 通用固定器 (HLS-8000)

安装件/支架

HLD-P080 桌面/墙上固定器 (HLD-8000)

7-040 绕线机

同时具备激光扫描器和线性影像式扫描器的优点

PowerScan™PD9130扫描器是Datalogic得利捷最新的有线工业产品。Datalogic得利捷创新技术带来的绿色扫描线同时具备激光扫描器和线性影像式扫描器的优点，对一维码具有出色的解码性能。

以用户为中心的开发

PD9130扫描器具有符合人体工学的外形和良好平衡的重量，在密集型扫描作业中为操作员提供最高舒适度。已经证实，对于人眼来说绿色的扫描线是最舒适的颜色。

PD9130扫描器采用Datalogic得利捷3绿光（3GL™）技术提供良好的读取反馈。

坚固耐用

PD9130扫描器已经过测试，可以承受极端的环境条件，适用于最恶劣和苛刻的环境。可以悬挂的内置系绳钩可确保作业现场的便捷性。

一个产品适合多种应用

所有型号均支持多种接口：RS-232、键盘口和USB。Datalogic得利捷Aladdin™配置程序完全支持PD9130扫描器，该程序为启动过程和设备编程提供了一个用户友好的界面。

特性

- Datalogic最新线性影像技术
- 绿色类激光扫描线
- Datalogic得利捷3绿光（3GL™）技术提供良好的读取反馈
- 解码能力高达2.5 mils
- 内置多种接口（RS-232、键盘口和USB）
- 人体工学设计的外形可支持用户完成数小时无压力数据采集工作
- 防水防尘密封等级：IP65
- 2.0 m抗跌落
- 可现场更换前窗
- EASEOFCARE年保服务计划提供一系列的服务级别，以保障您投资无忧，并实现生产效率及投资回报率最大化

行业应用

- 制造业车间
  - 部件跟踪
  - 在制品
  - 子组件
  - 质量控制
  - 时间和成本分析
  - 控制机器设置
  - 在线库存控制
- 仓库和物流中心
  - 发货/收货
  - 包裹准备
  - 拣选/上架
  - 自动分拣备份
  - 分拣线末端

参数

译码能力

PD9130	GS1 DataBar™线性码, UPC/EAN, UPC/EAN P2/P5 add ons, UPC/EAN Coupons, ISBN, Code 128, EAN 128, Code 39, Code 39 Full ASCII, Code 39 CIP, Code 32, Codabar, Interleaved 2 of 5, IATA, Industrial 2 of 5, Standard 2 of 5, Code 11, MSI, Plessey, Code 93, Follet 2/5, Code 4, Code 5, Datalogic 2 of 5, Codablock F

电源参数

电流	工作状态（最高读取速度）: PD9130: 440 mA @ 4.5 V; 380 mA @ 5 V; 75 mA @30 V
输入电压	4.5 - 30 VDC

环境

环境光	可以暴露于办公室或工厂光线中，或直接暴露于阳光下 。
抗跌落	可承受50次从2.0米跌落水泥地的撞击
ESD静电保护（空中放电）	20 kV
湿度（非冷凝）	0 - 95%
防水和防尘密封	IP65
温度	工作状态: -20 至 50 ° C 储藏/运输: -40 至 70 ° C

接口

接口	键盘; RS-232; USB

物理参数

可选颜色	黄色/黑色
尺寸	21.2 x 11.0 x 7.4 cm
重量	340.0 g

识读性能

光源	绿色LED
打印对比度（最小）	15%
识读角度	斜度: +/- 75° ;卷曲度: +/- 45° ; 斜度: +/- 70°
识读指示	蜂鸣器；Datalogic得利捷（3GL™）技术提供良好的读取反馈；Datalogic得利捷专利″绿点″ 技术，通过′good-read′指示灯，在刚刚读取成功的条形码之上直接 形成绿点标识，直观反映条码读取的正确性， 双识读LED; 良好的传输性能
分辨率（最大）	2.5 mils

扫描范围

标准景深	最小景深由条码长度和扫描角度决定。视打印分辨率，对比度和环境光而定。 Code 39 5 mils: 3.0 至 32.0 cm 7.5 mils: 2.0 至 48.0 cm 10 mils: 2.0 至 66.0 cm 20 mils: 3.0 至 110.0 cm 40 mils: 3.0 至 230.0 cm EAN 13 2.0 至 61.0 cm 注：识读性能可能因符号体系（码制）的不同而不同

安全与监管

机构认证	根据预期用途，该产品符合必要的安全和监管规定。详见监管附录。
环境符合	符合中国RoHS; 符合欧盟RoHS
LED分类	产品兼容性符合IEC 62471标准

应用程序

DATALOGIC ALADDIN™	Datalogic得利捷Aladdin设置软件可以免费下载
OPOS / JAVAPOS	JavaPOS和OPOS实用程序可免费下载
远程主机下载	可要求

保修

保修	3年

附件

护套/皮套

• HLS-P080 通用固定器(HLS-8000)

安装件/支架

• STD-P090 支架，免提(STD-9000)

• HLD-P080 桌面/墙上固定器(HLD-8000)

• 7-040 绕线机

© 2017 Datalogic S.p.A. and/or its affiliates. ▪ All rights reserved. Without limiting the rights under copyright, no part of this documentation may be reproduced, stored in or introduced into a retrieval system, or transmitted in any form or by any means, or for any purpose, without the express written permission of Datalogic S.p.A. and/or its affiliates. ▪ Datalogic and the Datalogic logo are registered trademarks of Datalogic S.p.A. in many countries, including the U.S. and the E.U. ▪ PowerScan, Datalogic Aladdin and 3GL are trademarks of Datalogic S.p.A. and/or its affiliates, registered in many countries, including the U.S. and the E.U. ▪ All other trademarks and brands are property of their respective owners. ▪ Product specifications are subject to change without notice. ▪ DS-POWERSCANPD9100-ZH Revision A 20170814

www.datalogic.com

瞄准，触发，解码：易如反掌！

PowerScan™ 9500系列产品希望为用户提供一种直观轻松的扫描体验。它结合了影像式扫描器应具备的全向读取性能和卓越的光学特性。这样一来，扫描器就可以读取任何形式的条码，不论从哪个方向读取，根据条码的分辨率，扫描距离近到接触距离，远至1米/3.3英尺。另外，PowerScan PD9500影像式扫描器包含了Datalogic最先进的解码软件，从而保证在任何环境下的高效读取性能。瞄准，触发，解码：扫描条码就是如此简单！

人性化设计

这款产品能很好地保证用户的使用舒适性，全靠其人体工学的设计特点，包括：流线型的手柄形状，均衡的重量以及直观的瞄准系统，这些设计都帮助用户在扫描时，通过减少不自然的手腕移动或旋转降低长时间工作的疲劳度，从而保证最高的一次读取成功率。此外，PowerScan PD9500影像式扫描器用到一个低脉冲白色照明光，这是一种对眼睛来说非常柔和的光，用它可减少闪烁光，减轻操作人员在扫描密集工作中遇到的麻烦。

性能卓越，坚固持久

PowerScan系列产品坚固的结构，能保证长时间操作中的可靠性。重复的震动以及室内户外恶劣环境中的密集使用都不会改变这款扫描器的性能或者降低其可靠性

特性

- 高速全向读取性能，扫描距离近至接触距离，远至1米/3.3英尺
- Datalogic最新自带的瞄准框
- 新的‘柔和白光’照明
- Datalogic Motionix™移动感应技术
- 人体工学设计的外形可支持用户完成数小时无压力数据采集工作
- 支持一维码，堆叠码和二维码，邮政码读取以及图像采集
- 防水防尘的防护等级：IP65
- Datalogic 3绿光（3GL™）技术和响亮的哔哔指示音提供良好的读取反馈

行业应用

- 制造业车间管理
  - 半成品管理
  - 部件装配
  - 零部件跟踪
  - 质量管理
  - 时间和成本分析
  - 工具增补及配置
  - 库存管理
- 库房和物流中心
  - 运输/收货
  - 包裹准备
  - 分拣
  - 自动分拣及备货
  - 分拣验证

技术参数

译码能力

一维码/线性码	对所有标准一维码包括GS1 DataBar™线性码可自动区分和译码.
二维码	Aztec Code; Data Matrix; MaxiCode; Micro QR Code; QR Code; 中国汉信码
堆栈码	EAN/JAN Composites; GS1 DataBar Composites; GS1 DataBar Expanded Stacked; GS1 DataBar Stacked; GS1 DataBar Stacked Omnidirectional; MacroPDF; MicroPDF417; PDF417; UPC A/E Composites
邮政码	IMB; KIX Post; Planet Code; Portuguese Post; Postnet; Royal Mail Code (RM4SCC); Swedish Post; 中国邮政码; 日本邮政码; 澳大利亚邮政码

电器

电流	工作状态（标称）: PD9530/PD9530-HP: 335 mA PD9530-HPE: 135 mA @ 10 VDC 待机/空闲（标称）: PD9530/PD9530-HP: 180 mA PD9530-HPE: 50 mA @ 10 VDC
输入电压	PD9530/PD9530-HP: 5 VDC +/- 10% PD9530-HPE: 10-30 VDC

环境

ESD静电保护（空中放电）	20 kV
抗跌落	可承受50次从2米/6.6英尺跌落水泥地的撞击
温度	储藏/运输: -40 至 70 ° C / -40 至 158 ° F 工作状态: -20 至 50 ° C / -4 至 122 ° F
湿度（非冷凝）	0 - 95%
环境光	0 至 100.000 Lux
防水和防尘密封	IP65

接口

接口	RS-232 / USB / Keyboard Wedge Multi-Interface

物理参数

可选颜色	黄色/黑色 ; 满足一定最小购买量要求可以选择其他用户指定颜色和标识
尺寸	21.2 x 11.0 x 7.4 cm / 8.3 x 4.3 x 2.9 in
重量	330.0 g / 11.6 oz

识读性能

光源	照明: 新的‘柔和白光’照明 瞄准: 630 - 680 nm VLD
分辨率（最大）	PD9530: 1D Codes: 4 mil; 2D Codes: 7.5 mil PD9530-HP/PD9530-HPE: 1D Codes: 2.5 mil; 2D Codes: 4 mil
影像感应器	PD9530: 864 x 544 PD9530-HP/PD9530-HPE: 1280 x 1024
影像扑捉	图像格式: BMP, JPEG, TIFF; Greyscale: 256, 16, 2; JPEG, TIFF
打印对比度（最小）	15%
识读指示	Datalogic的3GL™（三绿光）技术和响亮的提示音可提供良好的读取反馈功能: Datalogic Green Spot 码上绿点; 双识读LED 蜂鸣器（音调和音量可调）
识读角度	卷曲度: 360°; 斜度: +/- 40°; 歪曲度（偏离）: +/- 40°

扫描范围

标准景深

最小景深由条码长度和扫描角度决定。视打印分辨率，对比度和环境光而定。

PD9530	PD9530-HP / PD9530-HPE
4 mils: 6.0 至 17.0 cm	2.5 mils: 2.0 至 6.0 cm
13 mils: 4.0 至 45.0 cm	13 mils: 3.0 至 60.0 cm
20 mils: 4.0 至 55.0 cm	20 mils: 3.0 至 70.0 cm
40 mils: 4.0 至 85.0 cm	40 mils: 3.0 至 110.0 cm
10 mils PDF417: 2.0 至 25.0 cm	10 mils PDF417: 2.0 至 30.0 cm
7.5 mils Data Matrix: 9.0 至 12.0 cm	4 mils Data Matrix: 2.0 至 6.0 cm
10 mils Data Matrix: 4.0 至 18.0 cm	10 mils Data Matrix: 2.0 至 20.0 cm

安全与法规

影像等级	IEC 62471 Class 1 LED
机构认证	所符合的相关认证见产品快速参照手册。本产品满足使用所必须的安全和法规认证。
激光类别	CDRH Class II; IEC 60825 Class 2; 小心激光辐射-切勿直视激光束
环境符合	符合中 R.E.A.C.H.; 符合中国RoHS; 符合欧盟RoHS

应用程序

DATALOGIC ALADDIN™	Datalogic Aladdin 设置软件可以免费下载
OPOS / JAVAPOS	JavaPOS应用程序可以免费下载. OPOS应用程序可以免费下载.
REMOTE HOST DOWNLOAD	可要求

保修

保修	3年

附件

护套/皮套

• HLS-P080 通用固定器 (HLS-8000)

安装件/支架

• HLD-P080 桌面/墙上固定器 (HLD-8000)

• 7-0404 绕线机

© 2013 Datalogic ADC, Inc. ▪ All rights reserved. ▪ Protected to the fullest extent under U.S. and international laws. ▪ Copying, or altering of this document is prohibited without express written consent from Datalogic ADC, Inc. ▪ Datalogic and the Datalogic logo are registered trademarks of Datalogic S.p.A. in many countries, including the U.S.A. and the E.U. ▪ 3GL is a registered trademark of Datalogic ADC Srl.▪ Motionix is a trademark of Datalogic ADC, Inc. ▪ Datalogic Aladdin is a trademark of Datalogic ADC Srl. ▪ PowerScan is a registered trademark of Datalogic ADC, Inc. in many countries, including the U.S.A. and E.U. ▪ The Bluetooth word mark and logos are owned by Bluetooth SIG, Inc. and any use of such marks by Datalogic ADC, Inc. is under license. ▪ All other brand and product names are trademarks of their respective owners. ▪ Product specifications are subject to change without notice. DS-POWERSCANPD9500-ZH REV C 20131104

POWERSCAN™ PD9531

DATALOGIC
EMPOWER YOUR VISION

瞄准、触发、解码：就是这么简单！

PowerScan™ 950X系列产品旨在实现直观、轻松的扫描体验。它结合了所有区域成像扫描仪中典型的全向读取功能，具有出色的光学特性。可从任意方向读取各种类型的条形码。根据条形码的清晰度，扫描距离可超过1米。此外，PowerScan PD950X区域成像器还采用了Datalogic得利捷最新型的解码软件，可在任何环境下确保瞬时扫描。瞄准、触发、解码：就是这么简单！

用户为本

扫描仪基于人体工学的设计原则，采用握柄外形和直观的扫描系统，而且重量分布均匀，用户操作舒适感强，可减少长时间扫描中的不自然的腕部动作，同时确保一流的读取速率。PowerScan 950X系列还使用了低脉冲白光照明，减少了光源闪烁和眼部刺激，可在长时间操作中更好地保护操作员。

经久耐用

PowerScan系列拥有坚固的机械结构，可确保长期的稳定操作。即使在最恶劣的环境条件下反复振动和进行室内/室外使用，也不会改变这款扫描仪的性能或可靠性。

特性

- 高速全向读取性能，扫描距离超过1米
- Datalogic得利捷的直观瞄准系统
- 柔和的白光照明
- Datalogic得利捷3绿光(3GL™)技术和响亮的蜂鸣声提供良好的读取反馈
- Datalogic Motionix™移动感应技术
- 外形采用人体工学设计，用户在数小时的数据采集工作后也不会有疲劳感
- 支持一维码、堆叠码、二维码和邮政码读取以及图像采集
- 防水防尘的防护等级：IP65
- EASEOFCARE年保服务计划提供一系列的服务级别，以保障您投资无忧，并实现生产效率及投资回报率最大化

行业应用

- 生产车间:
  - 生产追踪
  - 部件装配
  - 组件追踪
  - 质量控制
  - 时间和成本分析
  - 设备补给/配置
  - 产品库存控制
- 仓储和物流中心:
  - 装运和收货
  - 包裹准备
  - 拣货/入库
  - 自动分拣
  - 装车分拣

技术

译码能力	
一维码/线性码	自动识别所有标准一维码，包括GS1 DataBar™线性码
二维码	Aztec Code; 中国汉信码; Data Matrix; MaxiCode; Micro QR Code; QR Code
邮政码	澳大利亚邮政码；中国邮政码；IMB；日本邮政码；KIX Post；Planet Code；葡萄牙邮政码；Postnet；Royal Mail Code (RM4SCC)；瑞典邮政码
堆栈码	EAN/JAN Composites; GS1 DataBar Composites; GS1 DataBar Expanded Stacked; GS1 DataBar Stacked; GS1 DataBar Stacked Omnidirectional; MacroPDF; MicroPDF417; PDF417; UPC A/E Composites
电源	
电流	工作电流（典型）：PD9531/PD9531-HP: 335 mA PD9531-HPE: 220mA@10 VDC 待机/空闲电流（典型）： PD95301/PD9531-HP: 120 mA PD9531-HPE: 60 mA @ 10 VDC
输入电压	PD9531/PD9531-HP: 5 VDC +/- 10% PD9531-HPE: 10-30 VDC
环境	
环境光	0 - 100,000 lux
抗跌落	可承受50次从2米/6.6英尺跌落水泥地的撞击
ESD静电保护（空中放电）	20 kV
湿度（非冷凝）	0 - 95%
防水和防尘密封	IP65
温度	工作：-20至50°C / -4至122°F 储存/运输：-40至70°C / -40至158°F
接口	
接口	RS-232 / USB / Keyboard Wedge Multi-Interface
物理参数	
颜色	黄色/黑色；满足最小采购量时，可选其它颜色和定制标识
尺寸	21.2 x 11.0 x 7.4 cm / 8.3 x 4.3 x 2.9 in
重量	330.0 g / 11.6 oz

识读性能	
图像捕获	图像格式：BMP, JPEG, TIFF Greyscale: 256, 16, 2; JPEG, TIFF
影像感应器	PD9531: 864 x 544; PD9531-HP/PD9531-HPE: 1280 x 1024
光源	瞄准：630 - 680 nm VLD 照明：白色LED读取光
识读角度	斜度：+/- 40°；卷曲度（旋转）：360°； 偏转（偏离）：+/- 40°
打印对比度（最小）	15%
识读指示	蜂鸣器（音调和音量可调）；Datalogic得利捷三绿灯(3GL™)技术和向量的蜂鸣器提供良好的读取反馈；Datalogic Green Spot码上绿点；双识读LED
分辨率（最高）	PD9531：一维码：4 mil；二维码：7.5 mil PD9531-HP/PD9531-HPE：一维码：2.5 mil；二维码：4 mil
识读范围	
标准景深	最小景深由条码长度和扫描角度决定。视打印分辨率，对比度和环境光而定。

PD9531	PD9531-HP / PD9531-HPE
4 mil: 6.0至17.0 cm	2.5 mil: 2.0至6.0 cm
13 mil: 4.0至48.0 cm	13 mil: 3.0至60.0 cm
20 mil: 4.0至55.0 cm	20 mil: 3.0至70.0 cm
40 mil: 4.0至85.0 cm	40 mil: 3.0至110.0 cm
10 mil PDF417: 2.0至25.0 cm	10 mil PDF417: 2.0至30.0 cm
7.5 mil 数据矩阵: 7.0至14.0 cm	4 mil 数据矩阵: 2.0至6.0 cm
10 mil 数据矩阵: 4.0至18.0 cm	10 mil 数据矩阵: 2.0至20.0 cm

安全与监管	
机构认证	根据预期用途，该产品符合必要的安全和监管规定。完整的认证列表可参考本产品的“快速参考指南”。
环境符合	符合中国RoHS; 符合欧盟RoHS；符合R.E.A.C.H.
激光分类	注意激光辐射 - 不要凝视光束; CDRH II级; IEC 60825 2级
LED分类	IEC 62471 1级LED
应用程序	
Datalogic Aladdin™	Datalogic Aladdin 设置软件可以免费下载。
OPOS / JavaPOS	JavaPOS和OPOS应用程序可免费下载
远程主机下载	可按要求提供
保修	
保修	3年工厂保修

附件

外壳/皮套

HLS-P080 通用皮套
(HLS-8000)

安装/支架

STD-P090 免提支架
(STD-9000)

HLD-P080 桌面/墙上
固定器 (HLD-8000)

7-0404 绕线机

POWERSCAN™ PM9100

DATALOGIC

技术先进

最新PowerScan™ PM9100系列产品集Datalogic得利捷创新新技术于一身，采用基于先进的小型化扫描引擎的绿色“类激光”采集系统，对一维码具有出色的解码能力。PM9100扫描器采用Datalogic得利捷3绿光（3GL™）技术提供良好的读取反馈。.

DATALOGIC得利捷STAR无线系统™

PM9100扫描器采用Datalogic得利捷STAR无线系统™ 2.0窄带无线电通信系统，从简单的点对点应用到点到多点应用，以及复杂安装的无缝漫游，提供可扩展解决方案，使STAR 2.0无线系统成为最通用、最有效的无线系统，而不受现有无线解决方案（Wi-Fi和/或蓝牙）的干扰。

坚固耐用

PM9100扫描器已经过测试，可以承受极端的环境条件，适用于最恶劣的工业应用。

以用户为中心的开发

PowerScan PM9100系列有不同型号可以满足客户的所有需求，包括基本无线型和配备显示屏与4键键盘以及显示屏与16键键盘的型号。BC9180底座一个具有支持两种不同的以太网连接：标准以太网及工业以太网协议，如Ethernet IP和Modbus。

Datalogic得利捷Aladdin™配置程序完全支持PM9100扫描器，该程序为启动过程和设备编程提供了一个用户友好的界面。

特性

- Datalogic最新线性影像技术
- 兼容Datalogic得利捷STAR无线系统
- Datalogic得利捷3绿光（3GL™）技术和响亮的蜂鸣声提供良好的读取反馈
- 提供3种机型可供选择：
  - 基本型
  - 带显示屏和4键键盘
  - 带显示屏和全字母数字
- 433及910 MHz无线通讯
- 点对点和点对多点传输
- 无缝漫游
- 以太网连接（标准和工业）
- 用户可更换锂离子电池
- 操作温度范围大
- 防水防尘密封等级：IP65
- 2.0 m 抗跌落
- 解码能力高达2.5 mils
- EASEOFCARE年保服务计划提供一系列的服务级别，以保障您投资无忧，并实现生产效率及投资回报率最大化

行业应用

- 制造业车间:
  - 部件跟踪
  - 在制品
  - 子组件
  - 时间和成本分析
  - 控制机器设置
  - 在线库存控制
- 零售/POS结账
- 运输与物流/仓库/分拣

POWERSCAN™ PM9100

技术参数

无线通讯	
Datalogic得利捷专利STAR Cordless System™	点对点配置 多点配置： 同一基座可支持的最多扫描数量：16
无线频率	433 MHz；910 MHz
无线范围（空旷环境）	433 MHz：50 m / 164 ft @ 500 KB/s； 100 m / 328 ft @ 19.2 KB/s 910 MHz：50 m / 164 ft @ 500 KB/s； 400 m / 1,312 ft @ 36.8 KB/s，跳频； 50 m / 164 ft @ 36.8 KB/s，固定信道； 无线漫游 ；双向通信
译码能力	
PM9100	GS1 DataBar™线性码，UPC/EAN，UPC/EAN P2/P5 add ons，UPC/EAN Coupons，ISBN，Code 128，EAN 128，Code 39，Code 39 Full ASCII，Code 39 CIP，Code 32，Codabar，Interleaved 2 of 5，IATA，Industrial 2 of 5，Standard 2 of 5，Code 11，MSI，Plessey，Code 93，Follet 2/5，Code 4，Code 5，Datalogic 2 of 5，Codablock F
电源参数	
电池	Li-Ion 2150 mAh
充电时间	外部供电：4小时；主机供电：10小时
每次充电可支持的阅读次数	50,000+（连续读码）
基座LED指示灯	电池充电中（红）；充电完成（绿）； 电源/数据传输（黄）
电流	工作状态（标称）：外接电源：Max. 10 W （充电中）；POT：最大500 mA（充电中）
输入电压	外接电源：10 – 30 VDC； POT：5 VDC +/- 10%
环境	
环境光	可以暴露于办公室或工厂光线中，或直接暴露于阳光下.
抗跌落	可承受50次从2.0米英尺跌落水泥地的撞击
ESD静电保护（空中放电）	20 kV
湿度（非冷凝）	0 – 95%
防水和防尘密封	IP65
温度	工作状态：-20 至 50 ° C 储藏/运输：-40 至 70 ° C
接口	
接口	键盘；RS-232；RS-485； USB：OEM USB；USB COM；USB HID 键盘； 可选以太网接口（标准及工业）

物理参数	
可选颜色	黄色/黑色
尺寸	基座：24.0 x 10.8 x 9.5 cm PM9100：21.2 x 11.0 x 7.4 cm
显示器	PM9100-D，PM9100-DK：显示器类型：带白色背景灯的图形显示器； 字体大小：用户可选（默认为6 行 x 21 列）；屏幕尺寸：48 x 132 像素
小键盘	PM9100-D：4个可配置的键盘 PM9100-DK：16个可配置的键盘
重量	PM9100-XX：405.0 g PM9100-DXX / PM9300-DKXX：435.0 g
识读性能	
光源	绿色LED
打印对比度（最小）	15%
识读角度	斜度：+/- 75° ；卷曲度：+/- 45° ； 歪曲度（偏离）：+/- 70°
识读指示	蜂鸣器；Datalogic 三绿光（3GL□）技术提供良好的读取反馈；Datalogic得利捷专利”绿点”技术，通过”good-read”指示灯，在刚刚读取成功的条形码之上直接 形成绿点标识，直观反映条码读取的正确性， 双识读LED；良好的传输性能
分辨率（最大）	2.5 mils
扫描范围	
标准景深	最小景深由条码长度和扫描角度决定。 视打印分辨率，对比度和环境光而定。 Code 39 5 mils：3.0 至 32.0 cm 7.5 mils：2.0 至 48.0 cm 10 mils：2.0 至 66.0 cm 20 mils：3.0 至 110.0 cm 40 mils：3.0 至 230.0 cm EAN 13 2.0 至 61.0 cm 注：识读性能可能因符号体系（码制）的不同而不同
安全与监管	
机构认证	根据预期用途，该产品符合必要的安全和监管规定。详见监管附录。
环境符合	符合中国RoHS；符合欧盟RoHS
LED分类	产品兼容性符合IEC 62471标准
应用程序	
Datalogic Aladdin™	Datalogic得利捷Aladdin 设置软件可以免费下载
OPOS / JavaPOS	JavaPOS和OPOS实用程序可免费下载
远程主机下载	可要求
保修期	
保修期(附件除外)	3年

附件

基座/双充电器

BC9030-433 / BC9030-910
基座/充电器，多接口

BC9130-433，BC9130-910
基座/充电器，多接口
BC9160-433，BC9160-910
基座/充电器，多接口/RS-485
BC9180-433，BC9180-910
基座/双充电器/以太网络

电池/充电器

FBP-PM90 固定电池组
MC-P090 MC-P080
多电池充电器，4插槽
RBP-PM90 可拆卸电池组

护套/皮套

HLS-P080 通用固定器（HLS-8000）
PC-P090，PCD-P080 护套/皮套（PC-9000）

安装件/支架

7-0404 绕线机
HLD-P080 桌面/墙上固定器（HLD-8000）
STD-P090 免提支架(STD-9000)
VMK-P090 车载安装件套件

附件

SD9030 Star网络USB工业接收器（可提供433）

POWERSCAN™ PM9500

DATALOGIC

瞄准，触发，解码：易如反掌！

PowerScan™ 9500系列产品希望为用户提供一种直观轻松的扫描体验。它结合了影像式扫描器应具备的全向读取性能和卓越的光学特性。扫描器可以读取任何形式的条码，无论从哪个方向读取，根据条码的分辨率，扫描距离近到接触距离，远至1米/3.3英尺。另外，Datalogic拥有最先进的解码软件，可保证设备在任何环境下都拥有高读取性能。

无线技术加强效率

The Datalogic STAR Cordless System™ for narrow-band radio communications was developed specifically to maximize efficiency and reliability for handheld scanner data collection applications. The PowerScan PM9500 models are equipped with a new generation of the STAR-System™ that further improves the already outstanding features of versatility, ease of use and radio range.

The PM9500 series offers a model with a display and 4 configurable keys to increase the interaction between the host and the user allowing a two-way exchange of information for more reliable and effective communications.

Long lasting battery life guarantees more than one shift of intensive scanning.

人性化设计

无论是流线型的手柄形状，完美平衡的产品重量还是方便直观的瞄准系统，PowerScan PBT9500的设计符合人体工程学，不仅拥有超高的首次扫描通过率，同时减少了不自然的手腕转动以实现更高的用户舒适度。

PowerScan PBT9500影像式扫描器使用了柔和白光照明（低脉冲白色照明光），减少了光线对眼睛的伤害，让用户能更为轻松地进行密集扫描。

特性

- 高速全向读取性能
- 直观的瞄准系统
- 柔和白光照明
- Available with optional display and 4-keys
- Point-to-point and multi-point transmission
- Networking and seamless roaming
- Lithium-Ion battery replaces in 3 seconds!
- High speed 433 MHz and 910 MHz radio communications
- Datalogic Motionix™移动感应技术
- 人体工学设计的外形可支持用户完成数小时轻松无压力数据采集工作
- 图像采集
- Datalogic 3绿光（3GL™）技术和响亮的蜂鸣声提供良好的读取反馈
- 防水防尘的防护等级：IP65
- EASEOFCARE年保服务计划提供一系列的服务级别，以保障您投资无忧，并实现生产效率及投资回报率最大化。

行业应用

- 娱乐
  - 访问权限管理
  - 手机优惠券
  - 票务确认
  - 安全/年龄核实
  - 彩票
- 制造业车间管理
  - 半成品管理
  - 部件装配
  - 零部件跟踪
  - 质量管理
  - 时间和成本分析
  - 工具增补及配置
  - 库存管理
- 库房和物流中心
  - 运输/收货
  - 包裹准备
  - 分拣
  - 自动分拣及备货
  - 分拣验证

技术参数

无线通讯

DATALOGIC STAR CORDLESS SYSTEM™	Effective Radiated Power: 433 MHz: <10 mW; 910 MHz: <50 mW Point-to-Point Configuration Multi-Point Configuration: Max. Readers per Radio Receiver: 32
无线频率	433 MHz; 910 MHz
无线范围（空旷）	433 MHz: 100 m / 328 ft low speed; 50 m / 164 ft high speed 910 MHz: 150 m / 492 ft low speed; 80 m / 262 ft high speed Seamless Roaming Two Way Communications

译码能力

一维码/线性码	对所有标准一维码包括GS1 DataBar™线性码可自动区分和译码.
二维码	Aztec Code; China Han Xin Code; Data Matrix; MaxiCode; Micro QR Code; QR Code
邮政码	Australian Post; China Post; IMB; Japanese Post; KIX Post; Planet Code; Portuguese Post; Postnet; Royal Mail Code (RM4SCC); Swedish Post;
堆栈码	EAN/JAN Composites; GS1 DataBar Composites; GS1 DataBar Expanded Stacked; GS1 DataBar Stacked; GS1 DataBar Stacked Omnidirectional; MacroPDF; MicroPDF417; PDF417; UPC A/E Composites

电器

电池	电池类型: Lithium-Ion 2150 mAh 充电时间: 外部供电: 小时; 主机供电: 10小时
每次充电阅读器数量	持续读取能力: 30,000 +
基座LED指示灯	电池充电中（红）; 充电完成（绿）; 电源/数据传输（黄）
电流	电中（标称）: 外接电源: 800 mA @ 10 VDC; POT: 500 mA @ 5 VDC
工作状态（标称）	150 mA @ 10 VDC
输入电压	外接电源: 10-30 VDC; POT: 5 VDC +/- 10%

环境

环境光	0 至 100.000 Lux
抗跌落	座: 可承受50次从1.2米/3.9英尺跌落水泥地的撞击 PM9500: 可承受50次从2米/6.6英尺跌落水泥地的撞击
ESD静电保护（空中放电）	20 kV
湿度（非冷凝）	95%
防水和防尘密封	IP65
温度	工作状态: -20 至 50 ° C / -4 至 122 ° F 可充电电池: 0 至 45 ° C / -32 至 113 ° F
储藏/运输	40 至 70 ° C / -40 至 158 ° F

接口

接口	键盘; RS-232; RS-485; USB: OEM USB; USB COM; USB HID 键盘

物理参数

可选颜色	黄色/黑色
尺寸	基座: 24.0 x 10.8 x 9.5 cm / 9.4 x 4.3 x 3.8 in PM9500: 21.2 x 11.0 x 7.4 cm / 8.3 x 4.3 x 2.9 in
DISPLAY	PM9500/D: Display Type: Graphic wi White Backlight; Font Dimensions: User selectable (6 lines x 21 column default); Screen Dimensions: 48 x 132 pixels
KEYPAD	PM9500/D: 4 Configurable Keys
重量	PM9500: 380.0 g / 13.4 oz PM9500/D: 400.0 g / 14.1 oz

识读性能

分辨率（最大）	PM9500: 864 x 544; PM9500-HP: 1280 x 1024
光源	瞄准: 630 - 680 nm VLD 照明: 白色LED灯
打印对比度（最小）	15%
识读角度	斜度: +/- 40°; 卷曲度: 360°; 歪曲度（ 离）: +/- 40°
识读指示	蜂鸣器（音调和音量可调）; Datalogic的 3GL™（三绿光）技术和响亮的提示音可 供良好的读取反馈功能: Datalogic Gree Spot 码上绿点, 双识读LED
分辨率（最大）	PM9500: 1D Codes: 4 mil; 2D Codes: 7.5 mil PM9500-HP: 1D Codes: 2.5 mil; 2D Codes: 4 mil

扫描范围

标准景深

最小景深由条码长度和扫描角度决定。视打印分辨率，对比度和环境光而定。

PM9500		PM9500-HP	
4 mils	6.0 至 17.0 cm	2.5 mils	2.0 至 6.0 cm
7.5 mils Data Matrix	9.0 至 12.0 cm	4 mils Data Matrix	2.0 至 6.0 cm
10 mils Data Matrix	4.0 至 18.0 cm	10 mils Data Matrix	2.0 至 20.0 cm
10 mils PDF417	2.0 至 25.0 cm	10 mils PDF417	2.0 至 30.0 cm
13 mils	4.0 至 45.0 cm	13 mils	3.0 至 60.0 cm
20 mils	4.0 至 55.0 cm	20 mils	3.0 至 70.0 cm
40 mils	4.0 至 85.0 cm	40 mils	3.0 至 110.0 cm

安全与监管

机构认证	根据预期用途, 该产品符合必要的安全 监管规定。 该产品的快速参考指南中 关于其所有认证的一览表。
环境符合	符合中国RoHS; 符合欧盟RoHS; 符合 R.E.A.C.H.
激光类别	小心激光辐射-切勿直视激光束 CDRH Class II: IEC 60825 Class 2
影像等级	IEC 62471 Class 1 LED

应用程序

DATALOGIC ALADDIN™	Datalogic Aladdin 设置软件可以免费下
OPOS / JAVAPOS	JavaPOS应用程序可以免费下载; OPO 应用程序可以免费下载
REMOTE HOST DOWNLOAD	可要求

保修

保修	3年

附件

基座/充电器

• BC9030-433 / BC9030-910
基站/充电器，多接口

• BC9130-433 / BC9130-910
基地，双充电器，多接口
• BC9160-433 / BC9160-910
基地，双充电器，多接口 /RS-485

护套/皮套

• HLS-P080
通用固定器 (HLS-8000)

安装件/支架

• HLD-P080 桌面/
墙上固定器(HLD-8000)

• 7-0404 绕线机

© 2014 Datalogic ADC, Inc. • All rights reserved. • Protected to the fullest extent under U.S. and international laws. • Copying, or altering of this document is prohibited without express written consent from Datalogic ADC, Inc. • Datalogic and the Datalogic logo are registered trademarks of Datalogic S.p.A. in many countries, including the U.S.A. and the E.U. • 3GL is a registered trademark of Datalogic ADC Srl.• Motionix is a trademark of Datalogic ADC, Inc. • Datalogic Aladdin is a trademark of Datalogic ADC Srl. • PowerScan is a registered trademark of Datalogic ADC, Inc. in many countries, including the U.S.A. and E.U. • All other brand and product names are trademarks of their respective owners. • Product specifications are subject to change without notice. DS-POWERSCANPM9500-ZH REV X-1 20140108

POWERSCAN™ PM9501

DATALOGIC

瞄准、触发、解码：易如反掌！

PowerScan™ 9501系列产品希望为用户提供一种直观、轻松的扫描体验。它结合了全向读取性能和卓越的光学特性。扫描枪可以读取任何形式的条码，无论从哪个方向读取，根据条码的分辨率，扫描距离近到接触距离，远到1米/3.3英尺，此外，Datalogic得利捷最新型的解码软件可在任何环境下确保瞬时扫描。

可移动，更高效

专为窄带无线通信而开发的Datalogic得利捷STAR Cordless System™，旨在最大程度地提高手持式扫描枪数据采集应用的效率和可靠性。PowerScan PM9501机型配备了新一代STAR系统，

可进一步改善其原本出色的多功能性、易用性和无线电范围。

PM9501系列可提供两种显示选项：4个可配置键和全套16键键盘。这可提高主机和用户之间的互动，允许双向信息交流，从而获得更加可靠有效的通信。

BC9180底座/充电器还包括在一模型中两种不同的以太网连接：标准以太网和工业以太网协议，如以太网IP和Modbus。

人性化设计

无论是流线型的手柄外形，完美平衡的产品重量还是方便直观的瞄准系统，PowerScan 9501的设计符合人体工程学，不仅拥有超高的首次扫描通过率，同时减少了不自然的腕部转动以实现更高的用户舒适度。

PowerScan 9501影像式扫描枪使用了柔和白光照明（低脉冲白色照明光），减少了光线对眼睛的刺激，让用户能更为轻松地进行密集扫描。

特性

- 高性能液态透镜增强了景深，可高效读取标准条码、宽条码和高密度条码
- 高速全向读取性能
- 直观的瞄准系统
- 柔和白光照明
- 提供可选显示器以及4键或16键键盘
- 高速433 MHz和910 MHz无线电通信
- 点对点和多点传输
- 组网和无缝漫游
- 多接口可供选择
- 以太网连接（标准及工业）
- 在三秒钟内即可更换锂离子电池！
- Datalogic Motionix™移动感应技术
- 人体工程学设计
- Datalogic3绿光（3GL™）技术和响亮的蜂鸣声可提供良好的读取反馈
- 防水防尘的防护等级：IP65
- 可现场更换的窗口和支架触点
- EASEOFCARE年保服务计划提供一系列的服务级别，以保障您投资无忧，
- 并实现生产效率和投资回报率最大化

行业应用

- 娱乐：
  - 出入控制管理
  - 手机优惠券
  - 票据确认
  - 安全/年龄核实
  - 彩票
- 制造业车间管理：
  - 半成品管理
  - 部件装配
  - 零部件跟踪
  - 质量管理
  - 时间和成本分析
  - 机器补货及配置
  - 库存管理
- 库房和物流中心：
  - 运输/收货
  - 包裹准备
  - 分拣验证
  - 分拣
  - 自动分拣和备货

POWERSCAN™ PM9501
技术参数

无线通讯	
Datalogic STAR Cordless System™	有效辐射功率： 433 MHz：<10 mW；910 MHz：<50 mW 点对点配置 多点配置： 每个底座支持的最大扫描枪数量：16
无线频率	433 MHz; 910 MHz
无线范围（空旷环境）	433 MHz：200 m/656 ft低速；跳频50 m 910 MHz：270 m/886 ft低速；170 m 无缝漫游；双向通信

译码能力	
一维码/线性码	对所有标准一维码包括GS1 DataBar™ 线性码可自动区分和译码。
二维码	Aztec Code; China Han Xin Code; Data Matrix; MaxiCode; Micro QR Code; QR Code;
邮政码	Australian Post; China Post; IMB; Japanese Post; KIX Post; Planet Code; Portuguese Post; Postnet; Royal Mail Code (RM4SCC); Swedish Post;
堆栈码	EAN/JAN Composites; GS1 DataBar Composites; GS1 DataBar Expanded Stacked; GS1 DataBar Stacked; GS1 DataBar Stacked Omnidirectional; MacroPDF; MicroPDF417; PDF417; UPC A/E Composites

电器	
电池	Lithium-Ion 3350 mAh 充电时间：外部供电：4.5小时； 主机供电：10小时
每次充电阅读器数量	持续读取能力：60,000+（标称@25℃）
基座LED指示灯	电池充电中（红）；充电完成（绿）； 电源/数据传输（黄）
底座能耗和直流电源输入范围	电压：10-30 VDC；功率<8W*； 在主机/总线供电模式下最大500 mA* *典型输入电流在出厂默认配置下测得的。
工作状态（标称）	150 mA @ 10 VDC
输入电压	外接电源：10-30 VDC；POT：5 VDC +/- 10%

环境	
环境光	0 - 100,000 lux
抗跌落	底座：可承受50次从1.2米/3.9英尺跌落水泥地的撞击 PM9501：可承受50次从2米/6.6英尺跌落水泥地的撞击
ESD静电保护（空中放电）	20 kV
湿度（非冷凝）	95%
防水和防尘密封	IP65
温度	工作状态：-20℃至50℃ 电池充电：0℃至45℃ 储藏/运输：-40℃至70℃

接口	
接口	Keyboard Wedge；RS-232；RS-485； USB：OEM USB；USB COM；USB HID键盘； 可选以太网（标准及工业）

物理参数	
可选颜色	黄色/黑色
尺寸	Cradle: 24.0 x 10.8 x 9.5 cm PM9501: 21.2 x 11.0 x 7.4 cm
显示器	PM9501-D，PM9501-DK：显示类型：白色背光图形显示；字体尺寸：用户可选（默认为6行x21列）； 屏幕尺寸：48 x 132像素
键盘	PM9501-D：4个可配置键 PM9501-DK：16个可配置键
重量	PM9501-XX, PM9501-HPXX, 400 g PM9501-DXX, PM9501-DHPXX: 440 g PM9501-DKXX, PM9501-DKHPXX: 445 g

识读性能	
影像感应器	PM9501: 864 x 544; PM9501-HP: 1280 x 1024
光源	瞄准：630 - 680 nm VLD；照明：白光LED灯
打印对比度（最小）	15%
识读角度	斜度：+/- 40°；卷曲度：360°； 歪曲度（偏离）：+/- 40°
识读指示	蜂鸣器（音调和音量可调）； Datalogic的3GL™（三绿光）技术和响亮的提示音可提供良好的读取反馈功能：Datalogic Green Spot码上绿点，双识读LED
分辨率（最大）	PM9501: 1D Codes: 4 mil; 2D Codes: 7.5 mil PM9501-HP: 1D Codes: 2.5 mil; 2D Codes: 4 mil

扫描范围	
标准景深	最小景深由条码长度和扫描角度决定；视打印分辨率、对比度和环境光而定。

PM9501		PM9501-HP	
4 mils	6.0至17.0 cm	2.5 mils	2.0至6.0 cm
7.5 mils Data Matrix	9.0至12.0 cm	4 mils Data Matrix	2.0至6.0 cm
10 mils Data Matrix	4.0至18.0 cm	10 mils Data Matrix	2.0至20.0 cm
10 mils PDF417	2.0至25.0 cm	10 mils PDF417	2.0至30.0 cm
13 mils	4.0至45.0 cm	13 mils	3.0至60.0 cm
20 mils	4.0至55.0 cm	20 mils	3.0至70.0 cm
40 mils	4.0至85.0 cm	40 mils	3.0至110.0 cm

安全与监管	
机构认证	根据预期用途，该产品符合必要的安全和监管规定。该产品的快速参考指南中有关于其所有认证的一览表。
环境符合	符合中国RoHS；符合欧盟RoHS；符合R.E.A.C.H.
激光类别	小心激光辐射-切勿直视激光束；CDRH II类：IEC 60825 2类
LED类别	IEC 62471 1类LED

应用程序	
Datalogic Aladdin™	Datalogic Aladdin设置软件可以免费下载。
OPOS / JavaPOS	OPOS和JavaPOS应用程序可以免费下载。
Remote Host Download	根据要求提供

保修	
保修	3年

附件

基座/充电器

BC9030-433 / BC9030-910
底座/充电器，多接口

BC9130-433/BC9130-910底座/双充电器，多接口
BC9160-433/BC9160-910底座/双充电器，多接口/RS-485
BC9180-433/BC9180-910底座/双充电器/以太网（标准及工业）

护套/皮套

HLS-P080通用皮套
（HLS-8000）

安装件/支架

HLD-P080桌面/墙上支架
（HLD-8000）
7-0404工业绕线器

其它

SD9030 STAR系统USB接口工业适配器（433或910 MHz可用）

POWERSCAN™ PM9600

DATALOGIC

坚固耐用的手持式工业扫描枪，具有极高的灵活性，可读取一维/二维条码

超级坚固耐用，新的平衡人体工程学设计!

PowerScan系列是无可比拟的工业手持式扫描枪，其设计和构造可以承受最恶劣的环境条件。PowerScan 9600影像式扫描枪拥有超级坚固耐用的设计、符合人体工程学的外观和巧妙的重心设计，可减轻操作员在日常活动中的疲劳感，除此之外还配备直观的瞄准系统，可实现一流的首次读取通过率，同时减少不必要的手腕运动。

移动性提高生产力

PowerScan 9600无线型号采用Datalogic得利捷的STAR Radio无线系统，进一步提高了操作员的效率，增强了数据的安全性。精确的电源管理延长了电池续航时间，可在任何情况下都可保证超过一个班次的高强度扫描。PowerScan 9600扫描枪配备Datalogic得利捷的无线充电系统。基于感应充电技术，Datalogic得利捷无线充电技术消除了随时间推移会变得脏污、弯曲或断裂的电池触点和顶针，从而消除了在工业和零售行业中环境中使用的设备的一个关键故障点。

高度灵活的模块化设计

BC9600底座/充电器采用模块化设计，可提供用于标准以太网和工业以太网通信的多种接口插件，如RS-232、USB、标准以太网和工业以太网。

特征

- 可对一维码、堆栈码和二维码、邮政编码进行快速的全向读取
- 标准距离和高性能型号
- 防尘防水等级：IP65和IP67；通讯座IP65；1000万次扫描扳机触发
- 巧妙的重心设计
- 通讯座模块化设计，允许接口扩展
- 白光照明
- 高清OLED显示屏，提供4键/16键键盘选项
- Datalogic得利捷3绿光（3GL™）技术和响亮的蜂鸣声可提供成功解码反馈
- Datalogic Motionix™运动感应技术
- 无线充电，降低总拥有成本
- EASEOFCARE服务计划提供广泛的服务选项来保护您的投资，确保最大生产率和投资回报率。

行业应用

- 生产车间：
  - 在制品追踪
  - 部件装配
  - 元器件追踪
  - 质量
  - 时间和成本分析
  - 设备补给/配置
  - 产线原材料库存控制
- 仓储和物流中心：
  - 发货和收货
  - 打包作业
  - 拣货/上架
  - 自动分拣备份
  - 分拣线末端作业

技术规格

无线通信	
Datalogic STAR Cordless System™	无线频率：433 MHz；910 MHz 有效辐射功率：433 MHz：< 10 mW； 910 MHz:< 50 mW；点对点/多点配置； 每个无线接收器连接的扫描枪的最多数量：16个；双向通信无线覆盖范围（户外）：433 MHz: 150 m低速；100 m高速 910 MHz:230米低速； 跳频；180米 高速

译码性能	
一维/线性码	可自动识别所有标准一维码，包括GS1 DataBar™ 线性码。
二维码	Aztec Code；中国汉信码；Data Matrix；MaxiCode；Micro QR Code；QR Code；Dot码
邮政码	澳大利亚邮政码；中国邮政码；IMB；日本邮政码；KIX Post；Planet Code；葡萄牙邮政码；Postnet；Royal Mail Code (RM4SCC)；瑞典邮政码
堆栈码	EAN/JAN Composites; GS1 DataBar Composites; GS1 DataBar Expanded Stacked; GS1 DataBar Stacked; GS1 DataBar Stacked Omnidirectional; MacroPDF; MicroPDF417; PDF417; UPC A/E Composites
数字水印	Digimarc条码（HP和DC型号）

电器	
电池	电池类型：锂离子电池：3350 mAh 12 VDC下的充电时间：2.5小时可充至95%。 3.2小时可充至100%，外部电源。 每次充电读取次数：80,000
电流	充电（典型）< 15 W 仅扫描器：480 mA @ 3.7 V（工作） 仅通讯座：150 mA @ 5 V（工作）
输入电压	主机电源：5VDC ± 5%或10 - 30 VDC 外部电源：10 - 30 VDC ± 5%

环境	
环境光	0 - 100,000 lux
抗跌落	可承受50次从2.5米（20° C）处的跌落； 可承受50次从2.0米（-20° C）处的跌落
扫描扳机触发	可承受1000万次触发
ESD静电保护（空中放电）	20 kV
湿度（非冷凝）	0 - 95%
防尘和防水等级	IP67和IP65；通讯座IP65（特定型号）
温度	工作状态：-20℃至50℃ 储存/运输：-40℃至70℃ 充电：标称0至40° C；理想0至35° C

接口	
接口	RS-232 / USB / 键盘接口多接口/以太网和工业协议

物理参数	
可选颜色	黄色/黑色
尺寸 H x L x W	19.8 x 14.0 x 7.9 cm
显示器	PM9600-D/DK。1.8英寸OLED图形显示器； 字体尺寸：用户可选择。
按键	PM9600-D：4键，PM9600-DK：16键；可配置
重量	PM9600-XX: 425 g PM9600-DXX: 445 g PM9600-DKXX: 455 g

识读性能	
影像式扫描引擎	1280 x 800像素
光源	瞄准：630 - 680 nm VLD 照明：白色LED读取光
打印对比度（最小）	15%
识读角度	斜度：+/- 52°；卷曲度（旋转）：360°； 偏转（偏离）：+/- 52°
视域	SR和HP: 38° H, 24° V
识读指示	蜂鸣器（音调和音量可调）；Datalogic三绿灯(3GL™)技术提供成功读取反馈；Datalogic Green Spot码上绿点；双识读LED；振动。
分辨率（最高）	SR：一维码：3 mil；二维码：6 mil HP：一维码：2.5 mil；二维码：4 mil

识读范围	
典型景深	最小景深由条码长度和扫描角度决定。视打印分辨率，对比度和环境光而定。

SR型号	HP型号
代码128	代码128
5 mils: 6.4至30.9 cm	2.5 mils: 6.3至11.5 cm
20 mils: 4至103.7 cm	5 mils: 3.8至41 cm
40 mils: 5.5至175 cm	40 mils: 5.5至242.9 cm
EAN/UPC 13 mils: 4至67.5 cm	EAN/UPC 13 mils: 4至120 cm
DataMatrix 10 mils: 6至30 cm	PDF417 10 mils: 0.5至46.1 cm
	DataMatrix 10 mils: 4.2至32 cm

安全与法规	
机构认证	本产品在预期用途上满足必要的安全和监管机构认证。 请参阅该产品的监管附录，查看完整的认证列表。
环境合规	符合中国 RoHS；符合欧盟 RoHS；符合R.E.A.C.H.
激光类别	小心激光辐射-切勿直视激光束；IEC 60825 Class 2
LED类别	IEC 62471 LED等级：豁免

应用程序	
Datalogic Aladdin™	Datalogic Aladdin设置软件可以免费下载。
OPOS / JavaPOS	OPOS和JavaPOS驱动可免费下载。

保修	
保修期	3年工厂保修

配件

通讯座/充电低座

BC9630 通讯座/充电底座 多接口
BC9631 通讯座/充电底座 多接口，IP65

电池

RBP-PM96 可拆卸式电池

多槽电池充电器

MC-P096-M2 多槽电池充电器 2插槽
MC-P096-M4 多槽电池充电器 4插槽
MC-P096-E2 扩展模块 2插槽

固定支架

HLD-P096 桌面/墙上固定支架
(HLD-9600)

© 2022 Datalogic S.p.A. and/or its affiliates. • All rights reserved. Without limiting the rights under copyright, no part of this documentation may be reproduced, stored in or introduced into a retrieval system, or transmitted in any form or by any means, or for any purpose, without the express written permission of Datalogic S.p.A. and/or its affiliates. • Datalogic and the Datalogic logo are registered trademarks of Datalogic S.p.A. in many countries, including the U.S. and the E.U. • PowerScan, Motionix, 3GL, Datalogic STAR Cordless System and Datalogic Aladdin are trademarks of Datalogic S.p.A. and/or its affiliates, registered in many countries, including the U.S. and the E.U • All other trademarks and brands are property of their respective owners • Product specifications are subject to change without notice. •
DS-POWERSCAN-PM9600-CH Rev A 20220802

QUICKSCAN™ 2500 系列

DATALOGIC

超高性价比

成像技术

二维条码的市场趋势已经明显地蔓延到整个数据采集行业。在零售商用POS收银时尤其如此，因为他们越来越需要2D扫描，同时还需要读取手机屏幕和会员卡。

POS收银时最快速的响应

QuickScan 2500二维扫描枪是您在POS收银时值得信赖的伙伴。它非常清楚快速读取的重要性，无论是难以读取、印刷不良、污损的条码，还是移动设备屏幕上条码，以及隔着有机玻璃屏障，它都能轻松扫描解码，优点众多，但价格却相当可人。

精度极高

该款扫描枪随时向操作者传递着一种极致的精准感，通过清晰地显示扫描枪的指向，方便精准扫描。从QW型号的直观蓝点开始，甚至可以通过QD，QM和QBT型号的出色瞄准器获得所需的所有额外精度 。 Datalogic得利捷 的“绿点”技术则可以可视反馈成功解码，“绿点”完美地显示 在条形码的中心和两个三角形之间。该扫描枪同时也支持响亮的 成功解码声音反馈，可根据您的喜好调整音调和声音。柔和的红 色照明降低了操作者用眼疲劳。

无线版本，为您提供便利

具有Datalogic 得利捷 STAR 无线系统™（QM 型号）窄带无线通讯或 Bluetooth® 无线技术（QBT 型号），QuickScan 2500 提供的广泛选择即使在蓝牙芯片短缺的时候也能大限度地管理好交货。

STAR无线技术可以保证无干扰通信，对障碍物的敏感度低，避免延误，提高生产率，特别是在复杂的环境中无法有效使用蓝牙和Wi-Fi 时。

QuickScan 2500系列具有Datalogic得利捷通用手持式扫描枪独特的设计，手感优异，提供各种支架和附件，以适应各种工作场景。

特性

- 可在100万像素优异的扫描与景深效果（QD2500, QM2500 和 QBT2500）和VGA（QW2500）之间选择光学元件，以获得额外的经济效益
- Datalogic得利捷独特的LED高精度瞄准系统技术
- Datalogic得利捷的“绿点”技术可提供卓越的成功解码可视反馈
- Motionix™运动感应技术，实现扫描模式无缝切换
- 全向读取一维、二维、邮编、堆叠和复合条码、点码和数字水印码
- 可选择蓝牙4.0无线技术或Datalogic的STAR无线系统（无线电频率为433MHz或910 MHz）
- 多接口选项：RS-232/USB/键盘，包括USB-C连接
- Aladdin™ 3.0配置程序可提供最新的图形用户界面、搜索引擎和在线版本，可以生成编程条形码，直接在智能手机上进行扫描
- EASEOFCARE年保服务计划提供一系列的服务级别，以保障您投资无忧，并实现生产效率及投资回报率最大化.

行业 - 应用

- 零售-POS：收银、优惠卡和电子优惠券
- 商业服务：邮政、银行、公共管理、公用事业
- 酒店业：票务（体育赛事、音乐会、交通）
- 政府：彩票和博彩
- 医疗保健：实验室、药房和室内患者护理
- 轻工业制造：生产追踪（WIP）

技术规格

无线版本通信	
QuickScan QM2500	Datalogic STAR 无线系统 有效辐射功率: 433.92 MHz < 6.3 mW; 910 MHz < 50 mW; 点对点配置; 无线电频率: 433.92MHz; 910 MHz; 双向通信; 无线电范围 (室外): 30.0 m
QuickScan QBT2500	蓝牙无线技术 配置文件: SPP (串口); 协议: Bluetooth 4.0 认证等级1; 无线电频率: 2.4 GHz; 无线电范围(室外): 50.0 m; 无线电范围是使用通讯底座来测量的。 连接到其他蓝牙外围设备的无线电范围可能会有所不同。 安全性：数据加密；扫描枪身份验证

译码性能	
一维/线性码	可自动区分所有标准一维码，包括GS1 DataBar™ 线性码。
二维码	Aztec Code；中国汉信码；Data Matrix；MaxiCode；Micro QR Code；QR Code；Dot码
邮政码	澳大利亚邮政码；英国邮政码；中国邮政码；IMB；日本邮政码；KIX Post；Planet Code；Postnet；Royal Mail Code（RM4SCC）
堆栈码	EAN/JAN Composites; GS1 DataBar Composites; GS1 DataBar Expanded Stacked; GS1 DataBar Stacked; GS1 DataBar Stacked Omnidirectional; MacroPDF; MicroPDF417; PDF417; UPC A/E Composites
数字水印	Digimarc 条码 (仅限QD2500, QM2500, QBT2500)

有线版本电气特征	
电流	工作状态：< 400 mA @ 5V; 待机/空闲： < 90 mA @ 5V
输入电压	5 VDC

无线版本电气特征	
电池	电池类型: 锂电池: 3250 mAh 充电时间（仅扫描枪）: Type-C 外部电源: 3小时; 充电时间（通过底座）: 外部电源: 4小时 @ 12 VDC; 每次充电可读取: 115,000
底座指示器LED	电池充电（闪烁橙色或绿色）；充电完成（常亮绿色）
电流	充电 (典型): 仅扫描枪: 500mA @ 3.7 V (有效) 仅底座 (BC2090): 45 mA @ 5 V (有效)
输入电压	5V+/-5% (扫描枪) 通过 Type-C 口 4.5 – 14 VDC +/- 5% (底座 BC2090)

环境	
环境光	0 - 100,000 lux
抗跌落	可承受多次从1.5 m跌落水泥地的撞击。
触发电阻	承受10 Mhits
ESD静电保护（空中放电）	16 kV
湿度（非冷凝）	0 - 95%
防水和防尘密封	IP52
温度	工作状态：0℃至50℃; 储存/运输：-40℃至70℃

接口	
接口	无线版本: BC2090: USB Type C/USB / RS-232 多接口 有线版本: QD2590:USB Type C/USB /RS-232 多接口 QW2520,QD2520: USB Type C/仅USB

物理参数	
可选颜色	QD2500: 黑色；白色; QW2500: 黑色
尺寸	无线版本: 扫描枪: 15.9 x 6.8 x 10.7 cm 有线版本: 14.8 x 6.8 x 12.6 cm
重量	145.0 g（有线版本); 206.5 g (无线版本包含电池)

识读性能	
图像获取	图像格式: BMP, JPEG, TIFF; 灰度: 256, 16, 2
图像传感器	QD2500, QM2500, QBT2500: 100万像素：1280 x 800像素 QW2500: VGA (640 x 480 pixels)
移动容差	瞄准: 蓝光LED 468 nm 照明: 红光LED 617 nm
移动容差	30 IPS
打印对比度（最小）	QD2500, QM2500, QBT2500: 最低15% QW2500: 特定配置下最低15%
识读角度	斜度：+/- 65°；卷曲度（旋转）：360°； 偏转（偏离）：+/- 65°
识读指示	蜂鸣器（可调音调）；Datalogic得利捷“绿点”技术成功解码可视反馈；成功解码 LED灯指示
分辨率（最高）	QD2500, QM2500, QBT2500: 一维线性：0.077 mm / 3 mils PDF417：0.077 mm / 3 mils Data Matrix：0.127 mm / 5 mils QR Code：0.17 mm / 6.7 mils QW2500: 一维线性: 0.077 mm / 3 mils PDF417: 0.127 mm / 5 mils Data Matrix: 0.152 mm / 6 mils QR Code: 0.17 mm / 6.7 mils

识读范围	
标准景深	最小景深由条码长度和扫描角度决定。视打印分辨率，对比度和环境光而定。

QD2500, QM2500, QBT2500:	QW2500:
Code 39：5 mils：0.5至25.0 cm	Code 39: 5 mils: 0.5 至 23.0 cm
Code 39：10 mils：0.5至38.0 cm	Code 39: 10 mils: 0.5 至 37.0 cm
Data Matrix：10 mils：0.5至21.5 cm	Data Matrix: 10 mils: 1.0 至 15.5 cm
EAN/UPCA：13 mils：0.5至41.0 cm	EAN/UPCA: 13 mils: 1.0 至 40.0 cm
PDF417：6.7 mils：0.5至51.0 cm	PDF417: 6.7 mils: 0.5 至 13.5 cm
QR Code：20 mils：0至37.0 cm	QR Code: 20 mils: 1.0 至 33.0 cm

安全与法规	
机构认证	本产品在预期用途上满足必要的安全和监管机构认证。有关此产品的快速参考指南，请参阅完整的认证列表。
环境合规	符合中国RoHS；符合欧盟RoHS
LED 类别	光源无危险等级 IEC 62471

UTILITIES	
Datalogic Aladdin™	Datalogic Aladdin设置软件可以免费下载。
OPOS / JavaPOS	JavaPOS和OPOS驱动可免费下载。
远程主机下载	降低了服务成本并改进了操作。

保修	
保修	5年工厂保修

配件

支架

- HLD-Q040-BK
- HLD-Q040-WH

底座

- STD-AUTFLX-QD25-BK
- STD-AUTFLX-QD25-WH
- STD-AUTO-QD25-BK
- STD-QW25-BK

底座/充电器

- BC2090

© 2021-2023 Datalogic S.p.A. and/or its affiliates. • All rights reserved. Without limiting the rights under copyright, no part of this documentation may be reproduced, stored in or introduced into a retrieval system, or transmitted in any form or by any means, or for any purpose, without the express written permission of Datalogic S.p.A. and/or its affiliates. • Datalogic and the Datalogic logo are registered trademarks of Datalogic S.p.A. in many countries, including the U.S. and the E.U. • QuickScan, Motionix, and Datalogic Aladdin are registered trademarks of Datalogic S.p.A. in many countries, including the U.S. and the E.U. • All other trademarks and brands are property of their respective owners • Product specifications are subject to change without notice. • DS-QUICKSCAN-2500-SERIES-CN Rev E 20231127

QUICKSCAN™ I 2200系列

DATALOGIC

适用于使用一维条码应用的入门级手持式有线扫描枪

定制线性成像技术

如今二维条码越来越流行，但线性条码仍广泛用于零售销售点收银应用场景。长条码也常被用于公用事业账单、文件处理和包装等多种应用。因为视角窄、景深短，这些长条码对于2D扫描枪来说很难读取。

POS收银时快速的响应

QuickScan QD2200扫描枪是得利捷的一维入门级有线扫描枪，与同类产品相比具有优异的扫描性能。它能近距离稳定读取任何类型的一维条形码，还能轻松捕捉长条码。

与市场上的其他设备不同，这款扫描枪为操作员提供了全面控制，从线性瞄准一直到为成功解码提供快速的视觉和听觉反馈。它能透过有机玻璃实现不间断读取，可以扫描智能手机屏幕上的电子优惠券，而且价格极为实惠。

舒适耐用

QuickScan QD2200重量轻，易于操作，在扣动扳机时反应非常灵敏，而扫描扳机通常是受力部件，由于设计精准，部件质量好，所以为产品本身提供了卓越的稳健性。

这款坚固耐用的入门级扫描枪配置容易简单，使用方便，能实现无差错连续工作。

最后，QuickScan QD2200扫描枪能减少停机时间和服务成本，而且不会因为漏读/误读而耽误时间，必将成为长期使用的极佳选择。

特征

- 重量轻且采用平衡性设计
- 超宽扫描角度和超长扫描线
- 扩展的扫描距离和扫描景深（DOF）
- 扫描线清晰可见
- 得利捷独有的“绿点”技术可提供卓越的成功解码反馈
- USB接口，包括最新的USB-C
- Aladdin™ 3.0配置程序可提供最新的图形用户界面、搜索引擎和在线版本，可以生成编程条码，直接可扫描智能手机上的条码进行配置
- EASEOFCARE 年保服务计划提供一系列的服务级别，以保障您投资无忧，并实现生产效率及投资回报率最大化

行业 – 应用

- 零售-POS：收银、会员卡和电子优惠券
- 商业服务：邮政、银行、公共管理、公用事业、实验室
- 酒店业：票务（体育赛事、音乐会、交通运输）
- 政府：彩票和博彩行业

技术规格

译码性能	
一维/线性码	可自动识别所有标准一维码，包括GS1 DataBar™ 线性码。
电器	
电流	工作状态：< 165 mA @ 5V 待机/空闲：< 40 mA @ 5V
输入电压	5 VDC +/- 5%
环境	
环境光	0 - 120,000 lux
抗跌落	可承受多次从1.5 m高处自由跌落至水泥地
触发电阻	可承受300万次触发
ESD静电保护（空中放电）	16 kV
湿度（非冷凝）	0 - 95%
防水和防尘密封	IP42
温度	工作状态：0至50 ° C 储存/运输：-40至70 ° C
接口	
接口	USB；提供USB-C接口转接线
物理参数	
可选颜色	黑色
尺寸	15.6 x 6.7 x 10.7 cm
重量	123.0 g
安全与法规	
机构认证	本产品在预期用途上满足必要的安全和监管机构认证。 有关此产品的快速参考指南，查看完整的认证列表。
环境合规	符合中国RoHS；符合欧盟RoHS
LED类别	无IEC 62471规定的危险等级

识读性能	
影像感应器	固态CCD
视场	56° +/- 2°
光源	照明：红色LED 617nm
读取速率（最大）	1,000,000 像素/秒(400 次读取/秒)
运动容差	40 IPS
打印对比度（最小）	15%
识读角度	斜度：+/- 65° ；卷曲度（旋转）：+/- 45° ；歪曲度（偏离）：+/- 65°
识读反馈	蜂鸣器（可调音调）；得利捷“绿点”成功解码可视反馈；成功解码LED灯反馈
分辨率（最高）	0.077 mm / 3 mils
识读范围	
标准景深	最小景深由条码长度和扫描角度决定。视打印分辨率，对比度和环境光而定。

代码39：4 mil：2.5至22.0 cm
代码39：5 mil：2.0至30.0 cm
代码39：7.5 mil：1.0至45.0 cm
代码39：10 mil：1.0至60.0 cm
代码39：20 mil：3.0至103.0 cm
EAN/UPCA：13 mil：1.0至68.0 cm

应用程序	
Datalogic Aladdin™	Datalogic Aladdin设置软件可以免费下载。
OPOS / JavaPOS	JavaPOS和OPOS驱动可免费下载。
远程主机下载	远程主机下载降低了服务成本并改进了操作。
保修	
保修	5年工厂保修

配件

安装/支架

- HLD-QO40-BK 桌面/墙面式底座，QO40，黑色
- STD-AUTFLX-QD25-BK 底座，自动感应，可灵活调整，黑色
- STD-AUTO-QD25-BK 底座，自动感应，黑色
- STD-QW25-BK 常规底座/支架，可折叠，黑色

© 2022-2023 Datalogic S.p.A. and/or its affiliates. • All rights reserved. Without limiting the rights under copyright, no part of this documentation may be reproduced, stored in or introduced into a retrieval system, or transmitted in any form or by any means, or for any purpose, without the express written permission of Datalogic S.p.A. and/or its affiliates. • Datalogic and the Datalogic logo are registered trademarks of Datalogic S.p.A. in many countries, including the U.S. and the E.U. • QuickScan and Datalogic Aladdin are registered trademarks of Datalogic S.p.A. in many countries, including the U.S. and the E.U. • All other trademarks and brands are property of their respective owners • Product specifications are subject to change without notice.
DS-QUICKSCANI2200-SERIES-CN Revision A 20230418

线性解码

如今在自动数据采集领域，二维条码的运用呈现出不断增长的需求趋势，然而线性条码仍被广泛应用。长条码在公共事业账单、档案处理和包装印刷的各种领域都具有普遍应用，但由于读取角度和深度的局限性，对于全区域影像扫描来说，读取长条码仍面临着挑战。

性能增强

Datalogic德利捷QuickScan QBT2131影像式扫描器拥有超宽读取角度和超长扫描距离，能更加轻松在较短距离读取长条码。更清晰明亮的扫描线使扫描器更加便于使用，而增强的阅读景深能满足大部分扫描应用的需要。在外观设计上QuickScan QBT2131影像式扫描器秉承了QuickScan整个家族产品的时尚设计理念。

无线功能

配备蓝牙Bluetooth®无线技术，QuickScan QBT2131影像式扫描器可以通过其基站以及任何商业或嵌入式蓝牙兼容设备将数据传送到主机。

QuickScan QBT2131线性影像式扫描器还可通过蓝牙HID技术，连接到任何iOS或Android操作系统的平板电脑。

QuickScan QBT2131影像式扫描器拥有高性能长效锂电池，作为创新技术之一，用户可自行更换所配备的锂电池包，对与移动产品功能相关的重要部件进行更新时，允许同时对电池和扫描器触点进行更新。

通过连接扫描器下方的microUSB接口，即可对电池进行辅助充电以及连接主机进行下载更新，同时无需底座也可使用扫描器。

性能

- 超宽读取角度和超长扫描线
- 更清晰明亮的扫描线
- 增强的阅读景深能满足大部分扫描应用的需要
- 蓝牙Bluetooth®无线技术，无线覆盖范围达25.0 米/ 82.0 英尺
- 通过蓝牙HID技术，兼容Android和iOS设备
- 操作简易、无须工具、用户可自行更换的长效锂电池
- 新电池包允许在更换电池的同时，更新充电触点
- 可选择USB/microUSB两种方式对电池充电
- Datalogic 德利捷独有的专利“绿点”技术，能直观回馈条形码读取的正确性，从而提高用户的操作感受及效率
- 批处理模式容量：可以存储超过500个线性条码数据
- EASEOFCARE年保服务计划提供一系列的服务类型，以保障您投资无忧，并实现生产效率及投资回报率最大化

行业应用

- 零售
  - POS结账
  - 货架补货
  - 货物接收
  - 库存管理
- 商业服务
  - 银行
  - 公共管理
  - 公用事业

参数

无线通信

蓝牙®无线技术	微网: 同一接收器的最大阅读器数量 使用商业级加密软件: 7; 通讯底座配合使用: 1
蓝牙服务	HID (人机接口设备) SPP (蓝牙串口服务)
协议	蓝牙无线3.0认证Class 2
无线频率	2.4 GHz
无线范围 (空旷环境)	25.0 m / 82.0 ft 使用基站测量范围距离。 连接其他的蓝牙外围设备时可能会显示不同的范围测量结果
安全性	扫描器验证; 数据加密

解码能力

一维码/线性码	对所有标准一维码包括GS1 DataBar™线性码可自动区分和译码.
堆栈码	EAN/JAN Composites; GS1 DataBar Composites; GS1 DataBar Expanded Stacked; GS1 DataBar Stacked; GS1 DataBar Stacked Omnidirectional; UPC A/E Composites

电池/电压

电池	电池类型: Lithium-Ion 1400 mAh 充电时间: 外接电源: < 4 小时 @ 12 VDC; 每次充电阅读器数量: 30,000 +
输入电压	4.75 - 14 VDC

环境

环境光	0 至 120,000 lux
抗跌落	可承受多次1.5 m / 5.0 ft跌落水泥地的撞击
ESD静电保护 (空中放电)	16 kV
湿度 (非冷凝)	90%
防水和防尘密封等级	IP42
温度	工作状态: 0 至 50 ° C / 32 至 122 ° F 储藏/运输: -40 至 70 ° C / -40 至 158 ° F

接口

接口	Keyboard Wedge / OEM (IBM) USB / RS-232 / USB

物理参数

可选颜色	白色; 黑色
尺寸	16.3 x 9.1 x 4.1 cm / 6.4 x 3.6 x 1.6 in
重量	扫描器: 190 g / 6.7 oz 基座: 221 g / 7.8 oz

识读性能

读取角度	56° +/- 2°
光源	红色 LED 610 - 650 nm
打印对比度 (最小)	25%
读取速度	400 次/秒
识读角度	斜度: +/- 65° ; 卷曲度:: +/- 45° ; 歪曲度 (偏离) : +/- 70°
成功读取指示	蜂鸣器 (音调可调) ; Datalogic ‘绿点’成功读取反馈 ; 成功识读LED
分辨率 (最大)	0.102 mm / 4 mils (线性码)

扫描范围

标准景深	最小距离由条码长度和扫描角度决定。视打印分辨率, 对比度和环境光而定。 4 mils: 3.0 至 11.0 cm / 1.2 至 4 5 mils: 2.0 至 15.0 cm / 0.8 至 5.9 in 7.5 mils: 2.0 至 25.0 cm / 0.8 至 9.8 in 10 mils: 2.0 至 38.0 cm / 0.8 至 14.9 in 13 mils: 2.0 至 45.0 cm / 0.8 至 17.7 in 20 mils: 4.0 至 70.0 cm / 1.5 至 27.5 in

安全与法规

机构认证	所符合的相关认证见产品快速参照手册。本产品满足使用所必须的安全和法规认证。
环境符合	通过中国RoHS和欧盟RoHS认证

应用程序

DATALOGIC ALADDIN™	Datalogic Aladdin 设置软件可以免费下载 。
OPOS / JAVAPOS	JavaPOS应用程序可以免费下载 。 OPOS应用程序可以免费下载 。
远程主机下载	降低服务成本,提高运营效率

保修期

保修 期 (附件除外)	3年

配件

底座/支架

• STD-QD24-BK 支架, 黑色

• STD-QD24-WH 支架, 白色

• STD-AUTFLX-QD24-BK
自动感应伸缩支架, 黑色

杂项

• 007100100 直接充电电缆

© 2015 Datalogic ADC, Inc. ▪ All rights reserved. ▪ Protected to the fullest extent under U.S. and international laws. ▪ Copying, or altering of this document is prohibited without express written consent from Datalogic ADC, Inc. ▪ Datalogic and the Datalogic logo are registered trademarks of Datalogic S.p.A. in many countries, including the U.S. ▪ Datalogic Aladdin is a trademark of Datalogic ADC S.r.l. ▪ QuickScan is a registered trademark of Datalogic ADC, Inc. in many countries, including the U.S. and the E.U. ▪ The Bluetooth word mark and logos are owned by Bluetooth SIG, Inc. and any use of such marks by Datalogic ADC, Inc. is under license. ▪ All other brand and product names are trademarks of their respective owners. DS-QUICKSCANIQBT2131-ZH Revision A 20150320

www.datalogic.com

先进的影像技术

二维条形码的迅速普及已遍布在数据采集领域的所有细分市场中。 如今，在价格更为经济、几近完美的区域影像技术支持下，各行业对二维条形码阅读器的需求日益增长，包含如从手机屏幕快速读取条形码、或预先为二维条形码及影像的应用需求做准备等。

全新的照明与瞄准系统

Datalogic得利捷QuickScan QBT2400二维-影像式条码扫描器配有全新的照明与瞄准系统，可大幅减少在日常扫描作业时扫描设备对操作人员的视觉压力，非常适用于各项POS的应用。它由一个柔和、暗红色的照明系统，结合两个指向目标条形码的蓝色LED三角形标识组成，从而实现了一个精确瞄准系统。该系统在保障最高操作效率的同时，还有助于降低操作人员的视觉疲劳。

同时，QuickScan QBT2400 二维-影像式条码扫描器还配有Datalogic得利捷专利“绿点”技术，通过“good-read”指示灯，在刚刚读取成功的条形码之上直接形成绿点标识，直观反映条码读取的正确性。帮助在安静及嘈杂环境中预防读取错误发生，从而提高用户的操作感受。

无线特性

配备蓝牙Bluetooth®无线技术，Datalogic得利捷QuickScan QBT2400二维-影像式扫描器可通过其基站以及任何商业或嵌入式蓝牙兼容设备发送数据到主机。

QuickScan QBT2400二维影像式扫描器还可通过蓝牙HID技术，连接到任何iOS和Android™系统的平板电脑。

一个创新的、用户可自行更换的长效锂电池包，允许同时更换电池和扫描器的触点，从而更新影响移动产品性能最重要的部分。

通过在扫描器底部的microUSB接口,对电池辅助充电，从而允许在没有基座的情况下使用扫描枪。

特性

- 蓝牙Bluetooth无线技术，无线覆盖范围达25.0 m / 82.0 ft
- 通过蓝牙HID技术，兼容Android和iOS设备
- 操作简易、无须工具、用户可自行更换的长效锂电池
- 可选择USB/microUSB两种方式对电池充电
- 推车锁固装置，确保放置在推车上的扫描器，在推车使用过程中保持稳固
- 新电池包允许在更换电池的同时，更新充电触点
- 通过以LED为基础的瞄准系统，减少操作人员视觉压力
- Datalogic得利捷专利“绿点”技术，通过“good-read”指示灯，在刚刚读取成功的条形码之上直接形成绿点标识，直观反映条码读取的正确性
- 批处理模式容量：可以存储超过500个线性条码数据
- EASEOFCARE年保服务计划提供一系列的服务级别，以保障您投资无忧，并实现生产效率及投资回报率最大化

行业 – 应用

- 零售
  - POS结帐
  - 货架补货
  - 收货
  - 库存管理
- 商业服务
  - 邮政
  - 银行
  - 公共管理
  - 公用事业

参数

无线通信

蓝牙®无线技术	微网: 同一接收器的最大阅读器数量 使用商业级加密软件: 7; 通讯底座配合使用: 1
蓝牙服务	HID (人机接口设备) SPP (蓝牙串口服务)
协议	蓝牙无线3.0认证Class 2
无线频率	2.4 GHz
无线范围 (空旷环境)	25.0 m / 82.0 ft 使用基站测量范围距离。 连接其他的蓝牙外围设备时可能会显示不同的范围测量结果
安全性	扫描器验证; 数据加密

解码能力

一维码/线性码	对所有标准一维码包括GS1 DataBar™线性码可自动区分和译码.
二维码	Aztec Code; Aztec Mesas; Data Matrix; MaxiCode; QR Code, Micro QR Code; China Han Xin Code
邮政码	Australian Post; British Post; Canadian Post; China Post; IMB; Japanese Post; KIX Post; Planet Code; Postnet; Royal Mail Code (RM4SCC)
堆栈码	EAN/JAN Composites; GS1 DataBar Composites; GS1 DataBar Expanded Stacked; GS1 DataBar Stacked; GS1 DataBar Stacked Omnidirectional; MacroPDF; MicroPDF417; PDF417; UPC A/E Composites

电池/电压

电池	电池类型: Lithium-Ion 1400 mAh; 充电时间: 外部供电: < 4 小时 @ 12 VDC; 每次充电阅读器数量: 30,000 +
输入电压	4.75 - 14 VDC

环境

环境光	0 至 100,000 lux
抗跌落	可承受多次1.5 m / 5.0 ft跌落水泥地的撞击
ESD静电保护 (空中放电)	16 kV
湿度 (非冷凝)	5 至 95%
防水和防尘密封	IP42
温度	工作状态: 0 至 50 ° C / 32 至 122 ° F 储藏/运输: -40 至 70 ° C / -40 至 158 ° F

接口

接口	Keyboard Wedge / OEM (IBM) USB / RS-232 / USB

物理参数

可选颜色	白色; 黑色
尺寸	16.3 x 9.1 x 4.1 cm / 6.4 x 3.6 x 1.6 in
重量	扫描器: 200 g / 7.1 oz 基座: 230 g / 8.1 oz

识读性能

影像感应器	Wide VGA: 752 x 480 pixels
光源	瞄准: 2个蓝色LED; 照明: 红色LED610 - 650 nm
移动公差	25 IPS
打印对比度 (最小)	25%
识读角度	斜度: +/- 65°; 卷曲度: 360°; 歪曲度 (偏离) : +/- 60°
成功读取指示	蜂鸣器 (音调可调) ; Datalogic '绿点' 成功读取反馈; 成功识读LED
分辨率 (最大)	0.102 mm / 4 mils (线性码)

扫描范围

标准景深	最小距离由条码长度和扫描角度决定。视打印分辨率, 对比度和环境光而定。 Code 39 5 mils: 0.5 至 15.0 cm / 0.2 至 5.9 in EAN/UPCA 13 mils: 0.5 至 35.0 cm / 0.2 至 13.8 in PDF417 6.6 mils: 2.0 至 15.0 cm / 0.8 至 5.9 in Data Matrix 10 mils: 2.0 至 16.0 cm / 0.8 至 6.3 in

安全与法规

机构认证	所符合的相关认证见产品快速参照手册。本产品满足使用所必须的安全和法规认证。
环境符合	通过中国RoHS和欧盟RoHS认证

应用程序

DATALOGIC ALADDIN™	Datalogic Aladdin 设置软件可以免费下载 。
OPOS / JAVAPOS	JavaPOS应用程序可以免费下载 。 OPOS应用程序可以免费下载 。
远程主机下载	降低服务成本,提高运营效率

保修期

保修 期 (附件除外)	3年

配件

底座/支架

• STD-QD24-BK 配支架, 黑

• STD-QD24-WH 配支架, 白

© 2014-2017 Datalogic S.p.A. and/or its affiliates. ▪ All rights reserved. Without limiting the rights under copyright, no part of this documentation may be reproduced, stored in or introduced into a retrieval system, or transmitted in any form or by any means, or for any purpose, without the express written permission of Datalogic S.p.A. and/or its affiliates. ▪ Datalogic and the Datalogic logo are registered trademarks of Datalogic S.p.A. in many countries, including the U.S. and the E.U. ▪ Datalogic STAR Cordless System, Datalogic Aladdin and QuickScan are trademarks of Datalogic S.p.A. and/or its affiliates, registered in many countries, including the U.S. and the E.U. ▪ The Bluetooth word mark and logos are owned by Bluetooth SIG, Inc. and any use of such marks by Datalogic Group companies is under license. ▪ All other trademarks and brands are property of their respective owners. ▪ Product specifications are subject to change without notice. ▪ DS-QUICKSCANIQBT2400-ZH Revision F 20170517

www.datalogic.com

影像技术

二维条码(2D)的应用已普及到数据采集行业的所有细分市场。如今，使用影像技术的代价越来越低，而这项技术目前看来又几乎没有缺点，因此在很多特别应用上对二维(2D)条码扫描枪的需求非常大，比如读取手机显示屏上的二维码或计划中的未来二维码应用，以及扫描图像等。

零售商们的最佳选择

QuickScan™ QD2400 二维(2D)影像式扫描枪专为零售商们的需求而设计，以实惠的价格，对几乎所有条码的出色全向读取性能，来满足市场需要。这款产品优雅的设计细节结合了轻质小巧、流畅平衡的外形，以及Datalogic 最知名的耐用性。

全新照明和瞄准系统

作为在POS应用上最理想的设备，QuickScan QD2400 影像式扫描枪配有全新的照明和瞄准系统，开发这些功能目的在于减少操作人员日常扫描过程中的视觉压力。它由柔和、暗红色的照明光，以及两个指向目标条码的蓝色LED三角形组成。这样准确的瞄准系统，可很大程度降低眼疲劳，同时保证操作人员的最高工作效率。

阅读能力

QuickScan QD2400 影像式扫描枪读取普通纸质印刷标签上的线性条码能力，与读取手机设备或会员卡上复杂 二维码的能力几乎相同。QD2400可以说是一款设计优雅、坚固耐用，同时提供快速、可靠扫描性能的二维(2D)影像式扫描枪。

这款二维(2D)影像式扫描枪将独特设计与卓越性能完美结合，它包含读取条码的灵敏性、移动感应、完美的人体工程学设计和极具吸引力的价格，为那些寻找替代激光扫描枪，并需要影像技术的客户提供理想解决方案。与激光扫描枪相比，影像技术可以完全满足甚至超越其工作需要，并提供拥有成本更低以及产品可靠性更高，更耐用的额外优势。

特性

- 出色的读取灵敏性
- 全向读取性能
- 采用基于 LED 的瞄准系统可减少视觉压力
- 可提供有效读取反馈的 Datalogic “绿点” 专利技术
- 先进的移动感应光学器件
- 防水防尘密封等级： IP42
- 抗摔高度为 1.5 米/5.0 英尺
- 支持主机下载

行业-应用

- 零售 – POS销售
- 商业服务: 邮政, 银行, 公共管理, 公用事业

技术规格

译码能力

一维码/线性码	对所有标准一维码包括GS1 DataBar™线性码可自动区分和译码.
二维码	Aztec Code; Aztec Mesas; Data Matrix; MaxiCode; Micro QR Code; QR Code; 中国汉信码
堆栈码	EAN/JAN Composites; GS1 DataBar Composites; GS1 DataBar Expanded Stacked; GS1 DataBar Stacked; GS1 DataBar Stacked Omnidirectional; MacroPDF; MicroPDF417; PDF417; UPC A/E Composites
邮政码	KIX Post; Planet Code; Postnet; Royal Mail Code (RM4SCC); 中国邮政码; 加拿大邮政码; 日本邮政码; 澳大利亚邮政码; 英国邮政码; 韩国邮政局代码

电源参数

电流	工作状态（标称）: 140 mA @ 5 VDC 待机/空闲（标称）: 50 mA @ 5 VDC
输入电压	4.5 - 14 VDC +/- 10%

环境

ESD静电保护（空中放电）	16 kV
抗摔度	可承受多次从1.5米/5英尺跌落水泥地的撞击
温度	储藏/运输: -40 至 70 ° C / -40 至 158 ° F 工作状态: 0 至 50 ° C / 32 至 122 ° F
湿度（非冷凝）	0 - 95%
环境光	86,000 lux
防水防尘密封等级	IP42

接口

接口	复合键盘口/OEM(IBM) USB接口/RS-232串口/USB接口

物理参数

可选颜色	白色; 黑色
尺寸	16.3 x 9.1 x 4.1 cm / 6.4 x 3.6 x 1.6 in
重量	145.0 g / 5.1 oz

扫描性能

光源	照明: 红色LED610-650 nm的 瞄准: 2个蓝色LED
分辨率（最大）	0.102 mm / 4 mils (Linear Codes)
影像感应器	Wide VGA: 752 x 480 pixels
条码印刷对比度（最小）	25%
移动公差	25 IPS
成功读取指示	蜂鸣器（音调可调）; Datalogic ‘绿点’成功读取反馈; 读取瞄准LED
扫描角度	卷曲度: +/- 360°; 斜度: +/- 65°; 歪曲度（偏离）: +/- 60°

扫描范围

标准景深	最小景深由条码长度和扫描角度决定。视打印分辨率，对比度和环境光而定。 Code 39: 5 mils: 0.5 至 15.0 cm / 0.2 至 5.9 in Data Matrix: 10 mils: 1.0 至 13.0 cm / 0.4 至 5.1 in EAN/UPCA: 13 mils: 0.5 至 35.0 cm / 0.2 至 13.8 in PDF417: 6.6 mils: 1.0 至 13.0 cm / 0.4 至 5.1 in

安全与法规

机构认证	根据预期用途，该产品符合必要的安全和监管规定。 该产品的快速参考指南中有关于其所有认证的一览表。
环境符合	符合中国RoHS; 符合欧盟RoHS

应用程序

Datalogic Aladdin™	Datalogic Aladdin 设置软件可以免费下载.
OPOS / JavaPOS	JavaPOS应用程序可以免费下载. OPOS应用程序可以免费下载.
远程主机下载	降低服务成本和提高运营效率

保修

保修	5年

辅助部件

安装件/支架

- STD-QD24-BK 配支架, 黑
- STD-QD24-WH 配支架, 白
- STD-AUTO-QD24-BK 配支架, 黑
- STD-AUTO-QD24-WH 配支架, 白

© 2013 Datalogic ADC, Inc. ▪ All rights reserved. ▪ Protected to the fullest extent under U.S. and international laws. ▪ Copying, or altering of this document is prohibited without express written consent from Datalogic ADC, Inc. ▪ Datalogic and the Datalogic logo are registered trademarks of Datalogic S.p.A. in many countries, including the U.S. ▪ Datalogic Aladdin is a trademark of Datalogic Scanning Group S.r.l. ▪ QuickScan is a registered trademark of Datalogic ADC, Inc. in many countries, including the U.S. and the E.U. ▪ All other brand and product names are trademarks of their respective owners. ▪
DS-QUICKSCANIQD2400-ZH Revision B 20130619

QuickScan™ I QD2500 2D

DATALOGIC

价格亲民且性能卓越

成像技术

二维条码的市场趋势已经明显地蔓延到整个数据采集行业。在零售商用POS收银时尤其如此，因为他们越来越需要2D扫描，同时还需要读取手机屏幕和优惠卡。

POS收银时最快速的响应

QuickScan QD2500二维扫描枪是您在POS收银时值得信赖的伙伴。它非常清楚快速读取的重要性，无论是难以读取、印刷不良、污损的条码，还是移动设备屏幕上条码，以及隔着有机玻璃屏障，它都能轻松扫描解码，优点众多，但价格却相当可人。

精度极高

该款扫描枪随时向操作者传递着一种极致的精准感。由两个蓝色锐利的三角形组成的出色瞄准器，可以清晰地显示扫描枪的指向，方便精准扫描。

Datalogic得利捷的“绿点”技术则可以可视反馈成功解码，“绿点”完美地位于条形码的中心和两个三角形之间。该扫描枪同时也支持响亮的蜂鸣器，可根据您的喜好调整音调和声音。柔和的红色照明降低了操作者用眼疲劳。

尖端设计和特点

每当操作者需要将扫描枪从投射扫描模式与手动扫描模式来回切换时，Datalogic得利捷专利Motionix™运动感应技术可自动检测并触发到相应的模式。

QuickScan QD2500系列拥有Datalogic通用手持式扫描枪独特的设计，手感优异，并有两种颜色可供选择 --黑色和白色-- 以及多种不同的底座、支架和附件，为员工提供特别适合其工作场景的产品。

特性

- 100万像素光学元件，实现优异的扫描和景深效果
- Datalogic独特的LED高精度瞄准系统技术
- Datalogic得利捷的“绿点”技术可提供卓越的成功解码可视反馈
- Motionix™运动感应技术，实现扫描模式无缝切换
- 实现全向读取
- 读取1维、2维、邮政码、堆栈码和复合条码、点码和数字水印码
- 多接口选项：RS-232/USB/键盘，包括USB-C连接
- Aladdin™ 3.0配置程序可提供最新的图形用户界面、搜索引擎和在线版本，可以生成编程条形码，直接在智能手机上进行扫描
- EASEOFCARE年保服务计划提供一系列的服务级别，以保障您投资无忧，并实现生产效率及投资回报率最大化

行业 - 应用

- 零售-POS：收银、优惠卡和电子优惠券
- 商业服务：邮政、银行、公共管理、公用事业
- 酒店业：票务（体育赛事、音乐会、交通）
- 政府：彩票和博彩
- 医疗保健：实验室、药房和室内患者护理
- 轻工业制造：生产追踪（WIP）

技术规格

译码性能	
一维/线性码	可自动区分所有标准一维码，包括GS1 DataBar™ 线性码。
二维码	Aztec Code；中国汉信码；Data Matrix；MaxiCode；Micro QR Code；QR Code；Dot码
邮政码	澳大利亚邮政码；英国邮政码；中国邮政码；IMB；日本邮政码；KIX Post；Planet Code；Postnet；Royal Mail Code（RM4SCC）
堆栈码	EAN/JAN Composites; GS1 DataBar Composites; GS1 DataBar Expanded Stacked; GS1 DataBar Stacked; GS1 DataBar Stacked Omnidirectional; MacroPDF; MicroPDF417; PDF417; UPC A/E Composites
数字水印	Digimarc条码
电器	
电流	工作状态：< 450 mA @ 5V 待机/空闲： < 90 mA @ 5V
输入电压	5 VDC
环境	
环境光	0 - 100,000 lux
抗跌落	可承受多次从1.5 m跌落水泥地的撞击。
触发电阻	承受10 Mhits
ESD静电保护（空中放电）	16 kV
湿度（非冷凝）	0 - 95%
防水和防尘密封	IP52
温度	工作状态：0℃至50℃ 储存/运输：-40℃至70℃
接口	
接口	提供RS-232/USB/键盘接口多接口电缆至USB-C接口
物理参数	
可选颜色	黑色；白色
尺寸	14.8 x 6.8 x 12.6 cm
重量	145.0 g

识读性能	
图像获取	图像格式：BMP、JPEG、TIFF；灰度：256、16、2
图像传感器	100万像素：1280 x 800像素
光源	瞄准：2个蓝色LED 470 nm 照明：红色LED 617nm
移动容差	30 IPS
打印对比度（最小）	15%
识读角度	斜度：+/- 65°；卷曲度（旋转）：360°； 偏转（偏离）：+/- 65°
识读指示	蜂鸣器（可调音调）；Datalogic得利捷“绿点”技术成功解码可视反馈；成功解码 LED灯指示
分辨率（最高）	一维线性：0.077 mm/3 mils； PDF417：0.077 mm/3 mils； 数据矩阵：0.127 mm/5 mils； 二维码：0.17 mm/6.7 mils
识读范围	
标准景深	最小景深由条码长度和扫描角度决定。视打印分辨率，对比度和环境光而定。

代码39：5 mils：0.5至25.0 cm
代码39：10 mils：0.5至38.0 cm
数据矩阵：10 mils：0.5至21.5 cm
EAN/UPCA：13 mils：0.5至41.0 cm
PDF417：6.7 mils：0.5至21.0 cm
二维码：20 mils：0至37.0 cm

安全与法规	
机构认证	本产品在预期用途上满足必要的安全和监管机构认证。有关此产品的快速参考指南，请参阅完整的认证列表。
环境合规	符合中国RoHS；符合欧盟RoHS
LED 类别	光源无危险等级 IEC 62471
UTILITIES	
Datalogic Aladdin™	Datalogic Aladdin设置软件可以免费下载。
OPOS JavaPOS	JavaPOS和OPOS驱动可免费下载。
远程主机下载	远程主机下载降低了服务成本并改进了操作。
保修	
保修	5年工厂保修

配件

支架

- HLD-Q040-BK桌面式/壁挂式支架，Q040，黑色
- HLD-Q040-WH 桌面式/壁挂式支架，Q040，白色

底座

- STD-AUTFLX-QD25-BK支架, 自动感应, 可弯曲, 黑色 STD-AUTFLX-QD25-WH支架, 自动感应, 可弯曲, 白色STD-AUTO-QD25-BK支架, 自动感应, 黑色
- STD-QW25-BK支架，可折叠，黑色

© 2021 Datalogic S.p.A. and/or its affiliates. • All rights reserved. Without limiting the rights under copyright, no part of this documentation may be reproduced, stored in or introduced into a retrieval system, or transmitted in any form or by any means, or for any purpose, without the express written permission of Datalogic S.p.A. and/or its affiliates. • Datalogic and the Datalogic logo are registered trademarks of Datalogic S.p.A. in many countries, including the U.S. and the E.U. • QuickScan, Motionix, and Datalogic Aladdin are registered trademarks of Datalogic S.p.A. in many countries, including the U.S. and the E.U.• All other trademarks and brands are property of their respective owners • Product specifications are subject to change without notice. • DS-QUICKSCAN-QD2500-CH Rev B 20210429

线性解码

如今在自动数据采集领域，二维条码的运用呈现出不断增长的需求趋势，然而线性条码仍然占据着主导地位。长条码在公共事业账单、档案处理和包装印刷的各种领域都具有普遍应用，但由于读取角度和深度的局限性，对于全区域影像扫描来说，读取长条码仍面临着挑战。

性能增强

Datalogic德利捷QuickScan QM2131影像式扫描器拥有超宽读取角度和超长扫描距离，能更加轻松在较短距离读取长条码。更清晰明亮的扫描线使扫描器更加便于使用，而增强的阅读景深能满足大部分扫描应用的需要。在外观设计上QuickScan QM2131影像式扫描器秉承了QuickScan整个家族产品的时尚设计理念。

无线功能

拥有Datalogic德利捷专利STAR2.0 Cordless System™无线系统，完美实现433 MHz 窄频无线通信。QM2131线性影像式扫描器与Wi-Fi基础设施互不干扰，并对诸如水泥墙面、木材或金属货架等障碍物的敏感度低，保障更为安全稳定的无线通信。

QuickScan QM2131影像式扫描器拥有高性能长效锂电池，作为创新技术之一，用户可自行更换所配备的锂电池包，对与移动产品功能相关的重要部件进行更新时，允许同时对电池和扫描器触点进行更新。

通过连接扫描器下方的microUSB接口，即可对电池进行辅助充电以及连接主机进行下载更新，同时无需底座也可使用扫描器。

性能

- 超宽读取角度和超长扫描线
- 更清晰明亮的扫描线
- 增强的阅读景深能满足大部分扫描应用的需要
- Datalogic德利捷专利STAR2.0 Cordless System™无线系统，无线覆盖范围达 25.0 米/82.0 英尺
- 与Wi-Fi基础设施互不干扰，对障碍物敏感度低，保障安全稳定的无线通信
- 操作简易、无须工具、用户可自行更换的长效锂电池
- 新电池包允许在更换电池的同时，更新充电触点
- 可选择USB/microUSB两种方式对电池充电
- Datalogic 德利捷独有的专利“绿点”技术，能直观回馈条形码读取的正确性，从而提高用户的操作感受及效率
- 批处理模式容量：可以存储超过500个线性条码数据
- EASEOFCARE年保服务计划提供一系列的服务类型，以保障您投资无忧，并实现生产效率及投资回报率最大化

行业应用

- 零售
  - POS结账
  - 货架补货
  - 货物接收
  - 库存管理
- 商业服务
  - 银行
  - 公共管理
  - 公用事业

参数

无线通信

Datalogic STAR2.0 Cordless System™	Effective Radiated Power: 433.92 MHz; Point-to-Point Configuration
无线频率	433 MHz
无线范围（空旷环境）	25.0 m / 82.0 ft

解码能力

一维码/线性码	对所有标准一维码包括GS1 DataBar™线性码可自动区分和译码.
堆栈码	EAN/JAN Composites; GS1 DataBar Composites; GS1 DataBar Expanded Stacked; GS1 DataBar Stacked; GS1 DataBar Stacked Omnidirectional; UPC A/E Composites

电池/电压

电池	电池类型: Lithium-Ion 1400 mAh 充电时间: 外部供电: < 4 小时 @ 12 VDC; 每次充电阅读器数量: 30,000 +
输入电压	4.75 - 14 VDC

环境

环境光	0 至 120,000 lux
抗跌落	可承受多次1.5 m / 5.0 ft跌落水泥地的撞击
ESD静电保护（空中放电）	16 kV
湿度（非冷凝）	90%
防水和防尘密封	IP42
温度	工作状态: 0 至 50 ° C / 32 至 122 ° F 储藏/运输: -40 至 70 ° C / -40 至 158 ° F

接口

接口	Keyboard Wedge / OEM (IBM) USB / RS-232 / USB

物理参数

可选颜色	白色; 黑色
尺寸	16.3 x 9.1 x 4.1 cm / 6.4 x 3.6 x 1.6 in
重量	扫描器: 190 g / 6.7 oz 基座: 215 g / 7.6 oz

识读性能

读取角度	56° +/- 2°
光源	红色 LED 610 - 650 nm
打印对比度（最小）	25%
读取速度	400 次/秒
识读角度	斜度: +/- 65°; 卷曲度:: +/- 45°; 歪曲度（偏离）: +/- 70°
成功读取指示	蜂鸣器（音调可调）; Datalogic ‘绿点’ 成功读取反馈; 成功识读LED
分辨率（最大）	0.102 mm / 4 mils (线性码)

扫描范围

标准景深	最小距离由条码长度和扫描角度决定。视打印分辨率，对比度和环境光而定。

4 mils:	3.0 至 11.0 cm / 1.2 至 4.3 in
5 mils:	2.0 至 15.0 cm / 0.8 至 5.9 in
7.5 mils:	2.0 至 25.0 cm / 0.8 至 9.8 in
10 mils:	2.0 至 36.0 cm / 0.8 至 14.2 in
13 mils:	1.0 至 45.0 cm / 0.4 至 17.7 in
20 mils:	4.0 至 70.0 cm / 1.5 至 27.5 in

安全与法规

机构认证	所符合的相关认证见产品快速参照手册。本产品满足使用所必须的安全和法规认证。
环境符合	通过中国RoHS和欧盟RoHS认证

应用程序

Datalogic Aladdin™	Datalogic Aladdin 设置软件可以免费下载 。
OPOS / JavaPOS	JavaPOS应用程序可以免费下载 。 OPOS应用程序可以免费下载 。
远程主机下载	降低服务成本,提高运营效率

保修期

保修 期（附件除外）	3年

配件

底座/支架

• STD-QD24-BK 支架，黑色

• STD-QD24-WH 支架，白色

杂项

• 007100100 直接充电电缆

© 2015 Datalogic ADC, Inc. • All rights reserved. • Protected to the fullest extent under U.S. and international laws. • Copying, or altering of this document is prohibited without express written consent from Datalogic ADC, Inc. • Datalogic and the Datalogic logo are registered trademarks of Datalogic S.p.A. in many countries, including the U.S. • Datalogic STAR Cordless System and Datalogic Aladdin are trademarks of Datalogic ADC S.r.l. • QuickScan is a registered trademark of Datalogic ADC, Inc. in many countries, including the U.S. and the E.U. • All other brand and product names are trademarks of their respective owners. DS-QUICKSCANIQM2131-ZH Revision C 20150609

先进的影像技术

二维条形码的迅速普及已遍布在数据采集领域的所有细分市场中。如今，在价格更为经济、几近完美的区域影像技术支持下，各行业对二维条形码阅读器的需求日益增长，包含如从手机屏幕快速读取条形码、或预先为二维条形码及影像的应用需求做准备等。

全新的照明与瞄准系统

Datalogic德利捷QuickScan QM2400 二维-影像式条码扫描器配有全新的照明与瞄准系统，可大幅减少在日常扫描作业时扫描设备对操作人员的视觉压力，非常适用于各项POS的应用。它由一个柔和、暗红色的照明系统，结合两个指向目标条形码的蓝色LED三角形标识组成，从而实现了一个精确瞄准系统。该系统在保障最高操作效率的同时，还有助于降低操作人员的视觉疲劳。

同时，QuickScan QM2400 二维-影像式条码扫描器还配有Datalogic德利捷专利“绿点”技术，通过“good-read”指示灯，在刚刚读取成功的条形码之上直接形成绿点标识，直观反映条码读取的正确性。帮助在安静及嘈杂环境中预防读取错误发生，从而提高用户的操作感受。

无线特性

拥有Datalogic德利捷专利STAR2.0 Cordless System™无线系统，完美实现窄频无线通信。QM2400二维影像式条码扫描器与Wifi基础设施互不干扰，并对诸如水泥墙面、防火墙或金属货架等障碍物的敏感度低，保障更为安全稳定的无线通信。

一个创新的、用户可自行更换的长效锂电池包，允许同时更换电池和扫描器的触点，从而更新影响移动产品性能最重要的部分。

通过在扫描器底部的microUSB接口,对电池辅助充电,从而允许在没有基座的情况下使用扫描枪。

特性

- Datalogic德利捷专利STAR2.0 Cordless System™无线系统，无线覆盖范围达 25.0 m / 82.0 ft
- 与Wifi基础设施互不干扰，对障碍物敏感度低，保障安全稳定的无线通信
- 操作简易、无须工具、用户可自行更换的长效锂电池
- 可选择USB/microUSB两种方式对电池充电
- 新电池包允许在更换电池的同时，更新充电触点
- 通过以LED为基础的瞄准系统，减少操作人员视觉压力
- Datalogic德利捷专利“绿点”技术，通过“good-read”指示灯，在刚刚读取成功的条形码之上直接形成绿点标识，直观反映条码读取的正确性
- 批处理模式容量：可以存储超过500个线性条码数据
- EASEOFCARE年保服务计划提供一系列的服务级别，以保障您投资无忧，并实现生产效率及投资回报率最大化

行业 – 应用

- 零售
  - POS结帐
  - 货架补货
  - 收货
  - 库存管理
- 商业服务
  - 邮政
  - 银行
  - 公共管理
  - 公用事业

参数

无线通信

DATALOGIC德利捷STAR2.0 CORDLESS SYSTEM™无线系统	有效辐射功率: 433.92 MHz; 点对点构架
无线频率	433 MHz
无线范围 (空旷环境)	25.0 m / 82.0 ft

解码能力

一维码/线性码	对所有标准一维码包括GS1 DataBar™线性码可自动区分和译码.
二维码	Aztec Code; Aztec Mesas; Data Matrix; MaxiCode; QR Code, Micro QR Code; China Han Xin Code
邮政码	Australian Post; British Post; Canadian Post; China Post; IMB; Japanese Post; KIX Post; Korea Post; Planet Code; Postnet; Royal Mail Code (RM4SCC)
堆栈码	EAN/JAN Composites; GS1 DataBar Composites; GS1 DataBar Expanded Stacked; GS1 DataBar Stacked; GS1 DataBar Stacked Omnidirectional; MacroPDF; MicroPDF417; PDF417; UPC A/E Composites

电池/电压

电池	电池类型: Lithium-Ion 1400 mAh; 充电时间: 外部供电: < 3 小时 @ 12 VDC; 每次充电阅读器数量: 30,000 +
输入电压	4.75 - 14 VDC

环境

环境光	0 至 100,000 lux
抗跌落	可承受多次从1.5 m / 4.9 ft跌落水泥地的撞击
ESD静电保护 (空中放电)	16 kV
湿度 (非冷凝)	5 至 95%
防水和防尘密封	IP42
温度	工作状态: 0 至 50 ° C / 32 至 122 ° F 储藏/运输: -40 至 70 ° C / -40 至 158 ° F

接口

接口	Keyboard Wedge / OEM (IBM) USB / RS-232 / USB

物理参数

可选颜色	白色; 黑色
尺寸	16.3 x 9.1 x 4.1 cm / 6.4 x 3.6 x 1.6 in
重量	扫描器: 200 g / 7.1 oz 基座: 230 g / 8.1 oz

识读性能

影像感应器	Wide VGA: 752 x 480 pixels
光源	瞄准: 2个蓝色LED; 照明: 红色LED610 - 650 nm
移动公差	25 IPS
打印对比度 (最小)	25%
识读角度	斜度: +/- 65°; 卷曲度: 360°; 歪曲度 (偏离) : +/- 60°
成功读取指示	蜂鸣器 (音调可调) ; Datalogic '绿点' 成功读取反馈; 成功识读LED
分辨率 (最大)	0.102 mm / 4 mils (线性码)

扫描范围

标准景深

最小距离由条码长度和扫描角度决定。视打印分辨率, 对比度和环境光而定。

Code 39	5 mils:	0.5 至 15.0 cm / 0.2 至 5.9 in
EAN/UPCA	13 mils:	0.5 至 35.0 cm / 0.2 至 13.8 in
PDF417	6.6 mils:	2.0 至 15.0 cm / 0.8 至 5.9 in
Data Matrix	10 mils:	2.0 至 16.0 cm / 0.8 至 6.3 in

安全与法规

机构认证	所符合的相关认证见产品快速参照手册。本产品满足使用所必须的安全和法规认证。
环境符合	通过中国RoHS和欧盟RoHS认证

应用程序

DATALOGIC ALADDIN™	Datalogic Aladdin 设置软件可以免费下载 。
OPOS / JAVAPOS	JavaPOS应用程序可以免费下载 。 OPOS应用程序可以免费下载 。
远程主机下载	降低服务成本,提高运营效率

保修期

保修 期 (附件除外)	3年

配件

底座/支架

• STD-QD24-BK 配支架, 黑

• STD-QD24-WH 配支架, 白

© 2014 Datalogic ADC, Inc. ▪ All rights reserved. ▪ Protected to the fullest extent under U.S. and international laws. ▪ Copying, or altering of this document is prohibited without express written consent from Datalogic ADC, Inc. ▪ Datalogic and the Datalogic logo are registered trademarks of Datalogic S.p.A. in many countries, including the U.S. ▪ Datalogic STAR Cordless System and Datalogic Aladdin are trademarks of Datalogic ADC S.r.l. ▪ QuickScan is a registered trademark of Datalogic ADC, Inc. in many countries, including the U.S. and the E.U.
▪ All other brand and product names are trademarks of their respective owners.
DS-QUICKSCANIQM2400-ZH Revision B 20140813

DATALOGIC
AUTOMATIC DATA CAPTURE

QUICKSCAN™ L QD2300

通用有线手持激光条形码阅读器

QuickScan 阅读器系列是 Datalogic ADC 通用手持数据采集产品的价值产品线。QuickScan L 扫描器作为一款入门级扫描器，为那些喜欢激光扫描技术并需要以标称距离读取条形码的人士提供了一个简单的解决方案。较普通扫描角度更宽，从而能以较短的距离读取较长的条形码。

十分适用于零售和办公环境，其外形小巧、重量轻且符合人体工学设计，在日常操作时使用舒适。QuickScan L 阅读器具有灵敏的读码性能，可以读取范围广泛的条码，包括大多数的 1D 条形码以及 GS1 DataBar™ 线性码。

QuickScan L 阅读器在设计上注重耐用性。任何扫描器最易受损的部位之一是扫描器窗口。当发生这类事件时，可能需要更换扫描器。QuickScan L 阅读器经专门设计，无需将扫描器送回修理，通过订购一个替条形的窗口包便可更换受损或擦伤的窗口。这有助于在扫描器的使用寿命期间降低总拥有成本，并有助于确保扫描器一直可以处于使用状态。

每台 QuickScan L 阅读器带有多个接口，其涵盖最主流的接口并包括各种包装选项，以便它可作为单独的扫描器或作为与扫描器套件（包括电缆和方便免提读码的底座）来订购。

特性

- 适用于较长条形码读取的更宽扫描角度
- 用户可更换的扫描窗口
- 最主流接口的多接口解决方案
- 支持 GS1 DataBar™ 线性码
- 防水和防尘密封等级：IP42
- 抗跌落 1.5 米 / 4.9 英尺
- 20 kV 静电防护（空气放电）

GS1

DATALOGIC 3 YEAR WARRANTY

www.adc.datalogic.com

译码能力

一维码/线性码	对所有标准一维码包括GS1 DataBar™线性码可自动区分和译码.
邮政码	中国邮政码

电器

电流	工作状态（标称）: 100 mA @ 5 VDC 待机/空闲（标称）: < 35 mA
输入电压	5 VDC +/- 10%

环境

ESD静电保护（空中放电）	20 kV
抗跌落	可承受多次从1.5米/5英尺跌落水泥地的撞击
温度	储藏/运输: -40 至 70 ° C / -40 至 158 ° F 工作状态: 0 至 50 ° C / 32 至 122 ° F
湿度（非冷凝）	5 至 95%
环境光	64,575 lux
防水和防尘密封	IP42

接口

接口	RS-232; USB; 键盘口; 配多接口

物理参数

可选颜色	白色; 黑色
尺寸	17.0 x 7.1 x 6.6 cm / 6.7 x 2.8 x 2.6 in
重量	127.6 g / 4.5 oz

识读性能

光源	650 nm VLD
分辨率（最大）	0.130 mm / 5 mils
打印对比度（最小）	30%
识读指示	蜂鸣器（音调可调）; 识读LED
识读率（最大）	100 次扫描/秒
识读角度	卷曲度: +/- 30° 斜度: +/- 65° 歪曲度（偏离）: +/- 60°

扫描范围

标准景深

最小景深由条码长度和扫描角度决定。
视打印分辨率，对比度和环境光而定。
5 mils: 2.0 至 13.0 cm / 0.8 至 5.1 in
7.5 mils: 1.0 至 20.0 cm / 0.4 至 8.0 in
10 mils: 0.5 至 22.0 cm / 0.2 至 8.6 in
13 mils: 0.5 至 24.5 cm / 0.2 至 9.8 in
20 mils: 3.0 至 27.0 cm / 1.2 至 10.5 in

安全与法规

机构认证	所符合的相关认证见产品快速参照手册。本产品满足使用所必须的安全和法规认证。
激光类别	EN 60825-1 Class 2; IEC 60825-1 Class 2; 小心激光辐射-切勿直视激光束
环境符合	符合中国RoHS; 符合欧盟RoHS

保修

保修	3年

辅助部件

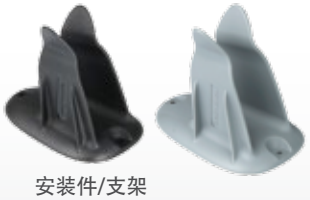

安装件/支架

- 11-0360 多用途支架, 黑色
- 11-0362 多用途支架, 灰色
- STD-QD20-BK Gooseneck Stand, 黑
- STD-QD20-WH Gooseneck Stand, 白

其他

- 11-0318 更换窗口5个/包

© 2008 - 2012 Datalogic ADC, Inc. • All rights reserved. • Protected to the fullest extent under U.S. and international laws. • Copying, or altering of this document is prohibited without express written consent from Datalogic ADC, Inc. • Datalogic and the Datalogic logo are registered trademarks of Datalogic S.p.A. in many countries, including the U.S. and the E.U. and the Datalogic Automatic Data Capture logo is a trademark of Datalogic S.p.A. • QuickScan is a registered trademark of Datalogic ADC, Inc. in many countries, including the U.S. and the E.U. • All other brand and product names are trademarks of their respective owners. • DS-QUICKSCANL-ZH 20120101

QUICKSCAN™ LITE QW2100

多用途适用于多种行业应用

该款QuickScan™ 扫描器是 Datalogic得利捷通用型手持数据采集产品的高性价比系列。QuickScan Lite QW2100 线性扫描器是可高效读取较长或褶皱条形码的入门级产品。它性能优秀，非常适用于零售、轻工业制造、文档/账单处理和银行/金融行业。

Datalogic得利捷QW2100扫描器外形小巧，重量轻并符合人体工学设计，在日常操作时使用舒适。 可高效读取各类一维条形码，并拥有更宽的扫描角度，非常适于扫描水电气账单中更长、更宽的条形码，也常被电子零件制造商所使用。此外，扫描线更细，更亮，允许用户在无需增加扫描距离的情况下以较广的角度扫描。

QW2100扫描器提供两种接口选件：USB 或 键盘接口/RS-232，并且包含各种套包选件，因此可提供单独的扫描器，或包括扫描器、电缆和便于免提阅读的底座套件供用户选择。

多功能支架

QW2100扫描器配有专有设计底座，重量轻，可在不需要作为支架使用时折叠起来作为底座使用，还配有可随意设置在各种角度 以满足用户不同使用需求 的“可倾斜头”。

特性

- 扫描角度宽
- 如激光般更细的扫描线，扫描线得到延长
- Datalogic得利捷专利”绿点”技术，通过”good-read”指示灯，在刚刚读取成功的条形码之上直接形成绿点标识，直观反映条码读取的正确性，帮助在安静及嘈杂环境中预防错误发生，从而提高用户的操作感受及效率
- 两种接口选件：USB 或键盘接口/RS-232
- 采用包覆成型橡胶制造，用于在跌落时保护扫描器
- 结构紧凑，多方位底座
- 防护等级：IP42
- 抗跌落能力 1.5 米 英尺
- 与目前的 QuickScan 产品使用相同的电缆和电源
- 可大包装订购（10 台扫描器/盒）
- USB套装可供选择
- 远程主机下载，降低服务成本、提高运营效率（仅-RM型号）
- EASEOFCARE年保服务计划提供一系列的服务级别，以保障您投资无忧，并实现生产效率及投资回报率最大化

行业应用

- 零售业
- 轻工业
- 文档/账单处理
- 银行/金融行业

QUICKSCAN™ LITE QW2100

技术规格

解码能力	
一维码/线性码	对所有标准一维码包括GS1 DataBar™线性码可自动区分和译码。
堆栈码	中国邮政码
堆栈码	EAN/JAN Composites; GS1 DataBar Composites; GS1 DataBar Expanded Stacked; GS1 DataBar Stacked; GS1 DataBar Stacked Omnidirectional
电源参数	
电流	工作状态（标称）: <180 mA @ 5 VDC 待机/空闲（标称）: <25 mA @ 5 VDC 睡眠模式: USB挂起 (QW2120): <2 mA @ 5 VDC 低功耗模式(QW2170): <6 mA @ 5 VDC
输入电压	5 VDC +/- 0.5 V
环境	
环境光	120,000 lux
抗跌落	可承受多次从1.5米英尺跌落水泥地的撞击
ESD静电保护（空中放电）	16 kV
湿度（非冷凝）	5 - 95%
防护等级	IP42
温度	工作状态: 0 至 50 ° C 储藏/运输: -40 至 70 ° C
接口	
接口	QW2170-BK: RS-232 / Keyboard Wedge QW2120-BK: USB
物理参数	
可选颜色	黑色
尺寸	17.0 x 6.5 x 7.0 cm
重量	119 g

识读性能	
光源	Red LED 610-650 nm
打印对比度（最小）	25%
识读率（最大）	400 reads/sec.
识读角度	斜度: +/- 65 °; 卷曲度: +/- 45 °; 歪曲度（偏离）: +/- 70
识读指示	蜂鸣器（音调和音量可调）; Datalogic Green Spot 码上绿点; 双识读LED; 成功传输
分辨率（最大）	0.102 mm / 4 mils (1D Codes)
可视范围	56 ° +/- 2 °
扫描范围	
标准景深	最小景深由条码长度和扫描角度决定。 视打印分辨率，对比度和环境光而定。 5 mils : 2.5 ~ 15.0 cm 7.5 mils : 0 ~ 24.0 cm 10 mils: 0 ~ 35.0 cm 13 mils: 0 ~ 40.0 cm 20 mils: 0 ~ 60.0 cm
安全与法规	
机构认证	所符合的相关认证见产品快速参照手册。 本产品满足使用所必须的安全和法规认证。
环境符合	通过中国RoHS和欧盟RoHS认证
应用程序	
Datalogic Aladdin™	Datalogic Aladdin 设置软件可以免费下载。
OPOS / JavaPOS	JavaPOS和OPOS应用程序可免费下载
远程主机下载	降低服务成本、提高运营效率（仅-RM型号）
保修期	
保修期	3年

辅助部件

安装件/支架

STD-QW20-BK
桌面/墙上固定器, 黑

区域影像技术

QuickScan Lite QW2400二维影像式阅读器是专用于近距离读取较长、褶皱一维条码和较大二维条码的入门级阅读器。QW2400影像式阅读器拥有超宽视野角度（FOV），在标称距离上可以从不同扫描角度识读那些具有挑战性的一维和二维条码，满足零售、轻工业、文档/账单处理和银行/金融行业的扫描需求。QuickScan Lite二维影像式阅读器是同类产品中性能最高，最经济实惠的产品。

以用户为中心的设计

QW2400 条码阅读器外形小巧，重量轻并符合人体工学设计，在日常操作时使用舒适。对于常用一维和二维条码，无论是打印的还是显示在移动设备中的，它都具有灵敏的阅读性能。带有蓝色瞄准点的白色照明，为用户提供了一个易于观察的、清晰的瞄准系统，不会刺激用户的眼睛。

Datalogic得利捷专利“绿点”技术可在嘈杂的环境中提供良好的读取反馈，内部蜂鸣器在安静的环境中可设置为静音模式,从而提供更好的使用体验。

简单是最大的优点

QW2400影像式阅读器提供两种可选接口：USB或键盘接口/RS-232。客户可以只购买阅读器或单独认证的套装（包括电缆和支架）。

所有附件均可与QW2100线性条码阅读器共享，这为客户轻易地从一维阅读器升级到二维阅读器提供了方便。

特性

- 宽扫描角度和视野角度（FOV）
- 白色照明中的蓝色瞄准点
- Datalogic得利捷独有的专利“绿点”技术，能直观回馈条形读取的正确性，从而提高用户的操作感受及效率
- 两种接口选件：USB 或键盘接口/RS-232
- 对移动设备中的条码具有出色的读取性能
- 采用包覆成型橡胶制造，用于在跌落时保护扫描器
- 结构紧凑，多方位底座
- 防护等级：IP42
- 抗跌落能力 1.5 米 / 5.0 英尺
- 与目前的 QuickScan 产品使用相同的电缆和电源
- USB套装可供选择
- 远程主机下载，降低服务成本、提高运营效率
- EASEOFCARE延保服务计画提供一系列的服务类型，以保障您投资无忧，并实现生产效率及投资回报率最大化

行业应用

- 零售业
- 轻工业
- 文档/账单处理
- 银行/金融行业

技术参数

解码能力

一维/线性码	自动识别所有标准一维码，包括GS1DataBar™线性码。
二维码	Aztec Code; Aztec Mesas; Data Matrix; MaxiCode; QR Code, Micro QR Code; 中国汉信码
邮政码	澳大利亚邮政、英国邮政、加拿大邮政、中国邮政、日本邮政、IMB、KIX邮政、Planet Code、Postnet、Royal Mail Code (RM4SCC)
堆栈码	EAN/JAN复合码; GS1 DataBar复合码; GS1 DataBar Expanded Stacked; GS1 DataBar堆栈码; GS1 DataBar全向堆栈码; MacroPDF; MicroPDF417; PDF417; UPC A/E复合码

电源参数

电流	操作(典型): 170 mA @ 5 VDC 待机/闲置(典型): 90 mA @ 5 VDC
输入电压	5 VDC +/- 10%

环境

环境光	高达92,000流明
抗跌落	可承受多次从1.5米/ 5.0英尺高处跌落至混凝土地面的冲击
ESD静电保护 (空中放电)	16 kV
湿度 (非冷凝)	0 - 95%
防水和防尘密封等级	IP42
温度	工作状态：0至50 ° C / 32至122 ° F 储存/运输: -20至70 ° C / -4至158 ° F

接口

接口	QW2470-BK: RS-232/键盘接口 QW2420-BK: USB

物理参数

可选颜色	黑色
外形尺寸	7.1 x 17.1 x 6.6 cm / 2.8 x 6.7 x 2.6 in
重量	120.0 g / 4.2 oz

识读性能

影像传感器	视野角度：48 x 37° (H x V) 分辨率：640 x 480像素
光源	瞄准：1个蓝色LED； 照明：白色LED 350 - 770 nm
运动容差	20 IPS
条码印刷对比度 (最小)	20%
读取角度	斜度: +/- 65°；卷曲度(倾斜): +/- 360°； 歪曲度(偏离): +/- 65°
成功读取提示	蜂鸣器(音调、音量可调)；Datalogic得利捷专利“绿点”技术提供良好的读取反馈功能；Good Read LED指示灯
分辨率(最大)	Code 39: 4 mils: 0.102 mm PDF417: 6.6 mils: 0.168 mm QR/Data Matrix: 7.5 mils: 0.191 mm

扫描范围

标准景深	最小距离取决于条码长度和扫描角度。视打印分辨率，对比度和环境光而定。 Code 39: 5 mils: 0.5至12.5 cm / 0.2至4.9 in EAN/UPCA: 13 mils: 0.5至30.0 cm / 0.2至11.8 in PDF417: 6.6 mils: 1.0至9.5 cm / 0.4至3.7 in Data Matrix: 10 mils: 1.0至9.5 cm / 0.4至3.7 in QR: 20 mils: 1.0至14 cm / 0.4至5.5 in

安全及法规

机构认证	本产品满足预期用途所必需的安全法规认证。 所符合的相关认证见产品快速参照手册。
环境合规	符合中国RoHS；符合欧盟RoHS

应用程序

DATALOGIC ALADDIN™	Datalogic Aladdin设置软件可以免费下载。
OPOS / JAVAPOS	JavaPOS应用程序可以免费下载。 OPOS应用程序可以免费下载。
远程主机下载	降低服务成本，提高运营效率。

保修

保修	3年原厂保修

附件

底座/支架

• STD-QW20-BK 底座/支架, 黑色

• STD-QWG20-BK 鹅颈支架支架, 黑色

© 2017 Datalogic S.p.A. and/or its affiliates. ▪ All rights reserved. Without limiting the rights under copyright, no part of this documentation may be reproduced, stored in or introduced into a retrieval system, or transmitted in any form or by any means, or for any purpose, without the express written permission of Datalogic S.p.A. and/or its affiliates. ▪ Datalogic and the Datalogic logo are registered trademarks of Datalogic S.p.A. in many countries, including the U.S. and the E.U. ▪ QuickScan and Datalogic Aladdin are trademarks of Datalogic S.p.A. and/or its affiliates, registered in many countries, including the U.S. and the E.U. ▪ All other trademarks and brands are property of their respective owners ▪ Product specifications are subject to change without notice.
DS-QUICKSCANLITE-QW2400-ZH Revision A 20170905

坚固耐用的车载数据终端

Rhino II™车载数据终端有10″和12″显示屏可供选择，坚固耐用，树立了仓库应用的标准。经IP65 / IP67测试的密封设计，为在最恶劣环境中的运行提供了保障。带有集成显示加热器的专用冷库机型可以在冷库内外使用。电容式触摸屏机型配备3mm防眩强化玻璃，可佩戴手套进行操作。

仓库管理

为仓库管理量身定制的Rhino车载数据终端通过减少收货、上架、拣选和运输活动中的错误来提高生产效率。与手持式条码扫描器（如Datalogic得利捷PowerScan™）配套使用，可以快速进行数据输入和位置确认。

多用途

Rhino车载数据终端配备内部独立电源、电源自动控制点火感应和可选备用电池，以最大限度防止数据丢失。Rhino车载数据终端安装方式灵活，不受空间限制。安装选项包括车载数据终端的各种支架、RAM安装架以及ABCD或QWERTY外部键盘。专用软键盘包含大量的布局和语言，使Rhino移动数据终端适应最小的安装控件和全局应用。

操作系统和实用程序

Rhino II移动数据终端提供Windows Embedded Compact 7（WEC7）、Windows Embedded 7或Windows 10 IoT Enterprise操作系统。通过包括各种Datalogic得利捷实用程序和在WEC7机型上预装与预授权Wavelink® Avalanche™和终端仿真软件，Rhino车载数据终端可以通过简单方便的部署、设备和维护管理来使投资回报率（ROI）最大化。

特性

- 可选Microsoft操作系统
- 10英寸或12英寸高分辨率彩色显示器
- 防眩多点触摸屏，支持戴手套操作
- WLAN: IEEE 802.11 a/b/g/n, CCX v4
- Bluetooth®无线技术v4.0
- 有线以太网（GbE）
- IP65 / IP67防护等级
- 操作温度范围大：-20至55 ° C / -4至131 ° F (冷库10英寸机型可达-30 ° C / -22 ° F)
- 支持有线和无线条码扫描器
- 外部ABCD、QWERTY和软键盘选项
- Wavelink Powered™配备预安装和预授权Wavelink Avalanche与终端仿真软件（WEC7型号）
- EASEOFCARE服务计划为用户提供一系列的服务级别，保障用户投资无忧，实现生产效率及投资回报率最大化。

行业应用

- 仓库管理:
  - 库存管理
  - 拣选
  - 发货/收货
  - 上架
  - 交叉对接
- 冷库和户外苛刻应用
- 制造业车间
- 车载/卡车
- 公共安全

技术规格

无线通讯

无线个人局域网(WPAN)	Bluetooth蓝牙无线技术v4.0
局域网(WLAN)	Wi-Fi: 802.11a/b/g/n (2.4 GHz 和5 GHz); Cisco CCX v4; 有线以太网: 1 x GbE, RJ-45 (底部)
天线	顶盖下方分集式天线； 可选驾驶室安装天线

电源参数

备用电池	可选备用电池，运行时间长达30分钟； 2,500 mAh @ 10.8 VDC; 27 Wh; 电池充电温度：0至50 °C / 32至122 °F 电池运行温度：-20至50 °C / -4至122 °F
电源	可选12 VDC；24/48 VDC独立内部电源
指示灯	位于正面边框上

环境

湿度	40 °C / 104 °F时为10至90%；无凝结
温度	工作状态：-20至55 °C / -4至131 °F (无加热器，电容机型); -30至55 °C / -22至131 °F (仅带加热器，使用冷库机型 - 10″ 的最小凝结)
冲击和振动	Class 5M3 at EN 60721-3-5: 1998 (landcrafts)
防尘防水密封等级	IP65/IP67

接口

接口	1 x Ethernet 10/100/1000 Mbps; RJ45; USB: 2 x USB 2.0 Type A (底部) 1 x USB 3.0 Type A (底部) [Win7/10 only] 1 x USB 2.0 Type A (顶部) 串行接口：2 x RS-232 (顶部); COM1：9销、5 V；COM2：9销、5/12 V
接口插槽	1x Mini-PCIe, 半尺寸或全尺寸插槽(全尺寸用于Wi-Fi) 1x CFast for SSD (Win 7/Win 10) 1x SD卡槽，用于SDHC卡(WEC7)

物理参数

机身	铝涂层，无风扇设计
尺寸	27.8 x 22.3 x 6.4 cm / 10.9 x 8.8 x 2.5 in
显示屏	电阻式/冷库机型： 10.4英寸SVGA 800x600, 400 NITS; 电容式/标准机型： 10.4 inch XGA 1024 x 768, 350 NITS 12.1 inch XGA, 1024 x 768, 500 NITS
功能按钮	4个可编程按键 (S1-S4)
安装	VESA: 75 mm型
屏幕消隐	可选
扬声器	可选：向下，防水
触摸屏	电阻式，4线(仅WEC7/冷库机型); 电容式(所有OS)；3 mm, 无反光，强化玻璃，支持戴手套操作
视频输出	1 x HDMI端口 (顶部) [仅Win7/10]
语音支持	通过Bluetooth v4 (10英寸冷库机型) 提供语音支持
重量	3.4 Kg / 7.5 lb (10英寸冷库机型); 3.6 Kg / 7.9 lb (10英寸标准机型); 4.7 Kg / 10.4 lb (12英寸标准机型)

安全与法规

机构认证	本产品满足预期用途所需的安全和法规认证。
认证	CE/FCC认证; RoHS认证

软件

配置与维护	WEC7: Datalogic DXU, DDU, SDK, SureFox锁定浏览器; WEC7: 预安装预授权Wavelink Avalanche； Win7/10: 预加载Datalogic得利捷 Aladdin™
开发	Datalogic得利捷Windows CE SDK™
终端仿真软件	预安装预授权Wavelink Terminal Emulation™ (WEC7机型)
软键盘	包括英语、德语、意大利语、西班牙语、波兰语QWERTY布局；阿格西法国布局；功能键布局（F1-F12）

系统

操作系统	WEC7, Windows Embedded Standard 7或; Windows 10 IoT Enterprise 64位
处理器	Freescale NXP ARM四核： 1 GHz (WEC7标准机型); 800 MHz (WEC7冷库机型); Intel Atom E3826双核1.46 GHz (Win7/10)
内存	WEC7: 1 GB RAM; Win7/10: 4 GB RAM
存储器	WEC7: 32 GB SDHC; Win7/10: 32 GB CFast SSD

保修

保修	1年

附件

PowerScan 9000系列

有线机型 / 基座和蓝牙无线机型

安装附件

- 94ACC0154 用于车辆的10度安装支架
- 94ACC0155 外部键盘用键盘安装架

- 94ACC0034 Rhino车载移动数据终端用带圆形底座的RAM安装架

外部键盘

- 95ACC1331 外部键盘，ABCD键盘

- 95ACC1330 外部键盘，QWERTY键盘

© 2017-2018 Datalogic S.p.A. and/or its affiliates. ▪ All rights reserved. Without limiting the rights under copyright, no part of this documentation may be reproduced, stored in or introduced into a retrieval system, or transmitted in any form or by any means, or for any purpose, without the express written permission of Datalogic S.p.A. and/or its affiliates. ▪ Datalogic and the Datalogic logo are registered trademarks of Datalogic S.p.A. in many countries, including the U.S. and the E.U. ▪ Rhino and Datalogic Aladdin are trademarks of Datalogic S.p.A. and/or its affiliates. ▪ The Bluetooth word mark and logos are owned by Bluetooth SIG, Inc. and any use of such marks by Datalogic Group companies is under license. ▪ All other trademarks and brands are property of their respective owners. ▪ Product specifications are subject to change without notice. ▪
DS-RHINO-II-ZH Revision B 20180102

RIDA™ DBT6400袖珍型扫描器: 平板电脑及各类移动设备的理想伙伴

Datalogic得利捷RIDA DBT6400无线影像式扫描器采用*Bluetooth*®蓝牙无线技术，外形紧凑、独特，可与平板电脑及各类移动设备实现轻松连接，是您理想的工作伙伴。RIDA DBT6400 外形小巧、重量轻、符合完美人体工学设计，拥有时尚、优雅的外观，与时下平板电脑等移动设备的时尚外观相得益彰，为使用者带来新颖、时尚的操作体验，是一款理想的袖珍型手持无线设备。

RIDA DBT6400 影像式扫描器配备*Bluetooth*蓝牙无线技术，可与Android™, Apple® iOS及Windows® Mobile® 等各类设备完美兼容，轻松实现与平板电脑、笔记本电脑及各类移动设备间的连接。

拥有顶级二维手持式扫描器的阅读性能

RIDA DBT6400袖珍型影像式扫描器拥有卓越的条码识读性能，可全方位高效读取各类一维及二维条码。针对低对比度、受损或印刷质量较差的条码、以及背光亮度低的手机屏幕显示的条码，RIDA DBT6400识读性能优异。其主要优秀特性包含如图像捕捉功能、白光照明技术及目前业界最高效的精准瞄准系统等。

丰富机型可供选择: 专为零售及医疗卫生行业研发

RIDA DBT6400影像式扫描器配备两款机型可供选择:

- 标准型完美适用于零售行业的各类应用。例如：传统及移动POS应用、辅助销售、货架补货、价格管理、库存管理等。
- 医用型配备经抗菌添加剂处理的易于消毒的外壳，能够适应医用消毒剂的每日频繁清洗，有效抑制细菌与病菌的滋生，保障患者及医护人员免于感染。RIDA DBT6400外形紧凑、轻巧，为使用者带来无限移动空间，是临床护理、资产管理等各类医疗卫生行业应用的理想之选。

GREEN SPOT · DATALOGIC aladdin · 4-DOT AIMER · GS1 · DATALOGIC 3 YEAR WARRANTY

特性

- 卓越的条码识读性能，可全方位高效读取印制或手机等设备屏幕显示的各类一维及二维条码
- 创新、独特、紧凑的设计，为使用者带来新颖、时尚的操作体验
- *Bluetooth*蓝牙无线技术可轻松实现与平板电脑、智能手机及笔记本电脑等设备间的连接
- 与Android、Apple iOS及Windows Mobile 等各类设备完美兼容
- 配备灵敏的振动提示、和弦扬声器音频提示。并采用Datalogic得利捷专利“绿点”技术，在读取成功的条形码之上直接形成绿点标识，直观反映条码读取的正确性，帮助在安静及嘈杂环境中预防错误发生，提高用户的操作效率及感受
- 高可视度中心十字周围四点瞄准器，结合高效白光照明技术，有效定位扫描区域，实现高效精准扫描
- 批处理模式功能：可存储超过2000个线性条码数据
- 配备经抗菌添加剂处理的易于消毒的外壳，能够适应医用消毒剂的每日频繁清洗，有效抑制细菌与病菌的滋生，保障患者及医护人员免于感染 (符合ISO22196标准)
- EASEOFCARE服务计划提供一系列的服务级别，以保障用户投资无忧，实现生产效率及投资回报率最大化

行业应用

- 零售业：传统及移动POS应用、辅助销售、货架补货、价格管理、库存管理等
- 医疗卫生业：临床护理、资产管理等

技术规格

无线通讯

*BLUETOOTH*蓝牙无线技术	协议: *Bluetooth*蓝牙 4.0 认证Class 2 无线频率: 2.4 GHz 无线范围 (空旷环境): 25.0 m 无线范围基于基座与设备的连接进行测量。如连接了其它蓝牙外围设备时，可能会显示不同的测量结果。 安全性: 数据加密; 扫描器验证

解码能力

一维码/线性码	自动识别所有标准一维码，包括GS1 DataBar™线性码
二维码	Aztec Code, Aztec Mesas, Data Matrix, MaxiCode, QR Code, Micro QR Code, 中国汉信码
邮政码	Australian Post, British Post, Canadian Post, 中国邮政码, Japanese Post, KIX Post, Korea Post, Planet Code, Postnet, Royal Mail Code (RM4SCC)
堆栈码	EAN/JAN Composites, GS1 DataBar Composites, GS1 DataBar Expanded Stacked, GS1 DataBar Stacked, GS1 DataBar Stacked Omnidirectional, MacroPDF, MicroPDF417, PDF417, UPC A/E Composites

电源参数

电池	电池类型: 锂离子电池 700 mAh 充电时间: 2.5小时当放置在基座或当主机通过micro USB电缆连接供电 每次充电阅读次数: 每次充电阅读次数: 3000次以上, 或5小时(每6秒阅读1次)
输入电压	5 VDC +/- 5%

环境

环境光	0 - 100,000 lux
抗跌落	可承受多次从1.5米英尺高处跌落至混凝土地面的撞击
ESD静电保护 (空中放电)	16 kV
湿度 (非冷凝)	5 - 95%
防水与防尘密封	IP50
温度	工作状态: 0至50° C 储存/运输: -20至70° C

接口

接口	USB COM, USB-OEM, USB键盘口 (仅在使用BC6020情况下)

物理参数

可选颜色	浅绿色/白色; 黑色; 黑色/银色
尺寸	11.25 x 4.23 x 2.75 cm
外壳	仅医用型: 经抗菌添加剂处理的易于消毒的外壳(符合ISO22196标准)
重量	含电池: 85.0 g

识读性能

图像捕捉	图像格式: BMP, JPEG, TIFF; 灰度: 256, 16, 2; JPEG; JPEG, TIFF
影像感应器	Wide VGA: 752 x 480 pixels
光源	瞄准: 650 nm VLD 照明: 白色
运动容差	25 IPS
打印对比度 (最小)	15%
识读角度	斜度: +/- 65°; 卷曲度: 最大360°; 歪曲度(偏离): +/- 60°
识读提示	振动; 蜂鸣器; 和弦; Datalogic得利捷专利"绿点"技术，在读取成功的条形码之上直接形成绿点标识，直观反映条码读取的正确性，帮助在安静及嘈杂环境中预防错误发生，提高用户的操作效率及感受; 设备侧面及顶部指示灯; 成功识读LED
分辨率 (最大)	4 mil

扫描范围

标准景深	5.0 mil: 6.5至21.0 cm 13.0 mil: 5.5至39.0 cm Data Matrix 15.0 mil: 4.0至25.0 cm

安全与法规

机构认证	本产品符合其预期用途所需的安全与监管部门认证。 所符合的相关认证见产品参考手册。
环保合规	符合中国RoHS; 符合欧盟RoHS
激光分类	注意激光辐射 - 请勿直视光束; EC 64871 豁免等级

应用程序

DATALOGIC ALADDIN™	Datalogic Aladdin设置软件可免费下载。
OPOS / JAVAPOS	JavaPOS应用程序可免费下载。 OPOS应用程序可免费下载。
远程主机下载	降低服务成本、提高运营效率

保修期

保修期(配件除外)	3年

配件

基座/充电器

• CHR-DBT60-BK
C-6000仅供充电用基座，黑色

• CHR-DBT60-HC
C-6000仅供充电用基座，医用型

• BC6020-BK
BC6020 基座充电器，黑色

• BC6020-HC
BC6020基座充电器，医用型

其它

• RBP-DBT6X
RBP-6400可更换电池组

© 2016 Datalogic S.p.A. and its Group companies ▪ All rights reserved. ▪ Protected to the fullest extent under U.S. and international laws. ▪ Copying or altering of this document is prohibited without express written consent from Datalogic S.p.A. ▪ Datalogic and the Datalogic logo are registered trademarks of Datalogic S.p.A. in many countries, including the U.S. and the E.U. ▪ RIDA and Datalogic Aladdin are trademarks of Datalogic S.p.A. or of Datalogic Group companies. ▪ The Bluetooth word mark and logos are owned by the Bluetooth SIG, Inc. and use of such marks by Datalogic Group companies is under license. ▪ Android is a trademark of Google Inc. ▪ All other brand and product names are trademarks of their respective owners. ▪
DS-RIDA-DBT6400-ZH Revision B 20160926

SKORPIO™ X5

DATALOGIC

拥有极致性能带物理键盘的坚固型Android™移动数据终端

SKORPIO X5代表更多的功能特点

Skorpio X5是一流的全坚固带物理键盘移动数据终端，可应对企业在“数据采集”中面临的最严峻挑战。在从配送中心到零售商店的任何数据采集应用中，强大的下一代Datalogic Skorpio系列产品均具有突出的表现。

Skorpio X5外型轻巧，符合人体工程学，并提供多种不同的配置和差异化功能，是仓库、生产场所、制造车间以及任何物流应用等场景中专业工作人员的理想业务助手。

超高性能，超级耐用

Skorpio X5基于市场领先的Qualcomm Snap dragon®660平台，CPU主频为2.2 GHz，可在要求最苛刻的应用中提供最佳性能。它采用Google OS Android 10系统，可选GMS功能，已被Google认证为“安卓企业推荐”（AER）坚固耐用型设备。

Skorpio X5是一款坚固耐用的PDT，专为最恶劣的环境设计，具有IP65防尘防水防护等级，可经受在1.8米/6.0英尺高度上多次跌落至混凝土表面。

无线充电或“传统的”接触式有线充电

针对Skorpio X5，您可以选择具有15W充电功能的完全非接触式无线充电型号，也可以选择传统的行业标准的pogo-pin顶针接触式有线充电型号，该有线充电型号还允许通过Skorpio充电底座进行以太网通讯。非接触式充电型号融合了得利捷业界首创的无线充电系统，可实现超可靠的非接触式充电，从而避免了由触点导致的常见维护问题。

一流的屏幕可读性

Skorpio X5配备同类产品中最大的4.3英寸显示屏，用户可以运行功能更丰富的应用程序，或者在简单的应用程序中获得更清晰易读的画面。该高清显示器也非常适合室外光照环境。

全班次的电池容量

可更换电池提供标准容量3500mAh或高容量6200mAh选项、热插拔电池技术和Datalogic得利捷智能电池管理应用程序，能让客户在最严苛以及需进行大量扫描的应用中连续全天操作。

特性

- Qualcomm SD660八核2.2 GHz平台，支持运行最复杂的应用程序
- 可选Google移动服务的Android 10系统；获得“谷歌企业推荐”的极致用户体验、平台稳定性和“企业”功能
- 同级产品中最大的显示屏，4.3英寸WVGA，配备康宁大猩猩™钢化玻璃，清晰度极佳，即使在户外阳光强烈的情形下仍清晰易读
- RAM内存：3/4 GB；闪存：32/64 GB
- 3种“扫描引擎”选项：1D线性扫描、2D标准距离扫描和2D成中等距离扫描，数据采集能力无影响
- 可选无线充电，消除充电触点，降低维护成本
- 后置1300万像素彩色摄像头，可快速取证损坏情况或现场状况
- 采用热插拔电池技术的可更换电池，标准容量3500 mAh或大容量6200 mAh
- 坚固耐用，可经受从 1.8 m/6 ft 高度跌落至水泥混凝土地面，IP65 密封等级，可承受最苛刻的环境
- 工作温度-20至50°C/ -4至122°F
- 具备802.11ac和802.11r / k / v的双频MIMO Wi-Fi，可实现快速漫游
- 47键字母数字键盘、38键功能数字键盘、28键数字键盘，可满足特定应用和用户的需求
- 蓝牙™v5，能以更低的功耗支持蓝牙外围设备
- 用于近场通信的 NFC
- 可耐受化学清洁剂的塑料/外壳，能承受高频次的清洁和消毒
- 由42Gears提供的预置license许可的带锁定功能的浏览器，可防止设备非授权使用
- 支持符合主流市场的移动设备管理软件MDM和终端仿真软件TE
- EASEOFCARE 年保服务计划提供一系列的服务级别，以保障您投资无忧，并实现生产效率及投资回报率最大化。EASEOFCARE包含用于安卓安全补丁和OS升级的Datalogic Shield。

行业应用

- 零售:
  - 价格复核和更新
  - 门店库存管理、门店补货
  - 在线订单执行、人员管理
  - 门店收货
  - 零售店面应用（移动POS、辅助销售
- 运输与物流:
  - 收货、上架、补货
  - 拣货/订单执行
  - 叉车作业
  - 卡车装载/卸载
  - 库存管理、退货和行李/包裹管理
- 生产制造业:
  - 厂内物流
  - 收货、库存管理和上架管理
  - 拣货和发货、工单管理
  - 质量控制和可追溯性、配料管理
  - 货架图合规性
  - 技术文档/原理图
- 医疗行业:
  - 货和质量审查
  - 仓储、库存管理、订单执行
  - 退货管理、装运批次跟踪
  - 药房应用

技术规格

无线通信	
局域网（WLAN）	IEEE 802.11 a / b / g / n / ac和802.11 d / e / h / i / k / r / v / w / mc（用于室内本地化）； IPv4，IPv6、2x2 MU-MIMO可提供更高的吞吐量和覆盖范围 频率范围：取决于国家/地区，通常为2.4 GHz和5 GHz频段
个域网（WPAN）	1级，带基础速率/增强速率(BR / EDR)和蓝牙低功耗（BLE）支持的蓝牙V5.0
NFC通信	支持以下标准：ISO14443-4（A型，B型） ISO15693；Mifare；Felica
译码性能	
一维/线性码	CodaBar、代码128、GS1-128、ISBT 128、代码39、代码93，Discrete 2（共5个）、UPC / EAN、GS1 DataBar™linear码，Interleaved 2（共5个）、Matrix 2（共5个）、MS
二维码 （DE2112-SR和DE2112-MR）	Aztec码、数据矩阵、MaxiCode、Micro QR code、QR code
邮政码（DE2112-SR和DE2112-MR）	澳大利亚邮政、日本邮政、KIX Code、PLANET、POSTNET、Royal Mail Code (RM4SCC)、USPS Intelligent Mail
堆叠码（DE2112-SR和DE2112-MR）	Micro-PDF417, PDF417, GS1 DataBar Expanded Stacked, GS1 DataBar Stacked, GS1 DataBar Stacked Omnidirectional, UPC/EAN/JAN Composites, GS1 DataBar Composites and GS1-128 Composite
电器	
电池	带可充电锂离子电池的可拆卸电池组； MicroUSB C型，可快速为电池充电。标准容量电池：3.7伏；额定值3460mAh，典型值3500mAh（12.8瓦时）；所有手持式型号的标配 大容量电池：额定值6080 mAh，典型值6200mAh（22.1瓦时）；所有枪柄式型号的标配
无线充电	15 W快速充电
环境	
抗跌落	根据IEC62-2-32，可经受从1.8米/6.0英尺高度到混凝土表面的多次跌落
翻滚	可承受从1米/3.3英尺高度的1,000次滚落，2000次碰撞
防水和防尘	IP65
耐化学性	可耐受化学清洁剂和工业用油
温度	工作状态：-20 至 50 °C / -4 至 122 °F 储存/运输：-30 至 70 °C / -22 至 158 °F
接口	
接口	USB Type-C：USB 3.1 gen 1（3.2 gen 1x1），主机和设备；千兆以太网连接（通过3槽底座）
传感器	
加速度计	3轴加速计可检测方向
陀螺仪	感知角速度
环境光	自动调整显示屏背光
接近	演示模式传感器仅适用于2D模型（基于ToF）
安全与法规	
机构认证	本产品在预期用途上满足必要的安全和监管机构认证。
环境合规	符合欧盟RoHS指令2011/65 / EU
激光类别	VLD-2级IEC / EN60825-1；符合21 CFR 1040.10，但根据2007年6月24日第50号激光通知的偏差除外
LED类别	无危险等级 IEC / EN62471

物理参数	
尺寸	正面尺寸：218 x 78,5 mm / 6.69 x 3.14 in 厚度最大31.3头；最大35.6 WLC线圈面积和手带面积
主显示器	4.3英寸TFT /半透反射式LCD，像素分辨率800x480 WVGA；LED背光灯和集成触摸屏，在室内室外均可提供高亮度、高可见度
键盘	47键字母数字键盘，38键功能数字键盘，28键数字键盘；键盘带背光
触控面板	触摸屏：6点多点触摸电容面板，配备第三代钢化康宁大猩猩玻璃；支持手套和手写笔触摸
重量	手持式：标准电池488克，大容量电池514克；枪柄式：标准电池600克，大容量电池626克
识读性能	
摄像头	后置摄像头：分辨率：1300万像素；照明：用户可控LED闪光灯
扫描引擎	1D扫描引擎：线性CCD 2500像素；清晰的绿色LED扫描线。最小打印对比度：15%。 光学分辨率：2.5 mil（线性码） 景深（典型值）：4.0-74 cm / 1.5-29.1 in (13 mil/ EAN) 2D标准距离扫描引擎（支持1D / 2D代码）：白光LED照明，激光瞄准650nm；最小打印对比度：25%； 光学分辨率：1维码：3 mil；二维码：7.5 mil (DM), 6.6 mil (PDF)； 景深（典型值）：4.5-74 cm / 1.7-29.1 in (13 mil / EAN）；6.5-40 cm / 2.5-15.7 in (15 mil/DM) 2D中等距离扫描引擎：白光LED照明；最小打印对比度：25%; 光学分辨率：1维码：3 mil；二维码：7.5 mil (DM), 6.6 mil (PDF) 景深（典型值）：8.0 to 100 cm / 3.1 to 31.4 in (13 mil / EAN）；最大160 cm/63 in（55 mil / DM）
软件	
应用	由42Gears提供的预置license许可的带锁定功能的浏览器；Datalogic WiFi Guard；通过Zello与企业级PTT兼容；得利捷的SoftSpot软触发器
服务开通	Scan2Deploy Studio，AndroidZero-Touch，QR码注册
配置与维护	Scan2Deploy Studio, OEMConfig
软件维护	Datalogic Shield：定期的安全补丁、固件更新和操作系统升级
开发	Android: Datalogic Android SDK, Xamarin SDK, Ionic Cordova SDK and React Native SDK
MDM	Compatible with: SOTI MobiControl, VMWare AirWatch, Ivanti Avalanche, 42Gears SureMDM, Microsoft Intune
终端仿真	StayLinked SmartTE, Ivanti Velocity
系统	
内存	RAM内存：3GB或4GB；闪存：32GB或64GB（部分用于固件和保留的数据）
微处理器	Qualcomm SD660 八核 2.2 GHz
操作系统	含有GMS的Android 10 – 2个主要操作系统升级支持
音频	Android支持的宽带语音（高清音频）
SD卡扩展插槽	Micro Secure Digital插槽（SDXC）最高256 GB
保修	
保修	1年工厂保修

配件

通讯座/充电器

94A150106无线单槽充电底座
94A150107有线单槽充电底座
94A150108 无线三槽充电底座
94A150109 无线带锁定功能三槽充电底座
94A150110有线三槽充电底座
94ACC0274电池四联充

其它

94ACC0324屏幕保护膜
94ACC0325可拆卸的枪柄
94ACC0323用于手持式和枪柄式型号的橡胶皮套

© 2020-2021 Datalogic S.p.A. and/or its affiliates. • All rights reserved. Without limiting the rights under copyright, no part of this documentation may be reproduced, stored in or introduced into a retrieval system, or transmitted in any form or by any means, or for any purpose, without the express written permission of Datalogic S.p.A. and/or its affiliates. • Datalogic and the Datalogic logo are registered trademarks of Datalogic S.p.A. in many countries, including the U.S. and the E.U. • Skorpio is a trademark of Datalogic S.p.A. and/or its affiliates. • SoftSpot is a trademark of Datalogic S.p.A. and/or its affiliates, registered in the E.U. • Android is a trademark of Google Inc. • The Bluetooth word mark and logos are owned by Bluetooth SIG, Inc. and any use of such marks by Datalogic Group companies is under license. • All other trademarks and brands are property of their respective owners • Product specifications are subject to change without notice. • DS-SKORPIOX5-CH Rev A 20210128

TD1100

DATALOGIC
EMPOWER YOUR VISION

一款可读取ID条形码的接触式扫描枪

TD1100系列线性影像接触式扫描枪代表了Datalogic ADC的解决方案中一种既经济实惠又保证高质量和高性能的近距离接触式条码扫描解决方案。

为多种市场环境的低吞吐量应用所设计，TD1100扫描枪在几乎所有线性条形码，甚至是受损以及印刷质量略差的条形码上都能保证卓越的接触式读取性能。

此款坚固耐用扫描枪提供两款扫描窗口可选

轻质小巧且低耗能，TD1000扫描枪始终为我们的客户提供坚固耐用性，包括1.5米抗摔，一般来说这个抗摔级别都是出现在较高级的产品上，而我们这款只是入门级经济实用型设备。

此款扫描枪有两种不同扫描窗口尺寸可供选择：6.5厘米（65）或者9厘米（90），分别用于读取标准和较宽的条形码。

可多用途使用，适用于不同的应用需求

TD1100 65/90专业级扫描枪提供了一种完全一体化的多接口解决方案，包括RS-232串口，USB 接口和键盘口， 扫描仿真，同时Lite 65/90扫描枪也提供USB接口，RS-232串口/键盘口。

一种创新型‘直接读取’支架使TD1100扫描枪在读取文件和小型部件时拥有免手持式扫描功能 。

特性

- 宽阅读窗口：6.5厘米/2.6英寸和9.0厘米/3.5英寸
- 对损坏或印刷质量差的条形码有卓越的数据读取性能
- 接口选择：USB 或 键盘口/RS-232 (65/90);
  多接口：USB，RS-232/和键盘口/ 扫描仿真 （65/90Pro）
- 支持读取GS1 DataBar™线性码
- 设计紧凑且创新的‘直接读取’支架提供免手持扫描功能
- 1.5米/5英尺抗摔
- EASEOFCARE年保服务计划提供一系列的服务级别，以保障您投资无忧，并实现生产效率及投资回报率最大化

行业 – 应用

- 零售：非食品专营店及服务点
  - 有效读取手机上的一维条码优惠券
- 公共管理与服务：图书馆、学校、政府机构
  - 高效读取书籍、文件及票据等上的宽条形码
- 银行与金融机构：银行、保险、公用事业
  - 高效读取文件、纸张、票据帐单等上的宽条形码

参数

译码能力	
一维码/线性码	对所有标准一维码包括GS1 DataBar™线性码可自动区分和译码.
堆栈码	GS1 DataBar Expanded Stacked; GS1 DataBar Stacked; GS1 DataBar Stacked Omnidirectional
电器	
电流	工作状态（标称）: <100 mA @ 5 VDC 待机/空闲（标称）: 20 mA @ 5 VDC
输入电压	5 VDC +/- 0.5 V
环境	
环境光	0 至 20.000 Lux
抗跌落	可承受多次从1.5米/5英尺跌落水泥地的撞击
ESD静电保护（空中放电）	16 kV
湿度（非冷凝）	5 - 95%
防水和防尘密封	IP30
温度	储藏/运输: -20 至 70 °C / -4 至 158 °F 工作状态: 0 至 50 °C / 32 至 122 °F
接口	
接口	RS-232 / USB / Keyboard Wedge / 扫描仿真 Multi-Interface: 65/90 Pro RS-232 / 键盘口: 65/90 Lite USB: 65/90 Lite
物理参数	
可选颜色	黑色 ; 满足一定最小购买量要求可以选择其他用户指定颜色和标识.
尺寸	65 Pro & Lite: 16.0 x 8.4 x 5.8 cm / 6.3 x 3.3 x 2.3 in 90 Pro & LIte: 17.0 x 10.4 x 6.7 cm / 6.7 x 4.1 x 2.7 in
重量	65 Pro & Lite: 130.0 g / 4.6 oz 90 Pro & LIte: 153.0 g / 5.4 oz

识读性能	
光源	照明: 640 nm LED
打印对比度（最小）	25%
识读角度	卷曲度: +/- 45°; 斜度: +/- 65°; 歪曲度（偏离）: +/- 70°
识读指示	蜂鸣器（音调可调）; 识读LED
分辨率（最大）	0.102 mm / 4 mil
扫描范围	
标准景深	最小景深由条码长度和扫描角度决定。 视打印分辨率，对比度和环境光而定。 Code 39: 7.5 mils: 0 至 8.1 cm / 0 至 3.2 in Code 39: 10 mils: 0 至 12.0 cm / 0 至 4.7 in EAN13: 13 mils: 0 至 15.0 cm / 0 至 6.0 in
安全与法规	
机构认证	所符合的相关认证见产品快速参照手册. 本产品满足使用所必须的安全和法规认证.
环境符合	符合中国RoHS; 符合欧盟RoHS
应用程序	
Datalogic Aladdin™	Datalogic Aladdin 设置软件可以免费下载.
OPOS / JavaPOS	JavaPOS和OPOS应用程序可免费下载
Remote Host Download	较低的服务成本并提高了运营效率.
保修	
保修	5年

辅助部件

安装件/支架

HLD-T010-65 桌面/墙上固定器65
HLD-T010-90 桌面/墙上固定器90

© 2012-2019 Datalogic S.p.A. and/or its affiliates. ▪ All rights reserved. Without limiting the rights under copyright, no part of this documentation may be reproduced, stored in or introduced into a retrieval system, or transmitted in any form or by any means, or for any purpose, without the express written permission of Datalogic S.p.A. and/or its affiliates. ▪ Datalogic and the Datalogic logo are registered trademarks of Datalogic S.p.A. in many countries, including the U.S. and the E.U. ▪ Datalogic Aladdin and Touch are trademarks of Datalogic S.p.A. and/or its affiliates, registered in many countries, including the U.S. and the E.U. ▪ All other trademarks and brands are property of their respective owners. ▪ Product specifications are subject to change without notice. ▪
DS-TD1100-CH Revision E 20190609

EPSON
EXCEED YOUR VISION

‖ 爱普生微型打印机 ‖

系统产品指南

革新

引 | 领 | 未 | 来　微 | 打 | 不 | 同

EPSON
EXCEED YOUR VISION

彩色宽幅标签 工业按需打印

CW-C6030/C6530系列 多效能按需彩色标签打印机

PrecisionCore　宽幅面　自带剥离器　按需替代套打　四色颜料墨水

- 宽幅面：爱普生首款 8 英寸宽幅面彩色标签打印机 (CW-C6530A/P)
- 工业级：自带剥离器，灵活应用于自动化流水线 (CW-C6030P/C6530P)
- 高质量：PrecisionCore 打印头，分辨率高达 1,200x1,200dpi
- 兼容性：支持多种介质，多平台兼容 Win/Linux/IOS
- 颜料墨：爱普生颜料墨水，标签速干防水耐光耐刮蹭
- 安全性：墨水通过国际安全认证，符合行业应用标准

CW-C6030/C6530 系列 产品规格

产品型号			CW-C6030A(自动裁切型号)	CW-C6030P(自动剥离型号)	CW-C6530A(自动裁切型号)	CW-C6530P(自动剥离型号)
产品规格			4英寸		8英寸	
产品图						
打印功能	打印原理		PrecisionCore 串行式喷墨打印			
	墨水类型		颜料墨			
	墨水颜色		CMYK 四色分体墨盒 (黑色，青色，洋红色，黄色 / 其中黑色可选BK-光泽黑和MK-亚光黑任意一种)			
		黑色墨水	推荐介质			
		BK-光泽黑墨水	亚光纸、合成纸、光泽纸、光泽膜、高光纸			
		MK-亚光黑墨水	普通纸、美纹纸、亚光纸、合成纸			
			* 请用户根据介质类型酌情选择黑色墨水。打印机支持的黑色墨水类型取决于第一次安装。第一次匹配完成后，打印机将默认不再支持另一种类的黑色墨水。			
	打印分辨率		最高 1,200dpi x 1,200dpi			
	打印速度*		最快 119mm/s (300x600dpi)		最快 85mm/s (300x600dpi)	
	打印宽度		最宽 108mm		最宽 211.9mm	
	打印接口	接口类型	USB2.0, 以太网口 1000Base-T / 100Base-TX / 10Base-T			
		可拓展接口	Dsub-25 pin			
纸张规格	纸张类型		卷纸、折叠纸			
	卷纸形式		连续纸 (黑标或不带黑标)、模切标签 (间隙或黑标)			
	折叠纸形式		黑标模切标签			
	卷纸直径		最大 203.2mm		最大 152.4mm	
	纸张宽度 (底纸宽度)		25.4mm - 112mm		25.4mm - 215.9mm	
	纸张厚度	亚光纸	0.178mm			
		合成纸	0.235mm			
		光泽纸	0.174mm			
		光泽膜	0.164mm			
		高光纸	0.188mm			
	黑标尺寸		宽度 : 最小 18.4mm, 长度 : 4mm-25.4mm			
	模切间隙		2mm - 6mm			
条码字体	条形码		UPC-A, UPC-E, JAN13(EAN), JAN8(EAN), Code39, ITF, Codabar, Code93, Code128, GS1-128, GS1 DataBar Omnidirectional, GS1 DataBar Truncated, GS1 DataBar Limited, GS1 DataBar Expanded			
	二维码		PDF417, QR Code, Maxi Code, GS1 DataBar Stacked, GS1 DataBar Stacked Omnidirectional, GS1 DataBar Expanded Stacked, DataMatrix, Aztec Code, MicroPDF417, Micro QR Code			
可靠性	字车寿命*		600 万行			
	机理寿命*		200km 或 150 万张标签			
电气规格	电压		100~240VAC			
	能耗	工作状态	100V: 约 39.5W, 230V: 约 38.7W			
		待机状态	100V: 约 7.51W, 230V: 约 3.67W			
		睡眠状态	100V: 约 0.08W, 230V: 约 0.24W			
环境特性	标签打印		5-35°C, 20-80% RH			
	条码打印		15-35°C, 20-80% RH			
	噪音		约 55dB		约 60dB	
一般规格	外观尺寸		340(W) x 565(D) x 326(H) mm		444(W) x 515(D) x 326(H) mm	
	机身颜色		黑色			
	LCD		2.7 寸彩色			
	提示音		支持			
	指令		ESC/Label			
	操作系统		Windows 10, 8.1, 8, 7 SP1, Vista SP2, XP SP3 or later, Server 2019, 2016, 2012 R2, 2012, 2008 R2, 2008, 2003 R2 (32-bit), Mac OS X 10.6.8, Mac OS X 10.7.x, Mac OS X 10.8.x, Mac OS X 10.9.x, Mac OS X 10.10.x, Mac OS X 10.11.x, Mac OS X 10.12.x, Mac OS X 10.13.x, Mac OS X 10.14.x			

* 本宣传页中的数据，来源于爱普生实验室数据。因使用环境和设置的不同，与实际使用数据可能存在差异。

爱普生（中国）有限公司

北京市朝阳区建国路81号华贸中心1号楼4层

官方网站：www.epson.com.cn　　官方微信/微博：爱普生中国

服务导购热线：400-810-9977　　爱普生官方天猫旗舰店：epson.tmall.com

图片仅供参考，外观以实物为准 。本说明若有任何细节之更改，恕不另行通知。

爱普生（中国）有限公司在法律许可的范围内对以上内容有解释权。

爱普生官方网站　　爱普生官方微信　　爱普生官方微博

EMS200614AZ

CW-C6030/C6530 系列 多效能按需彩色标签打印机

CW-C6030/C6530 系列是爱普生全新推出的多效能按需彩色标签打印机，承载爱普生核心冷印技术 PrecisionCore 打印头，快速稳定的输出高品质彩色标签。爱普生首款 8 英寸宽幅面彩色标签打印机，灵活适用于生产制造、零售、化工、电力等行业的标签打印。选用自动剥离型号，更易配合生产线自动作业。结合爱普生颜料墨水，打印出的标签速干、防水、耐光、耐刮蹭，可长久保存。彩色 + 变量信息一步打印，按需输出，替代预印刷彩色再套打可变信息的传统模式，全能高效，是各行业彩色标签输出的理想之选。

宽幅标签打印，覆盖更广行业应用（CW-C6530系列）

爱普生首款 8 英寸宽幅面彩色标签打印机，覆盖更广泛的应用场景和行业需求，灵活适用于生产制造、零售、化工、电力等行业宽幅面的标签输出。

制造业外箱标签

食品标签

化工GHS标签

创新剥离器设计，助力智能制造转型升级（需选用自动剥离型号）

随机自带剥离器的喷墨标签打印机，无论是手动标签粘贴，还是自动化流水线系统构建，均可轻松实现。

■ 方便快捷:小批量作业手动粘贴标签

无需外置剥离设备，剥离器自动实现标签和底纸分离，打印后即可粘贴标签，大大提升手动操作效率。

■ 系统拓建:灵活适用于自动化流水线作业

外部接口支持外接设备拓展，更易配合生产线自动作业。可结合机械手臂、自动贴标机等外设，提升流水线自动化水平，且节约人工成本支出，优化生产效率。

彩色标签按需输出，高品质呈现

■ PrecisionCore 打印头

PrecisionCore 薄膜压电 (TFP) 打印头，确保始终如一地生成卓越的图像品质。分辨率高达1,200x1,200dpi。高精度小字号输出，高饱和度全彩呈现，满足高质量用户的输出需求。

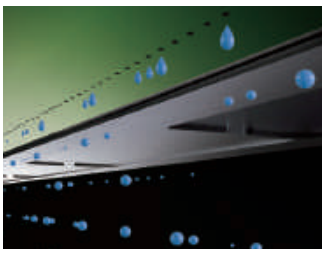

高密度喷嘴

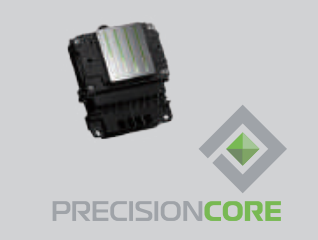

■ 支持横幅打印

使用连续纸并设置标签间隙为0，可实现横幅打印，适用于零售行业和工厂设施等长幅标签输出。

四色颜料墨水，速干防水耐光耐刮蹭

■ 四色颜料墨水

爱普生颜料墨水，标签速干、防水、耐光、耐刮蹭，可长久保存。大容量 4 色独立分体式墨盒，推拉式安装设计，操作简单灵活，可胜任一般负荷的彩色标签输出需求。CMYK 四色分体墨盒（黑色，青色，洋红色，黄色 / 其中黑色可选 BK– 光泽黑和 MK– 亚光黑任意一种）。

■ 墨水安全认证

墨水符合多种国际安全认证，符合行业应用标准，使用更加安心。

FCM 食品安全标准

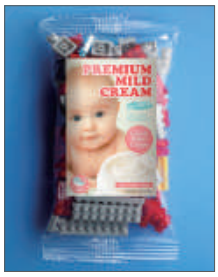

玩具安全标准

BS5609 GHS海洋认证标准

易用性升级，全方位提升用户体验

■ 易装纸设计，多介质适用

适用普通纸、合成纸、光泽纸、亚光纸、膜类等多种介质类型，满足多样化用户场景。随机自带易装卸卷纸托件，方便不同介质尺寸的快速切换，卷纸托件作为选件支持独立购买。

从前方装纸：
多方位便捷操作

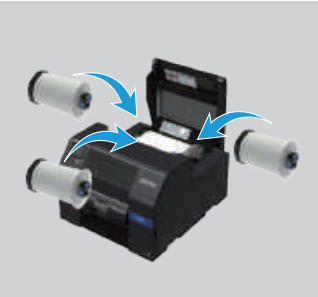

从后方装纸：
适用于折叠纸及大直径卷纸

■ 多平台兼容

可与更广泛的系统整合，增强客户端系统适应性。

智能墨滴补偿及专色匹配，确保标签一致性

■ 自动墨滴补偿

打印头智能墨滴检测系统，当打印头发现有堵塞的情况出现，将自动补偿缺失的墨滴，并调整打印品质，以保证高质量彩色标签的持续呈现。

■ 专色匹配及ICC曲线

驱动内含专色匹配功能，可快速实现目标颜色匹配。另外，CW-C6030/C6530 系列还支持 ICC 曲线，可实现不同设备及不同介质间的色彩管理，满足要求高品质标签输出的用户需求。

EPSON
EXCEED YOUR VISION

EPSON TM-C3520 新一代全彩色标签打印机

新一代 全彩色 标签打印机

- 高质量、个性化的全彩色标签打印机按需输出的卓越体现
- 设计精巧时尚，节省更多空间
- 适用多种标签打印介质，为标签输出提供更多打印方案
- 独特的分体墨盒设计，超大限度的减少标签输出成本
- 标配自动切刀，大大提高标签输出效率

EPSON TM-C3520
新一代全彩色标签打印机

EPSON TM-C3520

EPSON TM-C3520 产品规格

型号	TM–C3520
打印功能	
打印模式	按需全彩色喷墨（微压电打印技术MicroPiezo）
进纸设计	卷纸 / 折叠纸
打印速度	Max. 85 mm/sec.（速度模式，360 x 360 dpi 分辨率下，打印104mm宽度标签）
打印分辨率	360 x 360 dpi / 720 x 360 dpi
打印接口	高速 USB2.0 / 以太网口100BASE–TX/10BASE–T
切刀	普通纸/模切标签（普通介质 / 喷墨介质 / 合成介质）: 1,500,000 cuts
	连续标签（普通介质 / 喷墨介质）: 750,000 cuts
墨水	
类型	颜料墨水
颜色	C，M，Y，K四色分离墨水
内置条码	
一维码	Barcode：UPC–A，UPC–E，JAN13（EAN），JAN8（EAN），Code39，ITF，Codabar，
	Code93，Code128，GS1–128，GS1 DataBar Omnidirectional，GS1 DataBar Truncated，
	GS1 DataBar Limited，GS1 DataBar Expanded
二维码	Two–dimensional symbols：PDF417，QR Code，Maxi Code，GS1 DataBar Stacked，
	GS1 DataBar Stacked Omnidirectional，GS1 DataBar Expanded Stacked，DataMatrix，
	Aztec Code
纸张介质	
类型	普通纸，喷墨纸，合成纸，光泽纸
规格尺寸	卷纸：30 – 108 mm
	模切标签纸：30 – 112 mm
	折叠纸：50 – 108 mm
	模切折叠标签纸：50 – 112 mm
可打印尺寸	模切标签纸：25.4 – 108 mm
	模切折叠标签纸：46 – 108 mm
纸张厚度	卷纸：0.084 – 0.124 mm
	模切标签纸：0.129 – 0.195 mm
	折叠纸：0.124 – 0.128 mm
	模切折叠标签纸：0.161 – 0.164 mm
电器规格	
额定电压	AC110 – 240V（AC adaptor）
耗电量	工作状态 30W
	待机状态 2.5W
运行环境	
温度	15 – 35℃
湿度	20 – 80%RH
外观尺寸	307（W）x 283（D）x 261（H）mm
重量	约12kg（不含墨盒、维护箱、AC adapter）

本宣传页中的数据，来源于爱普生实验室，可能与实际使用数据存在差异。

爱普生（中国）有限公司

北京市东城区金宝街89号金宝大厦7层　官方网站：www.epson.com.cn　服务导购热线：400–810–9977

官方微博：@爱普生中国 http://e.weibo.com/epsoncn　官方微信：爱普生中国

爱普生解决方案体验中心：

北京：北京市东城区金宝街89号金宝大厦6层610室　电话：010–8522–1186

广州：广州市天河区天河路230号万菱国际中心1308室　电话：020–2863–3128

上海：上海市漕河泾开发区宜山路900号科技大厦B区6层607室　电话：021–5423–4478

沈阳：沈阳市和平区和平北大街65号总统大厦C座20层2003室　电话：024–6215–0090

西安：西安市南大街30号中大国际大厦C座C301室　电话：029–8720–3001

爱普生官方微博
（扫描二维码即可访问）

爱普生官方微信
（扫描二维码即可访问）

图片仅供参考，外观以实物为准。本说明若有任何细节之更改，恕不另行通知。爱普生（中国）有限公司在法律许可的范围内对以上内容有解释权。

EIS130904AZ

全方位的易用性，轻松实现标签输出

● 多用途 LCD 显示屏

新增的 LCD 显示屏，可以方便的进行墨水余量、维护箱状态的监控，以及打印机故障的维护。

● 随机附带 Navi 安装软件，轻松进行打印机网络、纸张设置

TM-C3520 随机附带爱普生专用的 Navi 设置软件，在硬件安装的同时通过该软件可以轻松实现打印机设置、纸张尺寸设定等复杂的操作，一步到位，轻松便捷。

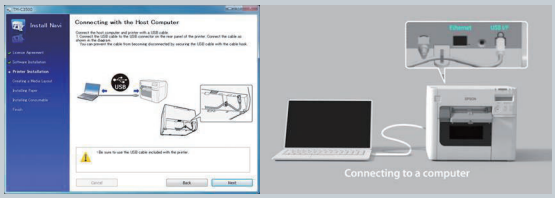

● 打印机连接设置

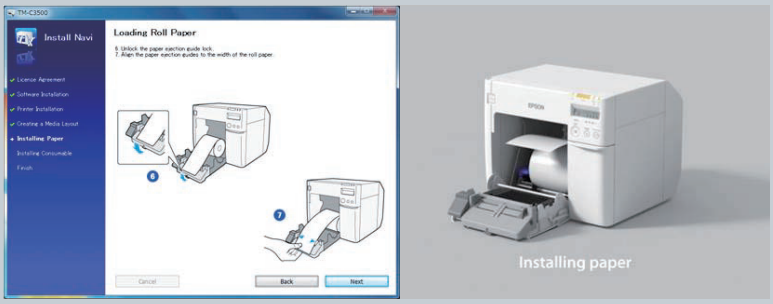

● 打印介质设置

实用的硬件配置

为了更好的方便用户使用，TM-C3520 标配了多项实用的硬件配置，可以在帮助用户提高效率的同时，降低使用成本。

● 标配网络接口

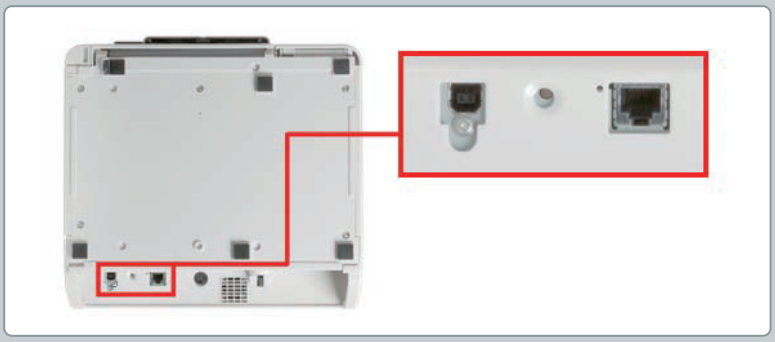

● 标配自动切刀

为了用户更便捷的进行标签输出，TM-C3520 突破性的标配了高强度、高耐用性自动切刀，切刀使用寿命基于不同介质最高可以达到 1,500,000 次。

多介质的高适用性，轻松实现高效按需输出

● 多类型标签介质的兼容

TM-C3520 同时配有间距传感器、黑标传感器及纸尽传感器，可以支持多种类型（卷筒标签纸、裁切标签纸、黑标标签纸、折叠纸）的标签介质，可满足多种特定标签、票据、折扣券的打印需求。

● 在普通标签介质，快速打印模式下，最快实现 103mm/s 的高打印速度，足以满足按需标签输出的需要。

TM-C3520 引领彩色标签时代

TM-C3520作为爱普生彩色标签领域的新一代产品，秉承爱普生特有的微压电打印技术，再配以独特的4色分体墨盒和自动切刀设计，在提供用户高质量彩色标签按需输出的同时，有效降低TCO（综合使用成本）。

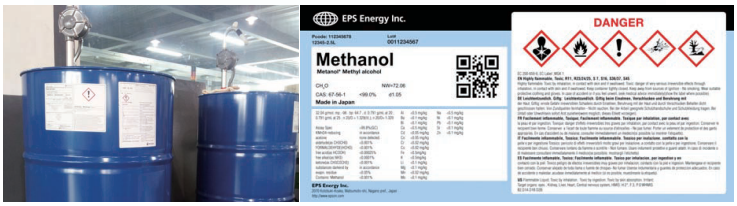

化工行业 GHS标签

制造行业 彩色外箱价签

鞋服类行业 彩色外箱标签

零售行业 彩色价签

卓越的打印品质，全彩色标签完美呈现

● 4 色喷墨打印技术

TM-C3520 采用大容量 4 色独立分体式墨盒的插入式安装设计，操作简单灵活，足以胜任一般负荷的彩色标签输出。

● 创新的打印头墨滴自动检测系统

TM-C3520 使用了打印头墨滴自动检测系统。当打印头发现有堵塞的情况出现时，可以自动进行打印头清洗，以保证高品质彩色标签的长时间输出。（为满足不同用户的使用习惯，此项功能可以选择关闭）

无墨滴自动检测系统　配有墨滴自动检测系统

● TM-C3520 使用爱普生全色颜料墨水可以实现卓越的打印品质，防水、耐光、耐刮蹭，可长久保存。

● TM-C3520 在不同介质下可以实现不同的打印精度设置，在光泽介质、合成纸介质下可以实现最高720*360dpi 的打印精度，足以满足高质量用户的输出需求。

EPSON
EXCEED YOUR VISION

EPSON TM-C7520G 工业级高速全彩色标签打印机

- 新技术：最新的PrecisionCore™ 行式打印技术，提供300mm/s的超高速打印
- 新指令：全新ESC/Label 指令语言,轻松替换ZPL II
- 高寿命：工业级设计，超大容量墨盒，适合海量标签打印需求
- 高品质：600*1200dpi 的分辨率，实现高品质标签按需打印

EPSON TM-C7520G
超高速全彩色标签打印机

EPSON TM-C7520G 产品规格

型号	TM-C7520G
打印原理	按需全彩色喷墨 (PrecisionCore行式打印)
墨水类型	颜料墨
墨水颜色	CMYK四色分体墨盒 (黑色 , 青色 , 洋红色 , 黄色)
打印分辨率	600 x 1200 dpi
打印接口	USB 、以太网和外置I/O接口
打印速度	300mm/秒或150mm/秒
自动切刀	约1,500,000 cuts
纸张类型	光泽纸、亚光纸以及合成纸
纸张形式	黑标连续纸、黑标模切标签、模切标签 (间隙) 纸
装纸类型	卷纸(最大外径8英寸)或折叠纸
纸张规格	
纸张宽度	标签宽度 : 46mm - 108mm
	底纸宽度 : 50mm - 112mm
标签长度	黑标连续卷纸 : 25.4mm - 603mm
	黑标模切卷纸:25.4mm - 600mm
	黑标模切折叠纸 : 25.4mm - 301.8mm
	模切标签 (间隙) 卷纸:25.4mm– 1117.6mm
厚度	光泽纸卷纸 : 0.167mm-0.182mm
	亚光纸、合成纸卷纸 : 0.129mm - 0.236mm
	亚光折叠纸 : 0.161mm-0.164mm
条码字体	
驱动自带	UPC-A,UPC-E,JAN13(EAN),JAN8(EAN),Code 39,
	ITF,Codabar,Code93,Code128,GS1-128,
	GS1 DataBar Omnidirectional,
	GS1 DataBar Truncated,GS1 DataBar Limited,
	GS1 DataBar Expanded
	Two-dimensional code:PDF417, QR Code,
	Maxi Code,GS1 DataBar Stacked,
	GS1 DataBar Stacked Omnidirectional,
	GS1 DataBar Expanded Stacked, DataMatrix,
	Aztec Code, MicroPDF,Micro QR

电器规格	
电压	AC 110 - 240V
能耗	工作状态: 约102 W
	待机状态:约 48 W (睡眠模式约5.4W)
噪音	约55 dB(A)
一般规格	
尺寸 (mm)	392 (W) x 598 (D) x 395 (H) (不含凸起部分)
重量	约37kg (不含墨盒、维护箱及卷纸)
操作系统	Windows XP SP3 (Home/ Professional)(32bit)
	Windows Vista SP2 (Home Basic/ Home Premium/
	Business/ Enterprise/ Ultimate) (32/64bit)
	Windows 7 SP1 (Home Basic/ Home Premium/
	Professional/ Enterprise/ Ultimate)(32/64bit)
	Windows 8 (Windows 8/ Pro/ Enterprise)(32/64bit)
	Windows 8.1 (Windows 8.1/ Pro/ Enterprise)
	(32/64bit)
	Windows Server 2003 R2 (Standard/Enterprise/
	Datacenter) (32bit)
	Windows Server 2008 (Standard/Enterprise/
	Datacenter) (32/64bit)
	Windows Server 2008R2 (Standard/ Enterprise/
	Datacenter)
	Windows Server 2012 (Essentials/
	Standard/Datacenter)
温度/湿度	
正常运行	5 - 35°C / 20 - 80% RH
正常存储	-20 - 40 ℃ / 5 - 85% RH

本宣传页中的数据，来源于爱普生实验室，可能与实际使用数据存在差异。

EPSON TM-C7520G

EPSON，EXCEED YOUR VISION是精工爱普生株式会社在美国和/或其他国家/地区的注册商标或商标。在这里使用的所有其他产品名称、品牌名称和公司名称仅用于进行说明，该产品名称、品牌名称或公司名称可能是属于各公司自己的商标或注册商标。

爱普生 (中国) 有限公司

北京市东城区金宝街89号金宝大厦7层

官方网站：http://www.epson.com.cn

官方微信：爱普生中国

服务导购热线：400-810-9977

官方微博：@爱普生中国 http://e.weibo.com/epsoncn

爱普生
微信服务号

爱普生
新浪微博

爱普生
官方网站

图片仅供参考，外观以实物为准。本说明若有任何细节之更改，恕不另行通知。爱普生（中国）有限公司在法律许可的范围内对以上内容有解释权。

EOS150628AZ
印制时间：2015年7月

高生产力　工业级设计，适合标签批量打印

■ 金属外观，超大墨盒，支持8英寸外径卷纸，实现海量标签批量打印

创新指令　全新彩色标签指令 ESC/Label，轻松实现系统替换

■ 爱普生独有的ESC/Label指令语言，无障碍实现ZPLII指令系统替换

■ 同时可预存彩色背景图片，使彩色标签和可变信息一次性输出更简单

高易用性　全方位易用性，给用户带来轻松体验

■ 驱动程序支持3大主流条码软件，编辑可变信息更轻松

■ 标配自动切刀，选配回卷器，裁切、收纸更快捷

回卷器

超低成本　低成本高效率，按需打印

■ 支持超大容量4色分体墨盒，用完一色换一色

■ 多种介质适应性，可由客户按成本选择

■ 按需打印海量标签，节省库存成本，降低TCO

TM-C7520G 带来彩色标签行业的突破性变革

在彩色标签打印领域，TM-C7520G是使用爱普生最新PrecisionCore™ 行式打印技术的全新一代全彩色标签打印机。基于爱普生特有的ESC/Label 指令语言，替代了预印刷彩色套打可变信息的传统模式，实现超高速高质量的彩色标签按需打印！

制造行业外箱标签

超高速度　超高打印速度，彩色标签可变信息一次输出

■全新Precision Core™行式打印头，实现300mm/s 超高速输出

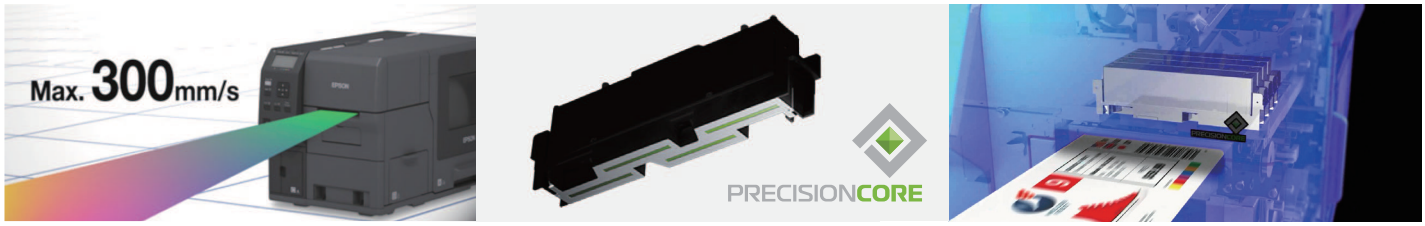

文本锐利　优秀打印品质，彩色标签精彩呈现

■多种墨滴输出，高达600*1200dpi分辨率，实现最小2pt字号精细打印

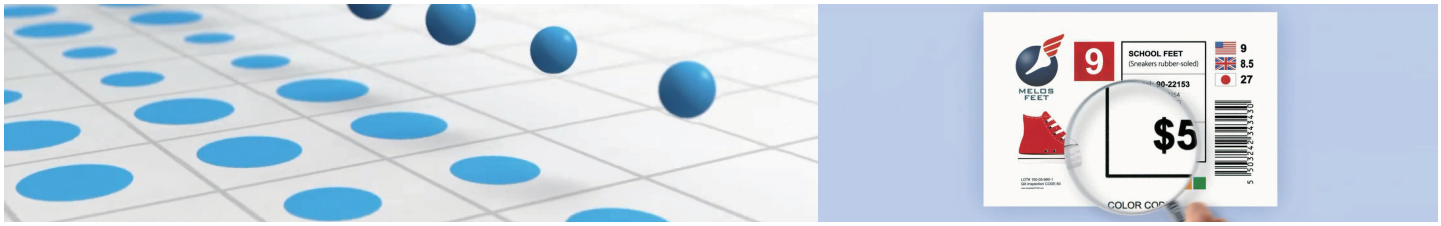

TSC
The Smarter Choice.

您更聪明的选择

条形码标签打印机

/// www.chinatsc.cn

ALPHA-3R – 攜帶型 熱感式 條碼列印機

行動列印　超值選擇

產品主要特色

- TSC設計與製造
- 防塵防水之IP54 國際認證 (須含攜帶保護袋；客戶選配)
- 雙層塑膠外包覆橡膠設計，可通過1.5公尺耐摔測試
- 有線與無線傳輸介面: USB 2.0, 串列埠, 藍牙, 與 802.11 b/g/n
- 高效電力2500 mAh充電式鋰電池
- 大紙卷容量，降低更換耗材頻率
- 高速處理器搭配內建大容量記憶體支援每秒100毫米(4”)列印速度，迅速完成收據列印工作
- 電池可提供長達12小時之運作
- 支援TSPL-EZ或CPCL指令集

應用市場

- 直接送貨(Direct Store Deliveries, DSD)運輸單據
- 公用事業繳費收據
- 便攜式零售市場收據
- 路邊停車收費單據
- 行動票券
- 運輸票券
- 帳單收據

ALPHA-3R – 攜帶型 熱感式 條碼列印機

機型	Alpha-3R
解析度	8 點/毫米 (203 DPI)
列印模式	熱感式
最大列印速度	102 毫米 (4") /秒
最大列印寬度	72 毫米 (2.83")
最大列印長度	2,286 毫米 (90")
機殼	雙層 ABS 塑膠外包覆橡膠
體積尺寸	116 毫米 (寬) x 148 毫米 (高) x 70 毫米 (長) 4.57"(寬) x 5.83"(高) x 2.75"(長)
重量(含電池)	0.55 公斤 (1.212 磅)
落摔規格	1.5 公尺 (5 呎)
防塵防水規格	IP54 (須含保護袋)
內部紙卷最大尺寸	57 毫米 (2.25") 外徑
中央處理器	32-bit RISC CPU
記憶體	• 4 MB Flash memory • 8 MB SDRAM
通訊介面	• USB 2.0
電源規格	充電式電池 (7.4V DC, 2500 mAh 鋰電池)
操作開關、按鈕	• 三個按鈕 (電源開/關鍵, 出紙鍵, 開蓋鍵) • 雙色LED燈示印表機狀態、LED燈示顯示電池狀態
感測器	• 反射式 (黑標) • 印字頭抬起感應器
內建字型	• 八種點陣字型 • 一套Monotype® CG Triumvirate Bold Condensed 向量字型
條碼	• 一維條碼 Code 39, Code 93, Code128UCC, Code128 subsets A.B.C, Codabar, Interleave 2 of 5, EAN-8, EAN-13, EAN-128, UPC-A, UPC-E, EAN and UPC 2(5) digits add-on, MSI, PLESSEY, POSTNET, China POST, GS1 Data bar • 二維條碼 PDF-417, Maxicode, DataMatrix, QR code, Aztec
指令集	TSPL-EZ (EPL2, ZPL2) 或 CPCL
紙張類型	熱感式收據 、 連續紙 、 特選標籤紙
最大紙張寬度	80 毫米 (3.15")
紙張厚度	0.508 ~ 0.1016 毫米 (2 ~ 4 密耳)
紙卷軸心尺寸	10.2 ~ 19 毫米 (0.4" ~ 0.75")
環境條件	操作環境: -10 ~ 50 °C (32 ~ 104 ° F), 濕度(非凝結)10 ~ 90% 儲存環境: -40 ~ 60 °C (-40 ~ 140 ° F), 濕度(非凝結)10 ~ 93%
安規認證	FCC , CE , CB , CCC
環境規範	符合 RoHS, WEEE
配件	• Windows 標籤編輯軟體 、驅動程式及操作手冊光碟 • 快速安裝指南 • 腰帶夾 • 充電式鋰電池 • 電源供應器
工廠選配	• 802.11 b/g/n 無線網路模組 • 藍牙模組
客戶選配	• 串列埠連接線 • USB連接線 • 充電式鋰電池 • 單顆電池充電器 • 車用變壓器 • 攜帶型保護袋附肩背帶

TSC
The Smarter Choice.
CELEBRATING 20 YEARS

總公司
TSC Auto ID Technology Co., Ltd.
電話: +886 2 2218 6789
E-mail: printer_sales@tscprinters.com

利澤廠
TSC Auto ID Technology Co., Ltd.
電話: +886 3 990 6677
E-mail: printer_sales@tscprinters.com

美國
TSC Auto ID Technology America Inc.
Corporate Office
電話: +1 909 525 9779
E-mail: sales@tscprinters.com

Orlando Office
電話: +1 407 704 8918
E-mail: sales@tscprinters.com

加拿大
TSC Auto ID Technology America Inc.
電話: +1 909 525 9779
E-mail: sales@tscprinters.com

墨西哥
TSC Mexico Representative Office
電話: +52 (33) 3836 6682
E-mail: sales@idc-componentes.com

巴西
TSC Brazil Representative Office
電話: +55 (11) 9597 8098
E-mail: paul_liao@tscprinters.com

歐洲、中東、非洲
TSC Auto ID Technology EMEA GmbH
電話: +49 (0) 8106 37979 00
E-mail: info@tsceu.com

俄羅斯
TSC Auto ID Technology EMEA GmbH
電話: +7 915 422 8889
E-mail: victoria.grobushkina@tsceu.com

中東
TSC Auto ID Technology ME Ltd, FZE
電話: +971 4 2533 069
E-mail: info@tscmea.com

亞太地區
TSC Auto ID Technology Co., Ltd.
電話: +886 2 2218 6789
E-mail: printer_sales@tscprinters.com

中國
Tianjin TSC Auto ID Technology Co., Ltd.
電話: +86 22 5981 6661
E-mail: sale@tscprinters.com.cn

TSC® 是鼎翰科技股份有限公司的註冊商標。
鼎翰科技股份有限公司為ISO 9001及ISO 14001認證公司。
上述機種規格以實物為主，如有變更，恕不另行通知。
請聯絡您的地區業務代表以取得進一步產品資訊。© 2012 TSC Auto ID Technology Co., Ltd.

ALPHA-4L – 携带型 热感式 条形码打印机

坚实耐用 满足您任何时刻的行动打印需求

产品主要特色

- TSC设计与制造
- 防尘防水之 IP54 国际认证(须含携带保护袋；客户选配)
- 塑料机壳外包覆橡胶设计，可通过 1.5 公尺耐摔测试；含保护袋可通过 1.8 公尺耐摔测试
- 支持 EPL、ZPL 或 CPCL 指令集、TSC Droid APP 与 SDK、TSC WinCE APP 与 SDK、iOS SDK
- 有线与无线传输接口：USB 2.0、串行埠、蓝牙、与 802.11 b/g/n
- 高效电力 5800 mAh 充电式锂电池
- 大纸卷容量，降低更换耗材频率
- 支持无底纸标签
- 高速处理器搭配内建大容量内存支持每秒102毫米(4”)打印速度

应用市场

- 携带式 POS 票据
- 零售产品卷标、货架卷标
- 物流仓储标签
- 库存管理标签
- 邮递运输标签
- 仓储标签
- 行动票券

ALPHA-4L – 携带型 热感式 条形码打印机

机型	Alpha-4L
分辨率	8 点/毫米 (203 DPI)
打印模式	热感式
最大打印速度	102 毫米 (4") /秒 卷标剥离模式：2、3 ips
最大打印宽度	104 毫米 (4.09")
最大打印长度	2,286 毫米 (90")
机壳	ABS 塑料外包覆橡胶
体积尺寸	160 毫米 (宽) x 191.6 高 (高) x 79毫米 (长) 6.30" (宽) x 7.54" (高) x 3.11" (长)
重量(含电池)	1.1 公斤 (2.43磅)
落摔规格	1.5 公尺 (5 呎) 1.8 公尺 (6 呎) (须含保护袋)
防尘防水规格	IP54 (须含保护袋)
内部纸卷最大尺寸	67.3 毫米 (2.65") 外径
中央处理器	32-bit RISC CPU
内存	• 16 MB Flash memory • 32 MB SDRAM • microSD 卡内存扩充插槽可扩展内存至 4 GB
通讯接口	• USB 2.0 • 蓝牙 • 802.11 b/g/n 无线网络传输 (出厂选配) • 串行埠(RS-232) (客户选配)
电源规格	充电式电池 (7.2V DC, 5800 mAh锂电池)
操作开关、按钮	• 两个操作按钮(电源、出纸)与六个LED指示灯(打印机、电池、无线联机状态) – 标准配备 • 四个操作按钮(电源、出纸、选单、信息)、两个LED指示灯(电源、错误)、2" LCD 显示面板，显示屏 128 X 64 画素 – 出厂选配
传感器	• 纸张间距传感器(穿透式) • 黑线标记传感器(反射式) • 标签剥离传感器 • 印字头抬起传感器
日期/时间产生器	标准
内建字型	• 八种位图字体 • 一套 Monotype® CG Triumvirate Bold Condensed 向量字体
条形码	• 一维条形码 Code 11, Code 39, Code 93, Code128UCC, Code128 subsets A.B.C,Codabar, Interleave 2 of 5, EAN-8, EAN-13, EAN14, EAN128, UPC-A, UPC-E, EAN and UPC 2(5) digits, MSI, PLESSEY, POSTNET, China Post, ITF14, TELPEN, PLANET, Deutsche Post Identcode, Deutsche Post Leitcode, LOGMARS • 二维条形码 Code 49, PDF-417, MicroPDF417, Maxicode, DataMatrix, QR code, Aztec, CODABLOCK F mode, GS1 Databar
指令集	TSPL-EZ™ (相容于 EPL, ZPL, ZPL II) 或 CPCL
纸张类型	间距纸、黑标纸、热感式收据、吊牌、无底纸标签、连续纸(外卷式)
纸张宽度	50.8 ~ 112 毫米 (2.0" ~ 4.4")
纸张厚度	0.0508 ~ 0.1651 毫米 (2 ~ 6.5 密耳)
纸卷轴心尺寸	12.7 ~ 25.4 毫米 (0.5" ~ 1")
标签长度	12.7 ~ 2,286 毫米(0.5" ~ 90") 卷标剥离模式：25.4 ~ 152.4 毫米(1" ~ 6")
环境条件	操作环境：-10 ~ 50℃ (14 ~ 122°F)、湿度(非凝结) 10 ~ 90% 储存环境：-40 ~ 60℃ (-40 ~ 140°F)、湿度(非凝结) 10 ~ 90%
安规认证	FCC、CE、CB、CCC、TÜV、SRRC
环境规范	符合 RoHS、WEEE
配件	• Windows 卷标编辑软件、驱动程序及操作手册光盘 • 快速安装指南 • 腰带夹 • 充电式锂电池 • 电源供应器 ** 软件开发工具(SDK)针对 iOS (iPhone & iPad), Android 2.2 or higher, WinCE/WM 6.0/6.1pro可从网站下载.*
出厂选配	• 802.11 b/g/n 无线网络模块 • LCD 操作面板，显示屏 128 X 64 画素 • 黑线标记传感器(反射式)调整位置(出厂可默认为置中、置右或置左) • 无底纸卷标打印模块
客户选配	• RS-232 传输线 • USB 传输线 • 充电式锂电池 • 携带型保护袋 • 肩背带 • 单颗电池或四颗电池充电器 • 车用变压器

TSC
The Smarter Choice.
CELEBRATING 20 YEARS

总公司
TSC Auto ID Technology Co., Ltd.
电话：+886 2 2218 6789
E-mail: apac_sales@tscprinters.com

利泽厂
TSC Auto ID Technology Co., Ltd.
电话：+886 3 990 6677
E-mail: apac_sales@tscprinters.com

美国
TSC Auto ID Technology America Inc.
Corporate Office
电话：+1 909 525 9779
E-mail: americas_sales@tscprinters.com

Orlando Office
电话：+1 407 704 8918
E-mail: americas_sales@tscprinters.com

加拿大
TSC Auto ID Technology America Inc.
电话：+1 909 525 9779
E-mail: americas_sales@tscprinters.com

墨西哥
TSC Mexico Representative Office
电话：+52 (33) 3836 6682
E-mail: americas_sales@tscprinters.com

巴西
TSC Brazil Representative Office
电话：+55 (11) 9597 8098
E-mail: americas_sales@tscprinters.com

欧洲、中东、非洲
TSC Auto ID Technology EMEA GmbH
电话：+49 (0) 8106 37979 00
E-mail: emea_sales@tscprinters.com

俄罗斯
TSC Auto ID Technology EMEA GmbH
电话：+7 495 249 9017
E-mail: emea_sales@tscprinters.com

中东
TSC Auto ID Technology ME Ltd, FZE
电话：+971 4 2533 069
E-mail: emea_sales@tscprinters.com

亞太地區
TSC Auto ID Technology Co., Ltd.
电话：+886 2 2218 6789
E-mail: apac_sales@tscprinters.com

中国
Tianjin TSC Auto ID Technology Co., Ltd.
电话：+86 22 5981 6661
E-mail: apac_sales@tscprinters.com

MA2400 系列

工业型 热感式／热转式 条形码打印机

化繁为简，灵活便利，打印更省力

MA2400系列是TSC新一代工业型条形码标签打印机。MA2400系列易于使用、直觉式彩色屏幕、低噪音打印和印字头自我侦测管理。MA2400系列具备耐用及灵活设计，不需特殊工具即能进行日常的服务和维护。

小型机身不占空间最适合于拥挤的工作环境，MA2400系列秉持耐用性设计、满足高质量的标签打印。凭借着强化设计和印字头控制技术，噪音级数从打印操作开始即可大幅下降。此外，可调整热转式印字头及印字头自我侦测管理机制，无论各种标签设计应用，均能确保绝佳的打印质量。

产品主要特色

小巧流线型设计

- 全新简洁精巧设计
- 小体积设计可轻松置入于有限的操作区域

坚固敏捷设计优化质量

- 结合坚固的铝合金铸造打印机构模块和可调整印字头模块设计结构以优化打印质量

低噪音打印

- 设计优化和印字头控制技术实现更安静和更顺畅的打印操作

印字头自我侦测管理机制

- 先进的机构设计能够实时了解印字头的健康状况，确保稳定和高质量的打印以达到最大成本效益

彩色屏幕简易操作

- 大广角开盖设计可轻松安装耗材
- 易于使用的2.3吋彩色屏幕与直觉式指示接口

轻松维护

- 更换印字头及橡胶滚轮免拆卸工具有效节省时间

应用市场

制造业

- 制造标示
- 产品标示
- 规范标签

仓储物流业

- 包装
- 订单管理
- 运输与收货
- 库存管理

医疗业

- 血液试管标签
- 病患腕带标签

零售业

- 产品标签
- 活动票券

MA2400 系列 工业型 热感式／热转式 条形码打印机

机型	MA2400	MA3400	MA2400P	MA3400P	MA2400C	MA3400C
分辨率	8 点 / 毫米 (203 DPI)	12 点 / 毫米 (300 DPI)	8 点 / 毫米 (203 DPI)	12 点 / 毫米 (300 DPI)	8 点 / 毫米 (203 DPI)	12 点 / 毫米 (300 DPI)
打印模式	热感式/ 热转式					
最大打印速度	152毫米(6")/秒	127毫米(5")/秒	152毫米(6")/秒	127毫米(5")/秒	152毫米(6")/秒	127毫米(5")/秒
最大打印宽度	108毫米(4.25")	105.7毫米(4.16")	108毫米(4.25")	105.7毫米(4.16")	108毫米(4.25")	105.7毫米(4.16")
最大打印长度	2,794毫米(110")	1,016毫米(40")	25,400毫米(1,000")	11,430毫米(450")	25,400毫米(1,000")	11,430毫米(450")
机壳	铝合金铸造打印机构模块/金属外壳，含透明大窗口设计					
体积尺寸	248毫米(宽) x 245毫米(高) x 330毫米(长) 9.76" (宽) x 9.65" (高) x 12.99" (长)					
重量	7.4公斤(16.31磅)		7.6公斤(16.76磅)			
内部纸卷最大尺寸	139.7毫米(5.5")外径，1" or 1.5"内径管芯					
碳带	450米，最大81.3毫米外径，1" 碳带管芯(外卷式或内卷式碳带)					
碳带宽度	40 ~ 110毫米(1.6" ~ 4.3")					
中央处理器	32位高效处理器					
内存	• 8 MB Flash memory • 16 MB SDRAM		• 128 MB Flash memory • 64 MB SDRAM			
通讯接口	• USB 2.0 • 内建式蓝牙4.2 MFi (出厂选配)		• RS-232 • USB 2.0 • 内建式以太网络服务器，10/100 Mbps • USB host，支持单机操作键盘或条形码扫描仪 • 内建式蓝牙4.2 MFi (出厂选配) • Slot-in 802.11 a/b/g/n无线网络传输 (经销商选配-针对没有插槽装置) • Slot-in 802.11 a/b/g/n无线网络传输 (客户选配-针对有插槽装置)		• RS-232 • USB 2.0 • 内建式以太网络服务器，10/100 Mbps • USB host，支持单机操作键盘或条形码扫描仪 • Slot-in 802.11 a/b/g/n无线网络传输 (经销商选配-针对没有插槽装置) • Slot-in 802.11 a/b/g/n无线网络传输 (客户选配-针对有插槽装置)	
电源规格	内建电压自动切换电源供应器 • 交流输入: AC 100-240V, 1.5A, 50-60Hz • 直流输出: DC 24V, 2.5A, 60W					
操作面板	• 1个打印机状态显示灯号		• 2.3″ 彩色LCD屏幕 • 1个打印机状态显示灯号		• 1个打印机状态显示灯号	
操作开关、按钮	• 2个操作按钮 (Pause, Feed)		• 6个操作按钮 (Menu, Pause/Feed, Up, Down, Left, Right)		• 2个操作按钮 (Pause, Feed)	
传感器	• 纸张间距传感器(穿透式，位置可调整) • 黑线标记传感器(反射式，位置可调整) • 碳带用尽传感器 • 印字头抬起传感器					
日期/时间产生器	无		标准			
内建字型	• 8 种位图字体 • 一套 Monotype® CG Triumvirate Bold Condensed 向量字体及True Type Font 字型产生器					
条形码	• 一维条形码 Code 11, Code 39, Code 49, Code 93, Code128UCC, Code128 subsets A.B.C, Codabar, Standard 2 of 5, Industrial 2 of 5, Interleave 2 of 5, EAN-8, EAN-13, EAN-14, EAN-128, ITF14, UPC-A, UPC-E, EAN and UPC 2(5) digits add-on, MSI, PLESSEY, PLANET, POSTNET, RSS-Stacked, GS1 DataBar, China Post, Telepen, LOGMARS • 二维条形码 PDF-417, Micro PDF 417, Maxicode, DataMatrix, QR code, Aztec, TLC 39, RSS					
字型及条形码旋转	0°、90°、180°、270°					
指令集	TSPL-EZD (相容于 EPL、ZPL、ZPL II、DPL)					
纸张类型	连续纸、间距纸、黑标纸、折迭纸、穿孔纸 (外卷式)					
纸张宽度	20 ~ 118毫米 (0.8" ~ 4.7") 剥离或切刀模式：20 ~ 114.3 毫米 (0.79" ~ 4.5")					
纸张厚度	0.06 ~ 0.19毫米(2.36 ~ 7.48密耳)					
纸卷轴心尺寸	25.4 ~ 38.1毫米(1" ~ 1.5")					
标签长度	5 ~ 2,794毫米 (0.2" ~ 110")	5 ~ 1,016毫米 (0.2" ~ 40")	5 ~ 25,400毫米 (0.2" ~ 1,000")	5 ~ 11,430毫米 (0.2" ~ 450")	5 ~ 25,400毫米 (0.2" ~ 1,000")	5 ~ 11,430毫米 (0.2" ~ 450")
环境条件	操作环境 : 5 ~ 40°C，湿度 (非凝结) 25 ~ 85% 储存环境 : -40 ~ 60°C，湿度 (非凝结) 10 ~ 90%		操作环境 : 0 ~ 40°C，湿度 (非凝结) 25 ~ 85% 储存环境 : -40 ~ 60°C，湿度 (非凝结) 10 ~ 90%			
安规认证	CCC、ENERGY STAR®				CCC	
环境规范	符合RoHS、REACH、WEEE					
配件	• Windows标签编辑软件及操作手册光盘 • 快速安装指南 • USB 传输线 • 电源线					
出厂选配	• 内建蓝牙无线传输模块 4.2 MFi				无	
经销商选配	无		• 标签剥离模块 • 闸刀式切刀(全切式) • 802.11 a/b/g/n无线网络模块(针对没有插槽装置)*			
客户选配	无		• 单机操作键盘(KP-200) • 802.11 a/b/g/n无线网络模块(针对有插槽装置)			

备注:

**: 无线网络或蓝牙请择一。

台灣精品 2020

TSC The Smarter Choice.

总公司
TSC Auto ID Technology Co., Ltd.
电话: +886 2 2218 6789
E-mail: apac_sales@tscprinters.com

利泽厂
TSC Auto ID Technology Co., Ltd.
电话: +886 3 990 6677
E-mail: apac_sales@tscprinters.com

美国
TSC Auto ID Technology America Inc.
电话: +1 657 258 0808
E-mail: americas_sales@tscprinters.com

墨西哥
TSC Mexico Representative Office
电话: +52 (33) 3673 1406
E-mail: americas_sales@tscprinters.com

巴西
TSC Brazil Representative Office
电话: +55 (11) 3554 7225
E-mail: americas_sales@tscprinters.com

欧洲、中东、非洲
TSC Auto ID Technology EMEA GmbH
电话: +49 (0) 8106 37979 000
E-mail: emea_sales@tscprinters.com

俄罗斯
TSC Auto ID Technology EMEA GmbH
电话: +7 495 249 9017
E-mail: emea_sales@tscprinters.com

中东
TSC Auto ID Technology ME Ltd, FZE
电话: +971 4 2533 069
E-mail: emea_sales@tscprinters.com

亞太地區
TSC Auto ID Technology Co., Ltd.
电话: +886 2 2218 6789
E-mail: apac_sales@tscprinters.com

印度
TSC India Distributor's Office
电话: +91 2267 082 465
E-mail: apac_sales@tscprinters.com

韩国
TSC Korea Representative Office
电话: +82 2 852 3322
E-mail: apac_sales@tscprinters.com

中国
Tianjin TSC Auto ID Technology Co., Ltd.
电话: +86 22 5981 6661
E-mail: apac_sales@tscprinters.com

MF2400

MF2400T

MF2400 系列

工业型热感式／热转式条形码打印机

轻量设计，效能极致

MF2400系列延续TSC工业型卷标打印机MH240和MX240P的优良质量设计，在4吋宽的轻量工业型机种中为最新颖的代表作。MF2400体积小，简易明了的操作界面及完整选配均适用于每个打印应用需求。

紧实的设计、静音操作和快速打印作业非常适合于家庭、办公室或工厂作业使用。全金属材质的机构设计和铝合金铸造打印机构模块经久耐用，能够承受最严苛的生产环境，为更耐用与稳定的设计。

产品主要特色

轻量设计、稳固耐用

- 比TTP-246M Pro重量减少39%，体积减少30%

强化的印字头模块，操作更简易

- 印字头压力与加热线弹性调整
- 强化印字头模块卡勾
- 大角度开盖设计可简易安装耗材

3.5吋直觉式彩色触控屏幕

- 易于使用的3.5吋彩色触控屏幕与直觉式接口设计

多元通讯接口

- 标准：USB、USB Host、串行端口和以太网络
- 选配：802.11 a/b/g/n无线网络模块或内建蓝牙4.2

快速设定/更新

- 可扫描1D/2D条形码进行设定，或是只需一个步骤设定复

应用市场

制造业

- 制造标示
- 商品标示
- 规范标签
- 工厂用户大量打印

仓储物流业

- 包装
- 订单管理
- 运输与收货
- 库存管理

零售业

- 产品卷标
- 活动票券

MF2400 系列 工业型热感式／热转式条形码打印机

机型	MF2400	MF3400	MF2400T	MF3400T
分辨率	8 点 / 毫米 (203 DPI)	12 点 / 毫米 (300 DPI)	8 点 / 毫米 (203 DPI)	12 点 / 毫米 (300 DPI)
打印模式	热感式/ 热转式			
最大打印速度	203毫米(8")/秒	152毫米(6")/秒	203毫米(8")/秒	152毫米(6")/秒
最大打印宽度	108毫米(4.25")	105.7毫米(4.16")	108毫米(4.25")	105.7毫米(4.16")
最大打印长度	25,400毫米(1000")	11,430毫米(450")	25,400毫米(1000")	11,430毫米(450")
机壳	铝合金铸造打印机构模块/金属外壳，含透明大窗口设计			
体积尺寸	248毫米(宽) x 274毫米(高) x 436毫米(长) 9.76" (宽) x 10.79" (高) x 17.17" (长)			
重量	9公斤(19.84磅)		9.2公斤(20.28磅)	
内部纸卷最大尺寸	203.2毫米(8")外径			
碳带	450公尺，最大81.3毫米外径，1"碳带滚动条(外卷式或内卷式碳带)			
碳带宽度	40毫米~ 110毫米(1.6" ~ 4.3")			
中央处理器	32位高效处理器			
内存	• 128 MB Flash memory • 64 MB SDRAM			
通讯接口	• 串行埠RS-232 • USB 2.0 • 内建式以太网络服务器 • USB host，支持单机操作键盘与条形码扫描仪 • GPIO (经销商选配) • 内建式蓝牙4.2 (经销商选配) • 802.11 a/b/g/n无线网络传输 (经销商选配)			
电源规格	内建电压自动切换电源供应器 • 交流输入: AC 100-240V, 2.0A, 50-60Hz • 直流输出: DC 24V, 3.75A, 90W			
操作面板	• 4种LED指示标志 • 1个打印机状态显示灯号		• 3.5"吋彩色触控HVGA LCD屏幕 • 1个打印机状态显示灯号	
操作开关、按钮	• 2个操作按钮 (Pause, Feed)		• 6个操作按钮 (Menu, Pause/Feed, Up, Down, Left, Right)	
传感器	• 纸张间距传感器(穿透式，位置可调整) • 黑线标记传感器(反射式，位置可调整) • 碳带转速传感器 • 碳带用尽传感器 • 印字头抬起传感器			
日期/时间产生器	标准			
内建字型	• 八种位图字体 • 一套Monotype® CG Triumvirate Bold Condensed向量字体及True Type Font字型产生器			
条形码	• 一维条形码 Code 39, Code 93, Code128UCC, Code128 subsets A.B.C, Codabar, Interleave 2 of 5, EAN-8, EAN-13, EAN-128, UPC-A, UPC-E, EAN and UPC 2(5) digits add-on, MSI, PLESSEY, POSTNET, RSS-Stacked, GS1 DataBar, Code 11, China Post • 二维条形码 PDF-417, Maxicode, DataMatrix, QR code, Aztec			
字型及条形码旋转	0°、90°、180°、270°			
指令集	TSPL-EZD (相容于EPL, ZPL, ZPL II, DPL)			
纸张类型	连续纸、间距纸、黑标纸、折迭纸、穿孔纸 (外卷式)			
纸张宽度	20 ~ 120毫米(0.8" ~ 4.7")			
纸张厚度	0.06 ~ 0.28毫米(2.36 ~ 11密耳)			
纸卷轴心尺寸	25.4毫米- 76.2毫米(1" ~ 3")			
标签长度	5 ~ 25,400毫米(0.2" ~ 1000")	5 ~ 11,430毫米(0.2" ~ 1000")	5 ~ 25,400毫米(0.2" ~ 1000")	5 ~ 11,430毫米(0.2" ~ 1000")
环境条件	操作环境: 5 ~ 40° C, 25 ~ 85% 非凝结 储存环境: -40 ~ 60° C, 10 ~ 90% 非凝结			
安规认证	FCC Class A, CE Class A, RCM Class A, cTUVus, CCC, BIS, TÜV, KC, BSMI, EAC, ENERGY STAR®			
环境规范	符合RoHS, WEEE			
配件	• Windows卷标编辑软件及操作手册光盘 • 快速安装指南 • USB传输线 • 电源线			
经销商选配	• 卷标剥离模块 • 闸刀式切刀(全切式) • GPIO • 802.11 b/g/n 无线网络模块* • 内建蓝牙无线传输模块4.2 **			
客户选配	• 802.11 a/b/g/n无线网络模块 • 单机操作键盘(KP-200 Plus & KU-007 Plus)			

备注:

*: GPIO或无线网络请择一。

**: 无线网络或蓝牙请择一。

总公司
TSC Auto ID Technology Co., Ltd.
电话: +886 2 2218 6789
E-mail: apac_sales@tscprinters.com

利泽厂
TSC Auto ID Technology Co., Ltd.
电话: +886 3 990 6677
E-mail: apac_sales@tscprinters.com

美国
TSC Auto ID Technology America Inc.
电话: +1 657 258 0808
E-mail: americas_sales@tscprinters.com

墨西哥
TSC Mexico Representative Office
电话: +52 (33) 3673 1406
E-mail: americas_sales@tscprinters.com

巴西
TSC Brazil Representative Office
电话: +55 (11) 3554 7225
E-mail: americas_sales@tscprinters.com

欧洲、中东、非洲
TSC Auto ID Technology EMEA GmbH
电话: +49 (0) 8106 37979 000
E-mail: emea_sales@tscprinters.com

俄罗斯
TSC Auto ID Technology EMEA GmbH
电话: +7 495 249 9017
E-mail: emea_sales@tscprinters.com

中东
TSC Auto ID Technology ME Ltd, FZE
电话: +971 4 2533 069
E-mail: emea_sales@tscprinters.com

亞太地區
TSC Auto ID Technology Co., Ltd.
电话: +886 2 2218 6789
E-mail: apac_sales@tscprinters.com

印度
TSC India Representative Office
电话: +91 2267 082 465
E-mail: apac_sales@tscprinters.com

韩国
TSC Korea Representative Oce
电话: +82 2 852 3322
E-mail: apac_sales@tscprinters.com

中国
Tianjin TSC Auto ID Technology Co., Ltd.
电话: +86 22 5981 6661
E-mail: apac_sales@tscprinters.com

MH240 系列 – 工业型 热感式／热转式 条形码打印机

高速大量打印 进阶强效

产品主要特色

- “Thermal Smart Control”印字头控制打印技术，提供清晰、高质量条形码打印
- 每秒可达356 毫米 (14 英吋) 之打印速度
- 彩色触控屏幕搭配全新图形用户接口，提供人性化操作
- 标准版配备 3.5 吋彩色屏幕与 6 个面板操作按键、进阶版配备 4.3 吋彩色触控屏幕与 6 个面板操作按键
- 标配 8 英吋外径卷标回卷模块 (MH240P/MH340P/MH640P)
- USB host 可搭配键盘或扫描仪，支持单机应用
- 203 DPI、300 DPI 与 600 DPI 分辨率，印字头更换自动侦测功能
- 碳带容量最大长度可达 600 公尺
- microSD 卡内存扩展槽轻松升级至 32 GB
- 碳带、卷标容量显示
- TSPL-EZ人性化高阶打印机语言，撰写程序轻松上手
- 完整的选购配件：卷标剥离模块、GPIO 接口模块、蓝牙无线传输模块、802.11 a/b/g/n 无线网络模块、多款切刀选择

应用市场

- 工厂用户大量打印
- 自动化系统之标准卷标
- 食品加工业标示
- 价格标示、吊牌打印
- 物流仓储管理
- 各类医药用标示
- 运输票券印制及管理
- 珠宝电子产品卷标

MH240 系列 – 工业型 热感式／热转式 条形码打印机

进阶版			
机型	MH240T	MH340T	MH640T
分辨率	8 点 / 毫米 (203 DPI)	12点 / 毫米 (300 DPI)	24点 / 毫米 (600 DPI)
打印模式	热转式 / 热感式		
最大打印速度	356 毫米 (14") / 秒	305 毫米 (12") / 秒	152 毫米 (6") / 秒
最大打印宽度	104 毫米 (4.09")		
最大打印长度	25,400 毫米 (1,000")	11,430 毫米 (450")	2,540 毫米 (100")
机壳	铝合金铸造打印基座与主结构、金属外壳包含两个绞炼与透明大窗口设计		
体积尺寸	276 毫米 (宽) x 326 毫米 (高) x 502 毫米 (长) 10.87" (宽) x 12.83" (高) x 19.76" (长)		
重量	15.43 公斤 (34.02 磅)		
内部纸卷最大尺	208.2 毫米 (8") 外径		
碳带	600 公尺，最大 90 毫米外径，1" 碳带滚动条 (内卷式和外卷式碳带皆适用)		
碳带宽度	25.4 毫米 ~ 114.3 毫米 (1" ~ 4.5")		
中央处理器	32 位高效处理器		
内存	• 512 MB Flash memory • 256 MB SDRAM • microSD 卡内存扩充插槽可扩展内存至 32 GB		
通讯接口	• 串行埠 (RS-232) • USB 2.0 • 内建式以太网络服务器 • USB host * 2，支持单机操作键盘与条形码扫描仪 • GPIO + 并列埠 (Parallel) (出厂选配) • 蓝牙 (出厂选配) • 802.11 a/b/g/n 无线网络插槽 (经销商选配)		
电源规格	内建电压自动切换电源供应器 • 交流输入： AC 100-240V, 4-2A, 50-60Hz • 直流输出： DC 5V, 5A; DC 24V, 7A; DC 36V, 1.4A; 共243W		
操作面板	16 bits 彩色屏幕，显示屏 480 X 272 画素及背光显示，触控面板		
操作开关、按钮	一个电源开关、六个操作按钮 (Menu、Pause、Feed、Up、Down、Select)、LED 指示灯 (3种颜色: 绿、橘、红)		
传感器	• 纸张间距传感器 (穿透式，位置可调整) • 黑线标记传感器 (反射式，位置可调整) • 印字头抬起传感器 • 碳带转速传感器 • 碳带用尽传感器 • 标签用尽传感器		
日期/时间产生器器	标准		
内建字型	• 八种位图字体 • 一套 Monotype® CG Triumvirate Bold Condensed 向量字体及 True Type Font 字型产生器 • 可透过软件下载 Windows 字型使用		
条形码	• 一维条形码 Code 39, Code 93, Code128UCC, Code128 subsets A.B.C, Codabar, Interleaved 2 of 5, EAN 8, EAN 13, EAN 128, UPC-A, UPC-E, EAN and UPC 2(5) digits add-on, MSI, PLESSEY, POSTNET, China post, ITF14, EAN14, Code 11, TELEPEN, TELEPENN, PLANET, Code 49, Deutsche Post Identcode, Deutsche Post Leitcode, LOGMARS • 二维条形码 TLC39, CODABLOCK F mode, Maxicode, QR code, Aztec, PDF-417, Micro PDF 417, GS1 DataMatrix, GS1 DataBar (RSS barcode)		
字型及条形码旋转	0°、90°、180°、270°		
指令集	TSPL-EZ (相容于 EPL、ZPL、ZPL II)		
纸张类型	连续纸、间距纸、黑标纸、折迭纸、穿孔纸、水洗标 (外卷式)		
纸张宽度	20 ~ 114 毫米 (0.79" ~ 4.5")		
纸张厚度	0.06 ~ 0.28毫米 (2.36 ~ 28 密耳)		
纸卷轴心尺寸	38.1 ~ 76.2 毫米 (1.5" ~ 3")		
标签长度	3 ~ 25,400 毫米 (0.2" ~ 1,000")	5 ~ 11,430 毫米 (0.2" ~ 450")	5 ~ 2,540 毫米 (0.2" ~ 100")
环境条件	操作环境：5 ~ 40° C，湿度 (非凝结) 25 ~ 85% 储存环境：-40 ~ 60° C，湿度 (非凝结) 10 ~ 90%		
安规认证	FCC Class A, CE Class A, RCM Class A, UL, cUL, TüV/safety, CCC, KC, BIS, ENERGY STAR®		
环境规范	符合 RoHS、WEEE		
配件	• 快速安装指南 • USB 传输线 • 电源线		
出厂选配	• GPIO 接口模块 + 并列端口 (Parallel) • 内建式蓝牙无线传输模块		
经销商选配	• 一般切刀 (闸刀全切式切刀) • 802.11 a/b/g/n 无线网络模块		
客户选配	• 单机操作键盘 (KU-007 Plus & KP-200 Plus)		

MH240T

MH240 系列 – 工业型 热感式／热转式 条形码打印机

进阶版			
机型	MH240P	MH340P	MH640P
分辨率	8 点 / 毫米 (203 DPI)	12点 / 毫米 (300 DPI)	24点 / 毫米 (600 DPI)
打印模式	热转式 / 热感式		
最大打印速度	356 毫米 (14") / 秒	305 毫米 (12") / 秒	152 毫米 (6") / 秒
最大打印宽度	104 毫米 (4.09")		
最大打印长度	25,400 毫米 (1,000")	11,430 毫米 (450")	2,540 毫米 (100")
机壳	铝合金铸造打印基座与主结构、金属外壳包含两个绞炼与透明大窗口设计		
体积尺寸	276 毫米 (宽) x 412 毫米 (高) x 502 毫米 (长) 10.87" (宽) x 16.22" (高) x 19.76" (长)		
重量	18.93 公斤 (41.73 磅)		
内部纸卷最大尺	208.2 毫米 (8") 外径		
碳带	600 公尺，最大 90 毫米外径，1" 碳带滚动条 (内卷式和外卷式碳带皆适用)		
碳带宽度	25.4 毫米~ 114.3 毫米 (1" ~ 4.5")		
中央处理器	32 位高效处理器		
内存	• 512 MB Flash memory • 256 MB SDRAM • microSD 卡内存扩充插槽可扩展内存至 32 GB		
通讯接口	• 串行埠 (RS-232) • USB 2.0 • 内建式以太网络服务器 • USB host * 2，支持单机操作键盘与条形码扫描仪 • GPIO + 并列埠 (Parallel) (出厂选配) • 蓝牙 (出厂选配) • 802.11 a/b/g/n 无线网络插槽 (经销商选配)		
电源规格	内建电压自动切换电源供应器 • 交流输入： AC 100-240V, 4-2A, 50-60Hz • 直流输出： DC 5V, 5A; DC 24V, 7A; DC 36V, 1.4A; 共243W		
操作面板	16 bits 彩色屏幕，显示屏 480 X 272 画素及背光显示，触控面板		
操作开关、按钮	一个电源开关、六个操作按钮 (Menu、Pause、Feed、Up、Down、Select)、LED 指示灯 (3种颜色: 绿、橘、红)		
传感器	• 纸张间距传感器 (穿透式，位置可调整) • 黑线标记传感器 (反射式，位置可调整) • 印字头抬起传感器 • 碳带转速传感器 • 碳带用尽传感器 • 标签用尽传感器		
日期/时间产生器器	标准		
内建字型	• 八种位图字体 • 一套 Monotype® CG Triumvirate Bold Condensed 向量字体及 True Type Font 字型产生器 • 可透过软件下载 Windows 字型使用		
条形码	• 一维条形码 Code 39, Code 93, Code128UCC, Code128 subsets A.B.C, Codabar, Interleaved 2 of 5, EAN 8, EAN 13, EAN 128, UPC-A, UPC-E, EAN and UPC 2(5) digits add-on, MSI, PLESSEY, POSTNET, China post, ITF14, EAN14, Code 11, TELEPEN, TELEPENN, PLANET, Code 49, Deutsche Post Identcode, Deutsche Post Leitcode, LOGMARS • 二维条形码 TLC39, CODABLOCK F mode, Maxicode, QR code, Aztec, PDF-417, Micro PDF 417, GS1 DataMatrix, GS1 DataBar (RSS barcode)		
字型及条形码旋转	0°、90°、180°、270°		
指令集	TSPL-EZ (相容于 EPL、ZPL、ZPL II)		
纸张类型	连续纸、间距纸、黑标纸、折迭纸、穿孔纸 (外卷式)		
纸张宽度	20 ~ 114 毫米 (0.79" ~ 4.5")		
纸张厚度	0.06 ~ 0.28毫米 (2.36 ~ 28 密耳)		
纸卷轴心尺寸	38.1 ~ 76.2 毫米 (1.5" ~ 3")		
标签长度	5 ~ 25,400 毫米 (0.2" ~ 1,000")	5 ~ 11,430 毫米 (0.2" ~ 450")	5 ~ 2,540 毫米 (0.2" ~ 100")
环境条件	操作环境： 5 ~ 40°C，湿度 (非凝结) 25 ~ 85% 储存环境： -40 ~ 60°C，湿度 (非凝结) 10 ~ 90%		
安规认证	FCC Class A, CE Class A, RCM Class A, UL, cUL, TÜV/safety, CCC, KC, BIS, ENERGY STAR®		
环境规范	符合 RoHS、WEEE		
配件	• 快速安装指南 • USB 传输线 • 电源线		
出厂选配	• GPIO 接口模块 + 并列端口 (Parallel) • 内建式蓝牙无线传输模块		
经销商选配	• 802.11 a/b/g/n无线网络模块		
客户选配	• 单机操作键盘 (KU-007 Plus & KP-200 Plus)		

MH240P

TSC
The Smarter Choice

总公司
TSC Auto ID Technology Co., Ltd.
电话：+886 2 2218 6789
E-mail: apac_sales@tscprinters.com

利泽厂
TSC Auto ID Technology Co., Ltd.
电话：+886 3 990 6677
E-mail: apac_sales@tscprinters.com

美国
TSC Auto ID Technology America Inc.
电话：+1 657 258 0808
E-mail: americas_sales@tscprinters.com

墨西哥
TSC Mexico Representative Office
电话：+52 (33) 3165 7379
E-mail: americas_sales@tscprinters.com

巴西
TSC Brazil Representative Office
电话：+55 (11) 99597 8098
E-mail: americas_sales@tscprinters.com

欧洲、中东、非洲
TSC Auto ID Technology EMEA GmbH
电话：+49 (0) 8106 37979 00
E-mail: emea_sales@tscprinters.com

俄罗斯
TSC Auto ID Technology EMEA GmbH
电话：+7 495 249 9017
E-mail: emea_sales@tscprinters.com

中东
TSC Auto ID Technology ME Ltd, FZE
电话：+971 4 2533 069
E-mail: emea_sales@tscprinters.com

亞太地區
TSC Auto ID Technology Co., Ltd.
电话：+886 2 2218 6789
E-mail: apac_sales@tscprinters.com

印度
TSC India Representative Office
电话：+91 9987 131 874
E-mail: apac_sales@tscprinters.com

MH240 系列 – 工业型 热感式／热转式 条形码打印机

标准版			
机型	MH240	MH340	MH640
分辨率	8 点 / 毫米 (203 DPI)	12点 / 毫米 (300 DPI)	24点 / 毫米 (600 DPI)
打印模式	热转式 / 热感式		
最大打印速度	356 毫米 (14") / 秒	305 毫米 (12") / 秒	152 毫米 (6") / 秒
最大打印宽度	104 毫米 (4.09")		
最大打印长度	25,400 毫米 (1,000")	11,430 毫米 (450")	2,540 毫米 (100")
机壳	铝合金铸造打印基座与主结构、金属外壳包含两个绞炼与透明大窗口设计		
体积尺寸	276 毫米 (宽) x 326 毫米 (高) x 502 毫米 (长) 10.87" (宽) x 12.83" (高) x 19.76" (长)		
重量	15.35 公斤 (33.84 磅)		
内部纸卷最大尺	208.2 毫米 (8") 外径		
碳带	600 公尺，最大 90 毫米外径，1" 碳带滚动条 (内卷式和外卷式碳带皆适用)		
碳带宽度	25.4 毫米 ~ 114.3 毫米 (1" ~ 4.5")		
中央处理器	32 位高效处理器		
内存	• 128 MB Flash memory • 128 MB SDRAM • microSD 卡内存扩充插槽可扩展内存至 32 GB		
通讯接口	• 串行埠 (RS-232) • USB 2.0 • 内建式以太网络服务器 • USB host * 2，支持单机操作键盘与条形码扫描仪 • GPIO + 并列埠 (Parallel) (出厂选配) • 蓝牙 (出厂选配) • 802.11 a/b/g/n 无线网络插槽 (经销商选配)		
电源规格	内建电压自动切换电源供应器 • 交流输入： AC 100-240V, 4-2A, 50-60Hz • 直流输出： DC 5V, 5A; DC 24V, 7A; DC 36V, 1.4A; 共243W		
操作面板	彩色屏幕，显示屏 320 x 240 画素及背光显示		
操作开关、按钮	一个电源开关、六个操作按钮 (Menu、Pause、Feed、Up、Down、Select)、LED 指示灯 (3种颜色: 绿、橘、红)		
传感器	• 纸张间距传感器 (穿透式，位置可调整) • 黑线标记传感器 (反射式，位置可调整) • 印字头抬起传感器 • 碳带转速传感器 • 碳带用尽传感器		
日期/时间产生器器	标准		
内建字型	• 八种位图字体 • 一套 Monotype® CG Triumvirate Bold Condensed 向量字体及 True Type Font 字型产生器 • 可透过软件下载 Windows 字型使用		
条形码	• 一维条形码 Code 39, Code 93, Code128UCC, Code128 subsets A.B.C, Codabar, Interleaved 2 of 5, EAN 8, EAN 13, EAN 128, UPC-A, UPC-E, EAN and UPC 2(5) digits add-on, MSI, PLESSEY, POSTNET, China post, ITF14, EAN14, Code 11, TELEPEN, TELEPENN, PLANET, Code 49, Deutsche Post Identcode, Deutsche Post Leitcode, LOGMARS • 二维条形码 TLC39, CODABLOCK F mode, Maxicode, QR code, Aztec, PDF-417, Micro PDF 417, GS1 DataMatrix, GS1 DataBar (RSS barcode)		
字型及条形码旋转	0°、90°、180°、270°		
指令集	TSPL-EZ (相容于 EPL、ZPL、ZPL II)		
纸张类型	连续纸、间距纸、黑标纸、折迭纸、穿孔纸 (外卷式)		
纸张宽度	20 ~ 114 毫米 (0.79" ~ 4.5")		
纸张厚度	0.06 ~ 0.28毫米 (2.36 ~ 28 密耳)		
纸卷轴心尺寸	38.1 ~ 76.2 毫米 (1.5" ~ 3")		
标签长度	3 ~ 25,400 毫米 (0.2" ~ 1,000")	5 ~ 11,430 毫米 (0.2" ~ 450")	5 ~ 2,540 毫米 (0.2" ~ 100")
环境条件	操作环境： 5 ~ 40° C，湿度 (非凝结) 25 ~ 85% 储存环境： -40 ~ 60° C，湿度 (非凝结) 10 ~ 90%		
安规认证	FCC Class A, CE Class A, RCM Class A, UL, cUL, TüV/safety, CCC, KC, BIS, ENERGY STAR®		
环境规范	符合 RoHS、WEEE		
配件	• 快速安装指南 • USB 传输线 • 电源线		
出厂选配	• GPIO 接口模块 + 并列端口 (Parallel) • 内建式蓝牙无线传输模块		
经销商选配	• 一般切刀 (闸刀全切式切刀) • 802.11 a/b/g/n 无线网络模块		
客户选配	• 单机操作键盘 (KU-007 Plus & KP-200 Plus)		

MH240

MH241和MH261系列 工业条形码打印机

功能丰富的MH系列，超乎您的想象

MH241/MH261 系列延续了 MH240 的传统，是 TSC 最主流的工业条形码标签打印机。新款打印机增加了一系列新功能，可帮助用户解决不断变化的业务挑战，比如生产线需求增加，运营复杂度提升等。

MH241/MH261 系列配备了先进的 TSC Sense Care，通过 SOTI Connect 和 TSC Console 远程打印机管理提供支持，用于监控打印机状态，并发出警示消息，以确保生产效率最大化，同时避免停机。

MH241/MH261 系列具有无缝连接功能，支持 Apple 认证的 MFi 蓝牙 5.0 或 802.11 a/b/g/n/ac Wi-Fi 和蓝牙 4.2 双模块，将条形码标签打印机连接成一个网络。

主要功能

先进的TSC Sense Care

- 自诊断式TPH Care机制
- 接近实时的信息和更新，用于预防性措施
- 选择性的纸张传感器设置

多元远程打印机管理

- 支持通过以太网或 Wi-Fi 进行 SOTI Connect
- 功能强大的 TSC Console，用于管理打印机

多种传输接口

- GPIO：支持一般贴标机和仿真
- Wi-Fi: 支持 802.11 a/b/g/n/ac 和蓝牙 4.2 双模块

高度灵活性

- 精确的剥离能力，0.5 英寸的最小标签长度（MH241 系列）
- 支持纸张最大宽度为 6.8 英寸（MH261 系列）
- 用于精细调节的完整机制

极佳的用户体验

- 纸张将尽探测传感器
- 打印头和压纸滚轴更换方便

MH241 和 MH261 系列 I 规格表

标准版			
型号	**MH241**	**MH341**	**MH641**
分辨率	8 点/毫米(203 DPI)	12 点/毫米(300 DPI)	24 点/毫米(600 DPI)
打印模式	热转式和热感式		
最大打印速度	356 毫米(14")/秒	305 毫米(12")/秒	152 毫米(6")/秒
最大打印宽度	104 毫米(4.09")		
最大打印长度	25,400 毫米(1000")	11,430 毫米(450")	2,540 毫米(100")
机壳	铝合金铸造打印基座与主结构、可折叠式金属侧盖与透明大视窗设计		
体积尺寸	276 毫米(宽)x 326 毫米(高)x 502 毫米(长) 10.87"(宽)x 12.83"(高)x 19.76"(长)		
重量	15.60 kg(34.39 lbs)		
内部纸卷最大尺寸	203.2 毫米(8")外径		
内部回卷器(整卷)	内部回卷套件(5" 外径)(经销商选配)		
碳带	600 米长,最大外径 90 毫米,1"内径(外侧或内侧油墨涂层)		
碳带宽度	25.4毫米 ~ 114.3毫米(1" ~ 4.5")		
中央处理器	32位高效处理器		
内存	• 512MB 闪存 • 256MB SDRAM • microSD 卡内存扩充插槽可扩展内存至 32 GB		
通讯接口	• RS-232 • USB 2.0(高速模式) • 内建式以太网络服务器,10/100 Mbps • USB host * 2(正面),支持单机操作键盘与条形码扫描仪 • GPIO(DB15F)+ Centronics(工厂选配) • 内置蓝牙5.0 MFi(工厂选配) • 插槽式802.11 a/b/g/n/ac Wi-Fi及蓝牙4.2双模块(经销商选配)		
电源规格	内建电压自动切换电源供应器 • 输入:AC 100-240V,4-2A,50-60Hz • 输出:DC 5V,5A;DC 24V,7A;DC 36V,1.4A;Total 243W		
液晶显示屏/操作按钮	• 6个操作按钮 • 1 LED(配备2个LED指示灯:绿色和红色)		
操作面板	3.5" 彩色屏幕,320 x 240像素		
传感器	• 纸张间距传感器(位置可调整) • 黑线标记传感器(底部或顶部黑线标记传感器可交换,位置可调整) • 印字头抬起传感器 • 碳带转速传感器 • 碳带用尽传感器		
日期/时间产生器	标准		
内建字型	• 八种位图字体 • 一套 Monotype® CG Triumvirate Bold Condensed 向量字体及 True Type Font 字型产生器		
条码	• 一维条码 Code 39, Code 93, Code128UCC, Code128 subsets A.B.C, Codabar, Interleave 2 of 5, EAN-8, EAN-13, EAN-128, UPC-A, UPC-E, EAN 和 UPC 2(5) digits add-on, MSI, PLESSEY, POSTNET, RSS-Stacked, GS1 DataBar, Code 11, China Post • 二维条码 PDF-417, Maxicode, DataMatrix, QR code, Aztec		
字体和条码旋转	0°、90°、180°、270°		
指令集	TSPL-EZD(相容于EPL、ZPL、ZPL II、DPL)		
纸张类型	连续纸、间距纸、黑标纸(底部或顶部黑线标记)、折迭纸、穿孔纸、切口纸、标签、水洗标(外卷式)		
纸张宽度	20 ~ 114毫米(0.79" ~ 4.5")		
纸张厚度	0.06 ~ 0.28毫米(2.36 ~ 11密耳)		
纸卷轴心尺寸	3.81毫米/76.2毫米(1.5"/3")		
标签长度	5 ~ 25,400毫米(0.20" ~ 1000")		
环境条件	操作环境:0 ~ 40°C(32 ~ 104°F),25%~85%非冷凝 储存环境:-40 ~ 60°C(-40 ~ 140°F),10%~90%非冷凝		
安规认证	FCC Class A, CE Class A, RCM Class A, UL, cUL, TÜV, CCC, KC, BIS, BSMI, EAC, Argentina S mark, Mexico CoC, ENERGY STAR®		
环境规范	符合RoHS、WEEE		
配件	• Windows 标签编辑软件及操作手册光盘 • 快速安装指南 • USB 传输线 • 电源线		
RTC和蜂鸣器	标准		
出厂选配	• GPIO(DB15F)+ 并列端口 • 内置蓝牙5.0 MFi*		
经销商选配	• 一般切刀(闸刀全切式切刀) • 重度使用切刀(闸刀全切式切刀) • 水洗标切刀 • 1 英寸内径纸卷辊轴 • 802.11 a/b/g/n/ac Wi-Fi及蓝牙4.2双模块(包括插槽式外壳)* • 剥离套件 • 内置回卷套件(5"外径)		

MH241 和 MH261 系列 | 规格表

进阶版			
型号	**MH241T**	**MH341T**	**MH641T**
分辨率	8 点/毫米(203 DPI)	12 点/毫米(300 DPI)	24 点/毫米(600 DPI)
打印模式	热转式和热感式		
最大打印速度	356 毫米(14")/秒	305 毫米(12")/秒	152 毫米(6")/秒
最大打印宽度	104 毫米(4.09")		
最大打印长度	25,400 毫米(1000")	11,430 毫米(450")	2,540 毫米(100")
机壳	铝合金铸造打印基座与主结构、可折叠式金属侧盖与透明大视窗设计		
体积尺寸	276 毫米(宽)x 326 毫米(高)x 502 毫米(长) 10.87"(宽)x 12.83"(高)x 19.76"(长)		
重量	15.70 kg(34.61 lbs)		
内部纸卷最大尺寸	203.2 毫米(8")外径		
内部回卷器(整卷)	内部回卷套件(5" 外径)(经销商选配)		
碳带	600 米长,最大外径 90 毫米,1"内径(外侧或内侧油墨涂层)		
碳带宽度	25.4毫米 ~ 114.3毫米(1" ~ 4.5")		
中央处理器	32位高效处理器		
内存	• 512MB 闪存 • 256MB SDRAM • microSD 卡内存扩充插槽可扩展内存至 32 GB		
通讯接口	• RS-232 • USB 2.0(高速模式) • 内建式以太网络服务器,10/100 Mbps • USB host * 2(正面),支持单机操作键盘与条形码扫描仪 • GPIO(DB15F)+ Centronics(工厂选配) • 内置蓝牙5.0 MFi(工厂选配) • 插槽式802.11 a/b/g/n/ac Wi-Fi及蓝牙4.2双模块(经销商选配)		
电源规格	内建电压自动切换电源供应器 • 输入:AC 100-240V,4-2A,50-60Hz • 输出:DC 5V,5A;DC 24V,7A;DC 36V,1.4A;Total 243W		
液晶显示屏/操作按钮	• 多语言可选 • 6个操作按钮 • 1 LED(配备2个LED指示灯:绿色和红色)		
操作面板	4.3" 彩色屏幕,480 x 272 像素;电阻式触控屏		
传感器	• 纸张间距传感器(位置可调整) • 黑线标记传感器(底部或顶部黑线标记传感器可交换,位置可调整) • 印字头抬起传感器 • 碳带转速传感器 • 碳带用尽传感器 • 纸张将尽传感器		
日期/时间产生器	标准		
内建字型	• 八种位图字体 • 一套 Monotype® CG Triumvirate Bold Condensed 向量字体及 True Type Font 字型产生器		
条码	• 一维条码 Code 39, Code 93, Code128UCC, Code128 subsets A.B.C, Codabar, Interleave 2 of 5, EAN-8, EAN-13, EAN-128, UPC-A, UPC-E, EAN 和 UPC 2(5) digits add-on, MSI, PLESSEY, POSTNET, RSS-Stacked, GS1 DataBar, Code 11, China Post • 二维条码 PDF-417, Maxicode, DataMatrix, QR code, Aztec		
字体和条码旋转	0°、90°、180°、270°		
指令集	TSPL-EZD(相容于EPL、ZPL、ZPL II、DPL)		
纸张类型	连续纸、间距纸、黑标纸(底部或顶部黑线标记)、折迭纸、穿孔纸、切口纸、标签、水洗标(外卷式)		
纸张宽度	20 ~ 114毫米(0.79" ~ 4.5")		
纸张厚度	0.06 ~ 0.28毫米(2.36 ~ 11密耳)		
纸卷轴心尺寸	3.81毫米/76.2毫米(1.5"/3")		
标签长度	5 ~ 11,430毫米(0.20" ~ 450")		
环境条件	操作环境:0 ~ 40°C(32 ~ 104°F),25%~85%非冷凝 储存环境:-40 ~ 60°C(-40 ~ 140°F),10%~90%非冷凝		
安规认证	FCC Class A, CE Class A, RCM Class A, UL, cUL, TÜV, CCC, KC, BIS, BSMI, EAC, Argentina S mark, Mexico CoC, ENERGY STAR®		
环境规范	符合RoHS、WEEE		
配件	• Windows 标签编辑软件及操作手册光盘 • 快速安装指南 • USB 传输线 • 电源线		
RTC和蜂鸣器	标准		
出厂选配	• GPIO(DB15F)+ 并列端口 • 内置蓝牙5.0 MFi*		
经销商选配	• 一般切刀(闸刀全切式切刀) • 重度使用切刀(闸刀全切式切刀) • 水洗标切刀 • 1 英寸内径纸卷辊轴 • 802.11 a/b/g/n/ac Wi-Fi及蓝牙4.2双模块(包括插槽式外壳)* • 剥离套件 • 内置回卷套件(5"外径)		
客户选配	• 基本切刀器托盘 • 高级切刀器托盘 • 通用切刀托盘 • KP-200 Plus单机操作键盘		

*各个地区的可供货性会有差异。

MH241 和 MH261 系列 | 规格表

高机箱版			
型号	**MH241P**	**MH341P**	**MH641P**
分辨率	8 点/毫米(203 DPI)	12 点/毫米(300 DPI)	24 点/毫米(600 DPI)
打印模式	热转式和热感式		
最大打印速度	356 毫米(14")/秒	305 毫米(12")/秒	152 毫米(6")/秒
最大打印宽度	104 毫米(4.09")		
最大打印长度	25,400 毫米(1000")	11,430 毫米(450")	2,540 毫米(100")
机壳	铝合金铸造打印基座与主结构、可折叠式金属侧盖与透明大视窗设计		
体积尺寸	276毫米(宽)x 412毫米(高)x 502毫米(长) 10.87"(宽)x 16.22"(高)x 19.76"(长)		
重量	18.93kg(41.73 lbs)		
内部纸卷最大尺寸	203.2 毫米(8")外径		
内部回卷器(整卷)	标配(8"外径)		
碳带	600 米长,最大外径 90 毫米,1"内径(外侧或内侧油墨涂层)		
碳带宽度	25.4毫米 ~ 114.3毫米(1" ~ 4.5")		
中央处理器	32位高效处理器		
内存	• 512MB 闪存 • 256MB SDRAM • microSD 卡内存扩充插槽可扩展内存至 32 GB		
通讯接口	• RS-232 • USB 2.0(高速模式) • 内建式以太网络服务器,10/100 Mbps • USB host * 2(正面),支持单机操作键盘与条形码扫描仪 • GPIO(DB15F)+ Centronics(工厂选配) • 内置蓝牙5.0 MFi(工厂选配) • 插槽式802.11 a/b/g/n/ac Wi-Fi及蓝牙4.2双模块(经销商选配)		
电源规格	内建电压自动切换电源供应器 • 输入:AC 100-240V,4-2A,50-60Hz • 输出:DC 5V,5A;DC 24V,7A;DC 36V,1.4A;Total 243W		
液晶显示屏/操作按钮	• 多语言可选 • 6个操作按钮 • 1 LED(配备2个LED指示灯:绿色和红色)		
操作面板	4.3" 彩色屏幕,480 x 272 像素;电阻式触控屏		
传感器	• 纸张间距传感器(位置可调整) • 黑线标记传感器(底部或顶部黑线标记传感器可交换,位置可调整) • 印字头抬起传感器 • 碳带转速传感器 • 碳带用尽传感器 • 纸张将尽传感器		
日期/时间产生器	标准		
内建字型	• 八种位图字体 • 一套 Monotype® CG Triumvirate Bold Condensed 向量字体及 True Type Font 字型产生器		
条码	• 一维条码 Code 39, Code 93, Code128UCC, Code128 subsets A.B.C, Codabar, Interleave 2 of 5, EAN-8, EAN-13, EAN-128, UPC-A, UPC-E, EAN 和 UPC 2(5) digits add-on, MSI, PLESSEY, POSTNET, RSS-Stacked, GS1 DataBar, Code 11, China Post • 二维条码 PDF-417, Maxicode, DataMatrix, QR code, Aztec		
字体和条码旋转	0°、90°、180°、270°		
指令集	TSPL-EZD(相容于EPL、ZPL、ZPL II、DPL)		
纸张类型	连续纸、间距纸、黑标纸(底部或顶部黑线标记)、折迭纸、穿孔纸、切口纸、标签、水洗标(外卷式)		
纸张宽度	20 ~ 114毫米(0.79" ~ 4.5")		
纸张厚度	0.06 ~ 0.28毫米(2.36 ~ 11密耳)		
纸卷轴心尺寸	3.81毫米/76.2毫米(1.5"/3")		
标签长度	5 ~ 2540毫米(0.20" ~ 100")		
环境条件	操作环境:0 ~ 40°C(32 ~ 104°F),25%~85%非冷凝 储存环境:-40 ~ 60°C(-40 ~ 140°F),10%~90%非冷凝		
安规认证	FCC Class A, CE Class A, RCM Class A, UL, cUL, TÜV, CCC, KC, BIS, BSMI, EAC, Argentina S mark, Mexico CoC, ENERGY STAR®		
环境规范	符合RoHS、WEEE		
配件	• Windows 标签编辑软件及操作手册光盘 • 快速安装指南 • USB 传输线 • 电源线		
RTC和蜂鸣器	标准		
出厂选配	• GPIO(DB15F)+ 并列端口 • 内置蓝牙5.0 MFi*		
经销商选配	• 802.11 a/b/g/n/ac Wi-Fi及蓝牙4.2双模块(包括插槽式外壳)*		
客户选配	• KP-200 Plus单机操作键盘		

*各个地区的可供货性会有差异。

MH241 和 MH261 系列 | 规格表

型号	MH261T	MH361T
分辨率	8 点/毫米(203 DPI)	12 点/毫米(300 DPI)
打印模式	热转式和热感式	
最大打印速度	305 毫米(12") /秒	254 毫米(10") /秒
最大打印宽度	168毫米(6.61")	
最大打印长度	14,732毫米(580")	6,604毫米(260")
机壳	铝合金铸造打印机构模块,含透明大窗口设计	
体积尺寸	357毫米(宽)x 313毫米(高)x 514毫米(長) 14.05"(宽)x 12.32"(高)x 20.24"(長)	
重量	17.8公斤(39.24磅)	
内部纸卷最大尺寸	208.3毫米(8.2")外径	
内部回卷器(整卷)	内置回卷套件(5" 外径)(经销商选配)	
碳带	450米长,最大外径81毫米,1"内径(外侧或内侧墨水涂层)	
碳带宽度	50.8毫米 ~ 178毫米(2" ~ 7")	
中央处理器	32位高效处理器	
内存	• 512MB 闪存 • 256MB SDRAM • microSD 卡内存扩充插槽可扩展内存至32GB	
通讯接口	• RS-232 • 并口 • USB 2.0(高速模式) • 内建以太网络服务器,10/100 Mbps • USB host * 2(正面),支持单机操作键盘与条形码扫描仪 • GPIO(DB15F)(经销商选配) • 插槽式802.11 a/b/g/n/ac Wi-Fi及蓝牙4.2双模块(经销商选配)	
电源规格	自动感应切换电源供应器 • 交流输入:AC 100-240V,4-2A,50-60Hz • 直流输出:DC 5V,5A;DC 24V,7A;DC 36V,1.4A;Total 243W	
液晶显示屏/操作按钮	• 多语言可选 • 6个操作按钮 • 1 LED(配备2个LED指示灯:绿色和红色)	
操作面板	4.3" 彩色屏幕,480 x 272 像素;电阻式触控屏	
传感器	• 纸张间距传感器(位置可调整) • 黑色标记传感器(底部黑色标记传感器,位置可调整) • 印字头抬起传感器 • 碳带转速传感器 • 碳带用尽传感器	
日期/时间产生器	标准	
内建字型	• 八种位图字体 • 一套 Monotype® CG Triumvirate Bold Condensed 向量字体及 True Type Font 字型产生器	
条码	• 一维条码 Code 39, Code 93, Code128UCC, Code128 subsets A.B.C, Codabar, Interleave 2 of 5, EAN-8, EAN-13, EAN-128, UPC-A, UPC-E, EAN 和 UPC 2(5) digits add-on, MSI, PLESSEY, POSTNET, RSS-Stacked, GS1 DataBar, Code 11, China Post • 二维条码 PDF-417, Maxicode, DataMatrix, QR code, Aztec	
字体和条码旋转	0°、90°、180°、270°	
指令集	TSPL-EZD(相容于EPL、ZPL、ZPL II、DPL)	
纸张类型	连续纸、间距纸、黑标纸(仅底侧黑标)、折迭纸、穿孔纸(外卷式)	
纸张宽度	50.8 ~ 172.7毫米(2" ~ 6.8")	
纸张厚度	0.06 ~ 0.268毫米(2.36 ~ 11.02密耳)	
纸卷轴心尺寸	3.81毫米/76.2毫米(1.5"/3")	
标签长度	10 ~ 14,732毫米(0.39" ~ 580")	10 ~ 6,604毫米(0.39" ~ 260")
环境条件	操作环境:0 ~ 40°C(32 ~ 104°F),25%~85%非冷凝 储存环境:-40 ~ 60°C(-40 ~ 140°F),10%~90%非冷凝	
安规认证	FCC Class A, CE Class A, RCM Class A, UL, cUL, TÜV, CCC, KC, BIS, BSMI, EAC, Argentina S mark, Mexico CoC, ENERGY STAR®	
环境规范	符合RoHS、WEEE	
配件	• Windows标签编辑软件及操作手册光盘 • 快速安装指南 • USB传输线 • 电源线	
经销商选配	• GPIO(DB15F) • 重度使用切刀 • 802.11 a/b/g/n/ac Wi-Fi及蓝牙4.2双模块(包括插槽式外壳)* • 剥离套件 • 内置回卷套件(5" 外径)	
客户选配	• KP-200 Plus单机操作键盘	

*各个地区的可供货性会有差异。

上述机种规格以实物为主，如有变更，恕不另行通知。

ENERGY STAR Bluetooth Made for iPhone | iPad | iPod Wi Fi CERTIFIED

TSC Printronix Auto ID Training Academy

Service and Maintenance

TSC PRINTRONIX AUTO ID

MX240P 系列 – 工业型 热感式／热转式 条形码打印机

高效能 稳定耐用 优异性能旗舰机种

产品主要特色

- Thermal Smart Control™ 印字头控制打印技术，提供清晰、高质量条形码打印
- 铝合金铸造机身
- 高速处理器 536 MHz
- 每秒可达 18 英吋之打印速度
- 4.3 吋彩色触控屏幕搭配全新接口设计与 6 个面板操作按键
- 203 DPI、300 DPI 与 600 DPI 分辨率
- 512 MB Flash 与 512 MB SDRAM 之内存
- 碳带容量最大长度可达 600 公尺
- TSPL-EZ™ 兼容性程序
- USB host 可搭配键盘或扫描仪，支持单机应用
- 碳带与纸张容量显示
- 印字头更换自动侦测功能
- ENERGY STAR® 认证

应用市场

- 工厂大量标签打印
- 制造标示
- 产品规范卷标
- 库存标示管理
- 物流标示管理
- 资产标示管理
- 珠宝电子产品卷标

MX240P 系列 – 工业型 热感式／热转式 条形码打印机

机型	MX240P	MX340P	MX640P
分辨率	8 点 / 毫米 (203 DPI)	12点 / 毫米 (300 DPI)	24点 / 毫米 (600 DPI)
打印模式	热转式 / 热感式		
最大打印速度	457 毫米 (18") / 秒	356 毫米 (14") / 秒	152 毫米 (6") / 秒
最大打印宽度	104 毫米 (4.09")		
最大打印长度	25,400 毫米 (1,000")	11,430 毫米 (450")	2,540 毫米 (100")
机壳	铝合金铸造打印机构模块与主结构、金属外壳，含透明大窗口设计		
体积尺寸	300 毫米 (宽) x 393 毫米 (高) x 510 毫米 (长) 11.81" (宽) x 15.47" (高) x 20.08" (长)		
重量	18 公斤 (39.68 磅)		
内部纸卷最大尺	203.2 毫米 (8") 外径		
碳带	600 公尺，最大 90 毫米外径，1" 碳带滚动条 (内卷式和外卷式碳带皆适用)		
碳带宽度	40 ~ 115 毫米		
中央处理器	32 位高效处理器		
内存	• 512 MB Flash memory • 512 MB SDRAM • microSD 卡内存扩充插槽可扩展内存至 32 GB		
通讯接口	• 串行埠 (RS-232) • USB 2.0 • 内建式以太网络服务器 • USB host * 2 (正面)，支持单机操作键盘与条形码扫描仪 • GPIO + 并列埠 (Parallel) (经销商选配) • 802.11 a/b/g/n 无线网络插槽 (客户选配)		
电源规格	内建电压自动切换电源供应器 • 交流输入：AC 100-240V, 4-2A, 50-60Hz • 直流输出：DC 5V, 5A; DC 24V, 7A; DC 36V, 1.4A; Total 243W		
操作面板	16 bits 彩色屏幕，显示屏 480 x 272 画素及背光显示，触控面板		
操作开关、按钮	一个电源开关及六个操作按钮 (Menu、Pause、Feed、Up、Down、Select)		
传感器	• 纸张间距传感器 (穿透式，位置可调整) • 黑线标记传感器 (反射式，位置可调整) • 印字头抬起传感器 • 碳带用尽传感器 • 碳带转速传感器 • 纸张容量传感器		
日期/时间产生器器	标准		
内建字型	• 八种位图字体 • 一套 Monotype® CG Triumvirate Bold Condensed 向量字体及 True Type Font 字型产生器 • 可透过软件下载 Windows 字型使用		
条形码	• 一维条形码 Code 39, Code 93, Code128UCC, Code128 subsets A.B.C, Codabar, Interleave 2 of 5, EAN-8, EAN-13, EAN-128, UPC-A, UPC-E, EAN and UPC 2(5) digits add-on, MSI, PLESSEY, POSTNET, RSS-Stacked, GS1 DataBar, Code 11, China Post • 二维条形码 PDF-417, Maxicode, DataMatrix, QR code, Aztec		
字型及条形码旋转	0°、90°、180°、270°		
指令集	TSPL-EZ™ (相容于 EPL、ZPL、ZPL II)		
纸张类型	连续纸、间距纸、穿孔纸、折迭纸、黑标纸 (外卷式)		
纸张宽度	20 ~ 114 毫米 (0.78" ~ 4.49")		
纸张厚度	0.076 ~ 0.305 毫米 (2.99 ~ 12.01 密耳)		
纸卷轴心尺寸	76.2 毫米 (3")		
标签长度	3 ~ 25,400 毫米 (0.1" ~ 1,000")	3 ~ 11,430 毫米 (0.1" ~ 450")	3 ~ 2,540 毫米 (0.1" ~ 100")
环境条件	操作环境：5 ~ 40° C，湿度 (非凝结) 25 ~ 85% 储存环境：-40 ~ 60° C，湿度 (非凝结) 10 ~ 90%		
安规认证	FCC Class B、CE Class B、C-Tick Class B、UL、CUL、TÜV/Safety、CCC、CB、BIS、EAC		
环境规范	符合 RoHS、WEEE		
配件	• Windows 卷标编辑软件、驱动程序及操作手册光盘 • 快速安装指南 • USB 传输线 • 电源线		
出厂选配	• 卷标回卷模块(整卷回收)		
经销商选配	• GPIO + 并列端口接口模块 • 卷标剥离模块 • 一般切刀 (闸刀全切式切刀) • 重度使用切刀 (全切旋转式)		
客户选配	• 802.11 a/b/g/n 无线网络模块 • 单机操作键盘 (KU-007 Plus & KP-200 Plus)		

总公司
TSC Auto ID Technology Co., Ltd.
电话：+886 2 2218 6789
E-mail: apac_sales@tscprinters.com

利泽厂
TSC Auto ID Technology Co., Ltd.
电话：+886 3 990 6677
E-mail: apac_sales@tscprinters.com

美国
TSC Auto ID Technology America Inc. Corporate Office
电话：+1 657 258 0808
E-mail: americas_sales@tscprinters.com

墨西哥
TSC Mexico Representative Office
电话：+52 (33) 3836 6682
E-mail: americas_sales@tscprinters.com

巴西
TSC Brazil Representative Office
电话：+55 (11) 9597 8098
E-mail: americas_sales@tscprinters.com

欧洲、中东、非洲
TSC Auto ID Technology EMEA GmbH
电话：+49 (0) 8106 37979 00
E-mail: emea_sales@tscprinters.com

俄罗斯
TSC Auto ID Technology EMEA GmbH
电话：+7 495 249 9017
E-mail: emea_sales@tscprinters.com

中东
TSC Auto ID Technology ME Ltd, FZE
电话：+971 4 2533 069
E-mail: emea_sales@tscprinters.com

亞太地區
TSC Auto ID Technology Co., Ltd.
电话：+886 2 2218 6789
E-mail: apac_sales@tscprinters.com

中国
Tianjin TSC Auto ID Technology Co., Ltd.
电话：+86 22 5981 6661
E-mail: apac_sales@tscprinters.com

MX240 系列 – 工业型 热感式／热转式 条形码打印机

高效能 稳定耐用 优异性能旗舰机种

产品主要特色

- Thermal Smart Control™ 印字头控制打印技术，提供清晰、高质量条形码打印
- 铝合金铸造机身
- 高速处理器 536 Mhz
- 每秒可达 14 英吋之打印速度
- 4.3 吋彩色触控屏幕与6个面板操作按键
- 203 DPI、300 DPI与600 DPI分辨率
- 128 MB Flash 与256 MB SDRAM 之内存
- 碳带容量最大长度可达600公尺
- 碳带容量显示
- 印字头更换自动侦测功能
- TSPL-EZ™ 兼容性程序
- USB host 可搭配键盘或扫描仪，支持单机应用

应用市场

- 工厂大量标签打印
- 制造标示
- 产品规范卷标
- 库存标示管理
- 物流标示管理
- 资产标示管理
- 珠宝电子产品卷标

MX240 系列 – 工业型 热感式／热转式 条形码打印机

机型	MX240	MX340	MX640
分辨率	8 点/毫米 (203 DPI)	12 点/毫米 (300 DPI)	24 点/毫米 (600 DPI)
打印模式	热转式 / 热感式		
最大打印速度	356 毫米 (14") /秒	305 毫米 (12") /秒	152 毫米 (6") /秒
最大打印宽度	104 毫米 (4.09")		
最大打印长度	25,400 毫米 (1,000")	11,430 毫米 (450")	2,540 毫米 (100")
机壳	铝合金铸造打印机构模块与主结构、金属外壳，含透明大窗口设计		
体积尺寸	300 毫米 (宽) x 393 毫米 (高) x 510 毫米 (长) 11.81"(宽) x 15.47"(高) x 20.08"(长)		
重量	18 公斤 (39.68 磅)		
内部纸卷最大尺寸	203.2 毫米 (8") 外径		
碳带	600 公尺，最大 90 毫米外径，1"碳带滚动条 (内卷式和外卷式碳带皆适用)		
碳带宽度	40 ~ 115 毫米		
中央处理器	32 位高效处理器		
内存	• 128 MB Flash memory • 256 MB SDRAM • SD 卡内存扩充插槽可扩展内存至 32 GB		
通讯接口	• 串行埠(RS-232) • 并列埠(Parallel) • USB 2.0 • 内建式以太网络服务器 • USB host * 2 (正面) * 2 (机器后方，出厂选配)，支持单机操作键盘与条形码扫描仪 • GPIO (经销商选配) • 蓝牙(客户选配) • 802.11 b/g/n 无线网络传输(客户选配)		
电源规格	内建电压自动切换电源供应器 • 交流输入：AC 100-240V, 3.0A, 50-60Hz • 直流输出：DC 24V, 8.33A, 200W		
操作面板	16 bits 彩色屏幕，显示屏 480 x 272 画素及背光显示，触控面板		
操作开关、按钮	一个电源开关及六个操作按钮 (Menu、Pause、Feed、Up、Down、Select)		
传感器	• 纸张间距传感器(穿透式，位置可调整) • 黑线标记传感器(反射式，位置可调整) • 碳带用尽传感器 • 碳带转速传感器 • 印字头抬起传感器		
日期/时间产生器	标准		
内建字型	• 八种位图字体 • 一套 Monotype® CG Triumvirate Bold Condensed 向量字体及True Type Font字型产生器 • 可透过软件下载 Windows 字型使用		
条形码	• 一维条形码 Code 39, Code 93, Code128UCC, Code128 subsets A.B.C, Codabar, Interleave 2 of 5, EAN-8, EAN-13, EAN-128, UPC-A, UPC-E, EAN and UPC 2(5) digits add-on, MSI, PLESSEY, POSTNET, RSS-Stacked, GS1 DataBar, Code 11, China Post • 二维条形码 PDF-417, Maxicode, DataMatrix, QR code, Aztec		
字型及条形码旋转	0°、90°、80°、270°		
指令集	TSPL-EZ™ (相容于 EPL, ZPL, ZPL II)		
纸张类型	连续纸、间距纸、穿孔纸、折迭纸、黑标纸(外卷式)		
纸张宽度	20 ~ 114 毫米 (0.78" ~ 4.49")		
纸张厚度	0.076 ~ 0.305 毫米 (2.99 ~ 12.01 密耳)		
纸卷轴心尺寸	76.2 毫米 (3")		
标签长度	3 ~ 25,400 毫米 (0.1" ~ 1,000")	3 ~ 11,430 毫米 (0.1" ~ 450")	3 ~ 2,540 毫米 (0.1" ~ 100")
环境条件	操作环境: 5 ~ 40°C，湿度(非凝结)25 ~ 85% 储存环境: -40 ~ 60°C，湿度(非凝结)10 ~ 90%		
安规认证	FCC Class B、CE Class B、C-Tick Class B、UL、cUL、TÜV/safety、CCC		
环境规范	符合 RoHS、WEEE		
配件	• Windows 卷标编辑软件、驱动程序及操作手册光盘 • 快速安装指南 • USB 传输线 • 电源线		
出厂选配	• 卷标回卷模块(整卷回收) • USB host (机器后方)(支持单机操作键盘与条形码扫描仪)		
经销商选配	• 卷标剥离模块 • 一般切刀(闸刀全切式切刀) • 重度使用切刀(全切旋转式) • GPIO 接口模块		
客户选配	• 蓝牙无线传输模块(串行端口接口) • 802.11 b/g/n 无线网络模块(串行端口接口) • 单机操作键盘 (KU-007 Plus & KP-200 Plus)		

TSC
The Smarter Choice.

总公司
TSC Auto ID Technology Co., Ltd.
电话: +886 2 2218 6789
E-mail: apac_sales@tscprinters.com

利泽厂
TSC Auto ID Technology Co., Ltd.
电话: +886 3 990 6677
E-mail: apac_sales@tscprinters.com

美国
TSC Auto ID Technology America Inc.
Corporate Office
电话: +1 909 612 9606
E-mail: americas_sales@tscprinters.com

Orlando Office
电话: +1 407 704 8918
E-mail: americas_sales@tscprinters.com

加拿大
TSC Auto ID Technology America Inc.
电话: +1 909 525 9779
E-mail: americas_sales@tscprinters.com

墨西哥
TSC Mexico Representative Office
电话: +52 (33) 3836 6682
E-mail: americas_sales@tscprinters.com

巴西
TSC Brazil Representative Office
电话: +55 (11) 9597 8098
E-mail: americas_sales@tscprinters.com

欧洲、中东、非洲
TSC Auto ID Technology EMEA GmbH
电话: +49 (0) 8106 37979 00
E-mail: emea_sales@tscprinters.com

俄罗斯
TSC Auto ID Technology EMEA GmbH
电话: +7 495 249 9017
E-mail: emea_sales@tscprinters.com

中东
TSC Auto ID Technology ME Ltd, FZE
电话: +971 4 2533 069
E-mail: emea_sales@tscprinters.com

亞太地區
TSC Auto ID Technology Co., Ltd.
电话: +886 2 2218 6789
E-mail: apac_sales@tscprinters.com

中国
Tianjin TSC Auto ID Technology Co., Ltd.
电话: +86 22 5981 6661
E-mail: apac_sales@tscprinters.com

PEX-1000 系列 打印引擎

一触即发，前所未有的竞速效能

TSC 打印引擎：高速、稳定、可程控

PEX-1000系列打印引擎是TSC的创新力作，以坚固的铝合金铸造结构设计，性能可靠、操作简易及优化维修效率。
PEX-1000系列采用精密的打印机构及高效能电子设计，达到每秒最快可达18英吋的速度打印卷标，位居同类产品之冠。

PEX-1000系列具备易于整合的特性，包含螺丝孔位兼容结构设计、业界泛用的GPIO接口以及简单操作的彩色屏幕。
PEX-1000系列能够简易的整合至全新和既有的自动打印贴标设备，非常适用于需要高速卷标打印的制造业和物流业。

产品主要特色

坚实耐用的设计

- 绝佳的耐用性及可靠性，呈现卷标完美打印质量
- 先进的剥离技术可适用于多款卷标尺寸，即使小卷标也能呈现优异质量

优异性能

- 打印速度位居同类产品之冠，最高每秒可达18 ips
- 精准标签定位可支持小至5 毫米高的标签
- 多元化的通讯接口- 业界通用标准GPIO、USB、并列端口、串行端口、以太网络、选配件包含蓝牙4.0及802.11a/b/g/n无线网络模块

卓越的实用性

- 独特且易于操作的直觉式彩色屏幕
- 前方的USB host透过USB随身碟能立即更新标签格式或韧体

维修简易

- 后方抽屉设计能迅速装卸维护零件
- 模块化设计的纸张驱动系统可快速方便地维修更新

广泛的兼容性

- 轻松将打印引擎安装至现有的打印贴标设备并支持打印机指令集打印仿真语言

应用市场

制造业

- 汽车业
- 食品饮料业

仓储物流业

- 栈板标签
- 纸箱运输

医疗业

- 药品标签

PEX-1000 系列 打印引擎

机型 左出 右出	PEX-1120 PEX-1220	PEX-1130 PEX-1230	PEX-1160 PEX-1260
分辨率	8 点 / 毫米 (203 DPI)	12 点 / 毫米 (300 DPI)	24 点 / 毫米 (600 DPI)
打印模式	热感式/ 热转式		
最大打印速度	457毫米(18")/秒	356毫米(14")/秒	152毫米(6")/秒
最大打印宽度	104毫米(4.09")		
最大打印长度	25,400毫米(1000")	11,430毫米(450")	2,540毫米(100")
机壳	铝合金铸造打印机构模块		
体积尺寸	245毫米(宽) x 300毫米(高) x 390毫米(长) 9.65" (宽) x 11.81" (高) x 15.35" (长)		
重量	13公斤 (28.66磅)		
碳带	600公尺, 最大90毫米外径, 1" 碳带滚动条(外卷式或内卷式碳带)		
碳带宽度	25.4毫米 ~ 114.3毫米 (1" ~ 4.5")		
中央处理器	32位高效处理器		
内存	• 512 MB Flash memory • 512 MB SDRAM • microSD Flash记忆卡扩充插槽可扩展内存至32 GB		
通讯接口	• 串行埠(RS-232) • USB 2.0 • 内建式以太网络服务器 • USB host * 1 (正面)，连接USB储存装置 • GPIO + 并列埠(Parallel) • 内建式蓝牙4.0 (经销商选配) • 802.11 a/b/g/n无线网络传输 (经销商选配)		
电源规格	内建电压自动切换电源供应器 • 交流输入: AC 100-240V, 4-2A, 50-60Hz • 直流输出: DC 5V, 5A; DC 24V, 7A; DC 36V, 1.4A; Total 243W		
操作面板	• 3.5" TFT彩色屏幕，320 x 240像素 • 1个状态指示灯		
操作开关、按钮	• 6个操作按钮 (Menu, Pause/Feed, Up, Down, Left, Right)		
传感器	• 纸张间距传感器(穿透式，位置可调整) • 黑线标记传感器(反射式，位置可调整) • 碳带转速传感器 • 碳带用尽传感器 • 印字头抬起传感器 • 纸张盖开启传感器		
日期/时间产生器	标准		
内建字型	• 八种位图字体 • 一套Monotype® CG Triumvirate Bold Condensed向量字体及True Type Font字型产生器		
条形码	• 一维条形码 Code 11, Code 39, Code 49, Code 93, Code128UCC, Code128 subsets A.B.C, Codabar, Standard 2 of 5, Industrial 2 of 5, Interleave 2 of 5, EAN-8, EAN-13, EAN-14, EAN-128, ITF14, UPC-A, UPC-E, EAN and UPC 2(5) digits add-on, MSI, PLESSEY, PLANET, POSTNET, RSS-Stacked, GS1 DataBar, China Post, Telepen, LOGMARS • 二维条形码 PDF-417, Micro PDF 417, Maxicode, DataMatrix, QR code, Aztec, TLC 39, RSS		
字型及条形码旋转	0°、90°、180°、270°		
指令集	TSPL-EZD (相容于EPL, ZPL, ZPL II, DPL)		
纸张类型	连续纸、间距纸、黑标纸、折迭纸、穿孔纸 (外卷式)		
纸张宽度	20 ~ 114毫米(0.8" ~ 4.5")		
纸张厚度	0.076 ~ 0.305毫米(2.99 ~ 12.01密耳)		
纸卷轴心尺寸	25.4毫米~ 76.2毫米(1" ~ 3")		
标签长度	5 ~ 25,400毫米(0.2" ~ 1000")	5 ~ 11,430毫米(0.2" ~ 450")	5 ~ 2,540毫米(0.2" ~ 100")
环境条件	操作环境: 5 ~ 40° C, 25 ~ 85% 非凝结 储存环境: -40 ~ 60° C, 10 ~ 90% 非凝结		
安规认证	CCC		
环境规范	符合RoHS、WEEE		
配件	• Windows卷标编辑软件及操作手册光盘 • 快速安装指南 • USB传输线 • 电源线		
经销商选配	• 802.11 a/b/g/n无线网络模块 • 内建蓝牙无线传输模块4.0		

TSC
The Smarter Choice.

总公司
TSC Auto ID Technology Co., Ltd.
电话: +886 2 2218 6789
E-mail: apac_sales@tscprinters.com

利泽厂
TSC Auto ID Technology Co., Ltd.
电话: +886 3 990 6677
E-mail: apac_sales@tscprinters.com

美国
TSC Auto ID Technology America Inc.
电话: +1 657 258 0808
E-mail: americas_sales@tscprinters.com

墨西哥
TSC Mexico Representative Office
电话: +52 (33) 3673 1406
E-mail: americas_sales@tscprinters.com

巴西
TSC Brazil Representative Office
电话: +55 (11) 3554 7225
E-mail: americas_sales@tscprinters.com

欧洲、中东、非洲
TSC Auto ID Technology EMEA GmbH
电话: +49 (0) 8106 37979 000
E-mail: emea_sales@tscprinters.com

俄罗斯
TSC Auto ID Technology EMEA GmbH
电话: +7 495 249 9017
E-mail: emea_sales@tscprinters.com

中东
TSC Auto ID Technology ME Ltd, FZE
电话: +971 4 2533 069
E-mail: emea_sales@tscprinters.com

亞太地區
TSC Auto ID Technology Co., Ltd.
电话: +886 2 2218 6789
E-mail: apac_sales@tscprinters.com

印度
TSC India Distributor's Office
电话: +91 2267 082 465
E-mail: apac_sales@tscprinters.com

韩国
TSC Korea Representative Oce
电话: +82 2 852 3322
E-mail: apac_sales@tscprinters.com

中国
Tianjin TSC Auto ID Technology Co., Ltd.
电话: +86 22 5981 6661
E-mail: apac_sales@tscprinters.com

T6522系列

桌上型 热感式/热转式 条形码打印机

产品特征：

- 打印速度最快可达每秒 152.4 毫米 (6 英吋)
- 碳带容量 300 公尺、1 英吋碳带滚动条(外卷式碳带)
- 碳带容量 72 到 110 公尺、0.5 英吋碳带滚动条(外卷式碳带)
- 内部纸卷容量 5 英吋外径, 可选配 8.4 英吋和 3 英吋外径纸卷架
- 打印机构模块设计
- 32位高效处理器, 搭配内存容量 64 MBSDRAM、128 MBFlash
- 内建 True Type Font 字型
- 人性化高级语言TSPL-EZD 支持TPLE 、TPLZ与TPLD语言
- 提供下载卷标编辑软件与 Windows 驱动程序
- 能源之星认证

行业应用：

- 制造与仓储业
- 医疗业
- 邮政包裹业
- 小型企业/居家办公
- 零售业

T6522 系列 – 桌上型 热感式 / 热转式 条形码打印机

机型	T6522	T6532
分辨率	8 点 / 毫米 (203 DPI)	12 点 / 毫米 (300 DPI)
打印模式	热转式 / 热感式	
最大打印速度	152.4 毫米 (6″) / 秒	127 毫米 (5″) / 秒
最大打印宽度	108 毫米 (4.25″)	105.7 毫米 (4.16″)
最大打印长度	25,400 毫米 (1000″)	11.430 毫米 (450″)
机壳	ABS 塑料	
体积尺寸	204 毫米(宽) x 164 毫米(高) x 280 毫米(长) 8.03″ (宽) x 6.46″ (高) x 11.02″ (长)	
重量	2.5 公斤 (5.51 磅)	
内部纸卷最大尺	127 毫米 (5″) 外径	
碳带	300 公尺，最大 67 毫米外径，1 吋碳带滚动条 (外卷式碳带) 110 公尺，最大 40 毫米外径，0.5 吋碳带滚动条 (外卷式碳带)	
碳带宽度	40 毫米 ~ 110 毫米 (1.6″ ~ 4.3″)	
中央处理器	32 位高效处理器	
内存	• 128 MB Flash memory • 64 MB SDRAM	
通讯接口	• USB 2.0 • 内建式以太网络服务器 • 串行埠 (RS-232) • USB host，支持单机操作键盘与条形码扫描仪 • 内接式蓝牙4.0 (出厂选配) • 外接式蓝牙 (客户选配)	
电源规格	外接式电压自动切换电源供应器 • 交流输入：AC 100-240V，2.5A，50-60Hz • 直流输出：DC 24V，2.5A，60W	
操作开关、按钮、LED	电源键，出纸键和 LED 指示灯 (3 种颜色: 绿、橘、红)	
传感器	• 纸张间距传感器 • 黑线标记传感器 (位置可调整) • 碳带用尽传感器 • 印字头抬起传感器	
日期/时间产生器	标准	
蜂鸣器	标准	
内建字型	• 八种位图字体 • 一套Monotype® CG Triumvirate Bold Condensed向量字体及 True Type Font字型产生器	
条形码	• 一维条形码 Code 128UCC, Code 128 subsets A, B, C, EAN128, Interleaved 2 of 5, Interleaved 2 of 5 with check digit, Code 39, Code 39 with check digit, Code 93, EAN13, EAN8, UPC A, UPC E, EAN and UPC 2 (5) digits add-on, Codabar, Postnet, MSI, MSI with check digit, PLESSEY, China post, ITF14, Code 11, TELEPEN, TELEPENN, PLANET, Code49, Deutsche Post Identcode, Deutsche Post Leitcode, LOGMARS • 二维条形码 GS1 DataBar, GS1 DataMatrix, Maxicode, AZTEC, PDF417, QR Code, Micro PDF 417	
字型及条形码旋转	0°、90°、180°、270°	
指令集	TSPL-EZD (相容于EPL, ZPL, ZPL II, DPL)	
纸张类型	连续纸、间距纸、黑标纸、吊牌、折迭纸 (外卷式)	
纸张宽度	20 ~ 112 毫米 (0.8″ ~ 4.4″)	
纸张厚度	0.06 ~ 0.19 毫米 (2.36 ~ 7.48 密耳)	
纸卷轴心尺寸	25.4 ~ 38 毫米 (1″ ~ 1.5″)	
标签长度	5 ~ 25,400毫米 (0.2″ ~ 1000″) 5 ~11,430毫米 (0.2″ ~ 450″)	
环境条件	操作环境：5 ~ 40 °C，湿度 (非凝结) 25 ~ 85% 储存环境：-40 ~ 60 °C，湿度 (非凝结)10 ~ 90%	
安规认证	FCC Class B, CE Class B, C-Tick Class B, UL, cUL, TÜV/safety CCC , EAC, CoC, BIS, KC，能源之星	
环境规范	符合 RoHS、REACH、WEEE	
配件	• Windows 卷标编辑软件、驱动程序及操作手册光盘 • 快速安装指南 • USB 传输线 • 电源线 • 外接式电压自动切换电源供应器 • 1" 纸卷轴、纸卷固定板 x 2、1.5" 转接器 x 2 • 1" 碳带卷轴 (支援 300 公尺碳带) x 2 • 1" 碳带回收纸筒	
出厂选配	• 内接式蓝牙4.0	
经销商选配	• 卷标剥离模块 • 闸刀式切刀 (全切式与半切式)	
客户选配	• 外部纸卷架 (最大外径 8.4" 可搭配 3" 纸卷轴) • 外接式蓝牙无线传输模块 (串行端口接口) • 单机操作键盘（KP-200 PLUS、KU-007 PLUS）	

TDP-225

产品名称	TDP–225
列印模式	热感式
解析度	203dpi(8dots/mm)
列印速度	2, 3 , 4, 5 ips 可选用；2, 3 ips 可使用于脱纸模式；
最大列印宽度	54mm(2.1 3")
最大列印长度	2.286mm(90″)
中央处理器	中央处理器32位高效能微处理器
记忆体	4MB Flash memory ，8MB SDRAM ，MicroSD 卡扩充插槽
感测器	穿透式 (纸张间距) ，反射式 (黑线标记) / 全域可调式 ，打印头开启
自动剥离功能	选配
外壳	双层 ABS 塑料
操作面板	电源开关，出纸键，LED 指示灯 (3种颜色 : 绿、橘、红) 各一组
尺寸	209mm(L) x109mm(W) x171mm(H)或8.23”(L) x14.29”(W) x6.73”(H)
指令集	TSPL–EZ
RTC	标配
通讯端口	串行端口，USB 2.0 ，内建式以太网络打印服务器 (经销商选配) 128 x 64 画素，含背光显示，液晶显示屏幕 (出厂选配)
配件	Windows 标签编辑软体，Windows 驱动程式及操作手册光碟 快速安装手册 USB 传输线 外接式电压自动切换电源供应器 电源线
操作温度	5~40℃ (41~104℉), 25~85% 湿度 (非凝结)
储存温度	–40~60℃ (–40~140℉), 10~90% 湿度 (非凝结)
输入电源规格	交流 100–240 伏特
输出电源规格	直流 24 伏特 2 安培
安规认证	FCC Class B, CE Class B, C–Tick Class B, UL, CUL, TUV/Safety, CCC
纸张厚度	0.06~0.19mm (2.37~7.4 mil), max.150g /㎡
纸张类型	连续纸，间距纸，吊牌，折叠纸，腕带…等
纸张宽度	15~60mm (0.59"~2.36")
最大纸卷尺寸	127mm(5") 外径，25.4mm (1") 纸卷轴心
一维条码	一维条形码 : Code 39, Code 93, Code 128UCC, Code 128 subsets A, B, C, Codabar, Interleave 2 of 5, EAN–8, EAN–13, EAN–128, UPC–A, UPC–E, EAN and UPC 2 (5) digits add–on, MSI, PLESSEY, POSTNET, China POST,RSS–14, Code 11
二维条码	PDF–417, Maxicode, DataMatrix, QR code, Aztec
内部字型	1套 Monotype Image CG Triumvirate Bold Condensed 向量字型及 True Type Font 字型产生器可透过软件下载 Windows 字型使用
字型旋转	0° , 90° , 180° , 270°
出厂选配	128 x 64 像素，含背光显示，液晶显示萤幕
经销商选配	内建以太网路列印伺服器，脱纸感应模组，闸刀式裁刀 全切式 : 纸张厚度 : 0.06~0.19 mm, 200,000 次 半切式 : 纸张厚度 : 0.06~0.12 mm, 500,000 次, 200,000 次
客戶选配	KP–200 Plus单机操作键盘 KU–007 Plus 可程式化单机操作键盘 HCS–200 长距离 CCD 条码扫描器 蓝牙无线传输模组 (串行端口)

适用范围

- 餐飲説明標簽
- 零售商品標簽
- 药品病历标示

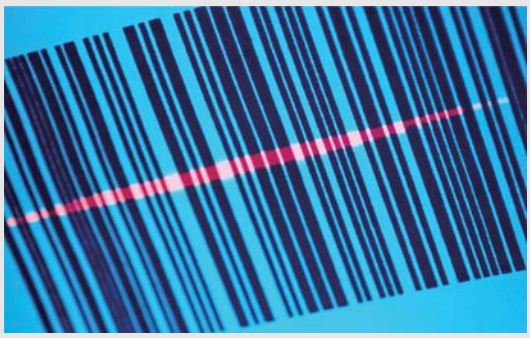

经销商信息

Application Areas 应用领域

TDP-247 系列 – 桌上型 热感式 条形码打印机

更快! 更省!! 更细致!!!

产品主要特色

- 双层 ABS 机壳，坚固耐用
- 300 dpi 与203 dpi 机种同步问世
- 高速打印，203 dpi 机种最快可达每秒7英吋，300 dpi 机种每秒可达 5 英吋
- 超大耗材容量，内装卷标可容纳 5 英吋外径纸卷、搭配外部纸卷架可使用高达8.4英吋外径纸卷
- 贝壳式掀盖设计，耗材安装简易
- 配备 SD 卡插槽，内存扩充方便又经济
- 移动式标签传感器，满足多元耗材应用
- 内建串行埠、并列埠及 USB 2.0 三种通讯接口，适用各式数据传输环境
- 人性化打印机语言TSPL-EZ™，提供档案管理等多种功能；内建可以重设大小的向量字体；可支持 Eltron®、Zebra® 条形码机之程序语言
- ENERGY STAR® 认证
- 选购配件齐全，内建式以太网络打印服务器、蓝牙无线传输模块、自动切刀、卷标剥离装置、时间日期计数器 (RTC)、单机操作键盘等

应用市场

- 零售商品标签
- 产品信息卷标
- 物流系统卷标
- 文件资产管理标签
- 置物展示标签
- 邮递运输标签
- 医疗样本标示
- 仓储管理标签
- 药品病历标示

TDP-247 系列 – 桌上型 热感式 条形码打印机

机型	TDP-247	TDP-345
分辨率	8 点/毫米(203 DPI)	12 点/毫米 (300 DPI)
打印模式	热感式	
最大打印速度	178 毫米 (7")/ 秒	127 毫米 (5")/ 秒
最大打印宽度	108 毫米 (4.25")	106 毫米 (4.17")
最大打印长度	2,286 毫米 (90")	1,016 毫米 (40")
机壳	双层 ABS 塑料	
体积尺寸	200 毫米 (宽) x 164 毫米 (高) x 240 毫米 (长) 7.87"(宽) x 6.46"(高) x 9.45"(长)	
重量	1.9 公斤 (4.19 磅)	
内部纸卷最大尺寸	127 毫米 (5") 外径	
中央处理器	32 位高效处理器	
内存	• 4 MB Flash memory • 8 MB SDRAM • SD 卡内存扩充插槽可扩展内存至 4 GB	
通讯接口	• USB 2.0 • 串行埠(RS-232) • 并列埠(Parallel) • 内建式以太网络服务器(出厂选配) • 蓝牙(客户选配)	
电源规格	外接式电压自动切换电源供应器 • 交流输入：AC 100-240V, 2.5A, 47-63Hz • 直流输出：DC 24V, 3.75A, 90W	
操作开关、按钮、LED	电源开关、出纸键、LED 指示灯 (3种颜色：绿、橘、红)	
传感器	• 纸张间距传感器(穿透式) • 黑线标记传感器(反射式，位置可调整) • 印字头抬起传感器	
内建字型	• 八种位图字体 • 一套 Monotype® CG Triumvirate Bold Condensed 向量字体及 True Type Font 字型产生器 • 可透过软件下载 Windows 字型使用	
条形码	• 一维条形码 Code 39, Code 93, Code 128UCC, Code 128 subset A, B, C, Codabar, Interleave 2 of 5, EAN-8, EAN-13, EAN-128, UPC-A, UPC-E, EAN and UPC 2 (5) digits add-on, MSI, PLESSEY, POSTNET, RSS-Stacked, GS1 DataBar, Code 11 China Post • 二维条形码 PDF-417, Maxicode, DataMatrix, QR Code, Aztec	
字型及条形码旋转	0°、90°、180°、270°	
指令集	TSPL-EZ™ (相容于EPL、ZPL、ZPL II)	
纸张类型	连续纸、间距纸、黑标纸、吊牌、折迭纸...等(外卷式)	
纸张宽度	20 ~ 112 毫米 (0.78" ~ 4.4")	
纸张厚度	0.06 ~ 0.19 毫米 (2.36 ~ 7.48密耳)	
纸卷轴心尺寸	25.4 ~ 76.2毫 米 (1" ~ 3")	
标签长度	10 ~ 2,286 毫米 (0.39" ~ 90")	10 ~ 1,016 毫米 (0.39" ~ 40")
环境条件	操作环境：5 ~ 40°C，湿度(非凝结) 25 ~ 85% 储存环境：-40 ~ 60°C，湿度(非凝结) 10 ~ 90%	
安规认证	FCC Class B、CE Class B、C-Tick Class B、UL、CUL、TÜV/Safety、CCC、ENERGY STAR®	
环境规范	符合 RoHS、WEEE	
配件	• Windows 卷标编辑软件、驱动程序及操作手册光盘 • 快速安装指南 • USB 传输线 • 电源线 • 外接式电压自动切换式电源供应器 • 纸卷轴、纸卷固定板 x 2、1.5" 纸卷轴榛套 x 2	
出厂选配	• 内建式以太网络打印服务器 • 实时时钟(RTC)	
经销商选配	• 标签剥离传感器 • 闸刀式切刀(全切式与半切式)	
客户选配	• 蓝牙无线传输模块(串行端口接口) • 外部纸卷架 (最大外径 8.4" 可搭配 1" 或 3" 纸卷轴) • 3" 纸卷轴 • 单机操作键盘（KP-200 PLUS、KU-007 PLUS）	

总公司
TSC Auto ID Technology Co., Ltd.
电话：+886 2 2218 6789
E-mail: apac_sales@tscprinters.com

利泽厂
TSC Auto ID Technology Co., Ltd.
电话：+886 3 990 6677
E-mail: apac_sales@tscprinters.com

美国
TSC Auto ID Technology America Inc.
电话：+1 657 258 0808
E-mail: americas_sales@tscprinters.com

墨西哥
TSC Mexico Representative Office
电话：+52 (33) 3165 7379
E-mail: americas_sales@tscprinters.com

巴西
TSC Brazil Representative Office
电话：+55 (11) 99597 8098
E-mail: americas_sales@tscprinters.com

欧洲、中东、非洲
TSC Auto ID Technology EMEA GmbH
电话：+49 (0) 8106 37979 00
E-mail: emea_sales@tscprinters.com

俄罗斯
TSC Auto ID Technology EMEA GmbH
电话：+7 495 249 9017
E-mail: emea_sales@tscprinters.com

中东
TSC Auto ID Technology ME Ltd, FZE
电话：+971 4 2533 069
E-mail: emea_sales@tscprinters.com

亞太地區
TSC Auto ID Technology Co., Ltd.
电话：+886 2 2218 6789
E-mail: apac_sales@tscprinters.com

印度
TSC India Representative Office
电话：+91 9987 131 874
E-mail: apac_sales@tscprinters.com

中国
Tianjin TSC Auto ID Technology Co., Ltd.
电话：+86 22 5981 6661
E-mail: apac_sales@tscprinters.com

TH系列4吋规格表

型号	TH240	TH340	TH240T	TH340T
分辨率	8 点 / 毫米(203 dpi)	12 点 / 毫米(300 dpi)	8 点 / 毫米(203 dpi)	12 点 / 毫米(300 dpi)
打印模式	热感式和热转式			
最大打印速度	203毫米(8")/ 秒	152毫米(6")/ 秒	203毫米(8")/ 秒	152毫米(6")/ 秒
最大打印宽度	108毫米(4.25")	105.7毫米(4.16")	108毫米(4.25")	105.7毫米(4.16")
最大打印长度	25,400毫米(1,000")	11,430毫米(450")	25,400毫米(1,000")	11,430毫米(450")
机壳	ABS 塑料			
体积尺寸	223毫米(宽)x 186毫米(高)x 286毫米(长) 8.78"(宽)x 7.32"(高)x 11.26"(长)			
重量	2.8公斤(6.17 磅)			
内部纸卷最大尺寸	127毫米(5")外径			
碳带	• 300公尺，最大外径 67毫米，1" 碳带滚动条(外卷式碳带) • 110公尺，最大外径 40毫米，0.5" 碳带滚动条(外卷式碳带)			
碳带宽度	40毫米 - 110毫米(1.6" - 4.3")			
中央处理器	32位 RISC 中央处理器			
内存	• 128 MB 闪存 • 128 MB SDRAM		• microSD 卡，可扩充闪存至 512 GB，仅适用于 FAT32 及 exFAT	
通讯接口	• USB 2.0 • RS-232 • USB Host • 内建以太网络，10/100 Mbps		• 802.11 a/b/g/n/ac Wi-Fi 和蓝牙 5.0 双模块(经销商选配) • 蓝牙 5.0(经销商选配) • MFi 蓝牙 5.0(出厂选配)	
电源规格	外接式电压自动切换电源供应器 • 输入：AC 100-240V、2.0A、50-60Hz • 输出：DC 24V、3.75A、90W			
操作开关、按钮、LED/LCD	• 1个电源开关 • 1个进纸按钮 • 1个暂停按钮 • 1个重印按钮 • 1个状态指示灯 • 4 个图示指示灯		• 1个电源开关 • 1个进纸按钮 • 1个暂停按钮 • 1个重印按钮 • 3.5" 彩色触控屏幕，480 x 320 像素	
感测器	• 纸张间隙感测器 • 纸张黑标感测器(位置可调整)		• 碳带用尽感测器 • 打印头抬起感测器	
日期 / 时间产生器	标准			
内建字型	• 8种点阵字体 • Monotype Image® True Type Font 字型产生器以及 CG Triumvirate Bold Condensed 向量字体 • ARIALUNI.TTF Unicode 字型			
条码	• 一维条码 Code 39、Code 93、Code128UCC、Code128 subsets A.B.C、Codabar、nterleaved 2 of 5、EAN 8、EAN 13、EAN 128、UPC-A、UPC-E、EAN and UPC 2(5) digits add-on、MSI、PLESSEY、POSTNET、China post、ITF14、EAN14、Code 11、TELEPEN、TELEPENN、PLANET、Code 49、Deutsche Post Identcode、Deutsche Post Leitcode、LOGMARS • 二维条码 TLC39、CODABLOCK F mode、PDF-417、Maxicode、DataMatrix、QR code、Aztec、Micro PDF 417、GS1 DataBar(RSS 条码)			
字型及条码旋转	0、90、180、270 度			
打印机语言	TSPL-EZD(相容于 EPL、ZPL、ZPL II、DPL)			
纸张类型	连续纸、间距纸、黑标纸、折叠纸、穿孔纸(外卷式)			
纸张宽度	15毫米 - 120毫米(0.59" - 4.72")			
纸张厚度	0.06毫米 - 0.19毫米(2.36mil - 7.48mil)			
纸卷轴心尺寸	25.4毫米 - 38.1毫米(1" - 1.5")			
标签长度	5毫米 - 25,400毫米 (0.20" - 1,000")	5毫米 - 11,430毫米 (0.20" - 450")	5毫米 - 25,400毫米 (0.20" - 1,000")	5毫米 - 11,430毫米 (0.20" - 450")
环境条件	• 操作环境：0°C to 40°C(32°F to 104°F)，25% - 85% 非凝结 • 储存环境：-40°C to 60°C(-40°F to 140°F)，10% - 90% 非凝结			
安规认证	CB、CCC、Energy Star 3.0			
环境规范	符合 RoHS、REACH、WEEE、China RoHS 标准			
配件	• 快速安装指南 • USB 传输线 • 电源线 • 外接式电压自动切换电源供应器		• 用于 300m 碳带滚动条的 1" 碳带轴 x 2 • 1" 碳带纸轴 • 用于120毫米宽标签的夹纸器	
出厂选配	MFi 蓝牙 5.0			
经销商选配	• 剥离模块 • 闸刀式裁刀(全切式与半切式) • 水洗标裁刀(全切式)		• 802.11 a/b/g/n/ac Wi-Fi 和蓝牙 5.0 双模块 • 蓝牙 5.0	
用户选配	• 外部纸卷架 • KP-200 Plus 单机操作键盘		• 10毫米 窄标签夹纸器	

总公司
TSC Auto ID Technology Co., Ltd.
Tel: +886 2 2218 6789
E-mail: apac_sales@tscprinters.com

利泽厂
TSC Auto ID Technology Co., Ltd.
Tel: +886 3 990 6677
E-mail: apac_sales@tscprinters.com

美国
TSC Auto ID Technology America Inc.
Tel: +1 657 258 0808
E-mail: americas_sales@tscprinters.com

墨西哥
TSC Mexico Representative Office
Tel: +1 52 (33) 3673 1406
E-mail: americas_sales@tscprinters.com

巴西
TSC Brazil Representative Office
Tel: +55 (11) 3554 7225
E-mail: americas_sales@tscprinters.com

欧洲、中东、非洲
TSC Auto ID Technology EMEA GmbH
Tel: +49 (0) 8106 37979 000
E-mail: emea_sales@tscprinters.com

俄罗斯
TSC Auto ID Technology EMEA GmbH
Tel: +7 495 646 3538
E-mail: emea_sales@tscprinters.com

中东
TSC Auto ID Technology ME Ltd, FZE
Tel: +971 4 2533 069
E-mail: emea_sales@tscprinters.com

亚太地区
TSC Auto ID Technology Co., Ltd.
Tel: +886 2 2218 6789
E-mail: apac_sales@tscprinters.com

印度
TSC India Representative Office
Tel: +91 2249 679 315
E-mail: apac_sales@tscprinters.com

中國
Tianjin TSC Auto ID Technology Co., Ltd.
Tel: +86 22 5981 6661
E-mail: apac_sales@tscprinters.com

韩国
TSC Korea Representative Office
Tel: +82 2 852 3322
E-mail: apac_sales@tscprinters.com

TSC® 是鼎翰科技股份有限公司的注册商标
鼎翰科技股份有限公司为 ISO 9001及ISO 14001 认证公司。
© 2023 鼎翰科技股份有限公司
Product models and Specifications are subject to change without notice.
Contact your TSC sales representative for specific information.
20231201

www.tscprinters.com

TTP-225系列

产品名称	TTP-225	TTP-323
列印模式	热转式 / 热感式	
解析度	203dpi(8dots/mm)	300 DPI(11.8 dots/mm)
列印速度	2, 3 , 4, 5 ips 可选用； 2, 3 ip s 可使用于脱纸模式	2, 3 ip s可选用
最大列印宽度	54 mm (2.1 3")	
最大列印长度	2286 mm(90")	1,016 mm(40")
中央处理器	中央处理器32位高效能微处理器	
记忆体	4MB Flash memory ，8MB SDRAM ，MicroSD 卡扩充插槽	
感测器	穿透式 (纸张间距)，反射式 (黑线标记) / 全域可调式，印字头抬起，碳带结束	
碳带最大容量	110 meter, 40 mm (1.57") 外径, 12.7 mm (0.5") 轴心	
外壳	双层 ABS 塑料	
操作面板	电源开关，出纸键，LED 指示灯 (3种颜色：绿、橘、红) 各一组	
尺寸	241.3 mm (L) x 139.9 mm (W) x 177.4 mm (H)	
指令集	TSPL-EZ	
通讯介面	串行埠 ，USB 2.0 ，内建式以太网络打印服务器 (经销商选配) 128 x 64 画素，含背光显示，液晶显示屏幕 (出厂选配)，USB host 介面(出场选配)	
配件	Windows 标签编辑软体，Windows 驱动程式及操作手册光碟，快速安装手册， USB 传输线，外接式电压自动切换电源供应器，电源线	
操作温度	5~40℃ (41~104℉), 25~85% 湿度 (非凝结)	
储存温度	-40~60℃ (-40~140℉), 10~90% 湿度 (非凝结)	
输入电源规格	交流 100-240 伏特	
输出电源规格	直流 24 伏特 2 安培	
安规认证	FCC Class B, CE Class B, C-Tick Class B, UL, CUL, TUV/Safety, CCC	
纸张厚度	0.06~0.19 mm (2.37~7.4 mil), max. 150 g/m²	
纸张类型	连续纸，间距纸，吊牌，折叠纸，腕带…等	
纸张宽度	15~60 mm (0.59"~2.36")	
最大纸卷尺寸	127 mm (5") 外径，25.4 ~ 38 mm (1" ~ 1.5")纸卷轴心	
条码	一维条形码：Code 39, Code 93, Code 128UCC, Code 128 subsets A, B, C, Codabar, Interleave 2 of 5, EAN-8, EAN-13, EAN-128, UPC-A, UPC-E, EAN and UPC 2 (5) digits add-on, MSI, PLESSEY, POSTNET, China POST,RSS-14, Code 11 二维条形码 :PDF-417, Maxicode, DataMatrix, QR code, Aztec	
标签长度	6 ~ 2,286 mm (0.24" ~ 90") 脱纸模式: 25.4 ~ 152.4 mm (1" ~ 6") 裁刀模式: 25.4 ~ 2,286 mm (1" ~ 90")	6 ~ 1,016 mm (0.24" ~ 40") 脱纸模式: 25.4 ~ 152.4 mm (1" ~ 6") 裁刀模式: 25.4 ~ 1,016 mm (1"~ 40")
内部字型	1套 Monotype Image CG Triumvirate Bold Condensed 向量字型及 True Type Font 字型产生器可透过软件下载 Windows 字型使用	
字型旋转	0° ，90° ，180° ，270°	
出厂选配	128 x 64 像素，含背光显示，液晶显示萤幕，USB host界面	
经销商选配	内建乙太网路列印伺服器，脱纸感应模组，闸刀式裁刀 全切式：纸张厚度：0.06~0.19 mm, 200,000 次 半切式：纸张厚度：0.06~0.12 mm, 500,000 次, 0.19mm 200,000 次	
客户选配	KP-200 Plus 单机操作键盘 KU-007 Plus 可程式化单机操作键盘 HCS-200 长距离 CCD 条码扫描器 蓝牙无线传输模组 (串列埠介面)	

经销商信息

适用范围

- 餐饮说明标签
- 零售商品标签
- 医疗样本标示
- 文件资产管理

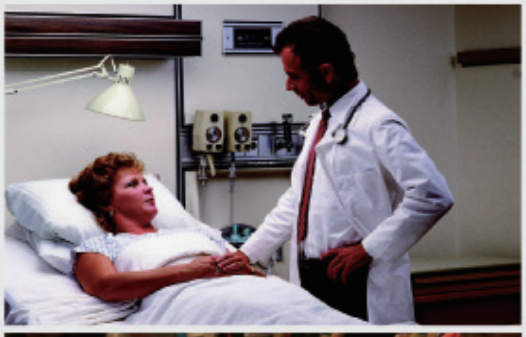

Application Areas 应用领域

TTP-243E Pro系列

产品名称	TTP-243 Pro	TTP-243E Pro	TTP-342E Pro
打印模式	热转式/热敏式		
解析度	203dpi(8dots/mm)		300dpi(12dots/mm)
打印速度	1.5，2，3 ips 可选用		1，1.5，2 ips可选用
最大打印宽度	104mm(4.09 ″)		
最大打印长度	2286mm(40 ″)		1016mm(18 ″)
中央处理器	32-bit RISC CPU		
记忆体	8MB Flash ROM,4MB DRAM		
感测器	纸张间距，碳带结束，黑标，脱纸感测器		
自动切刀	旋转式裁刀(最大厚0.22mm)	无	旋转式裁刀(最大厚0.22mm)
外壳	双层 ABS 塑料		
操作面板	LED指示灯(电源,错误,待机),按键(暂停,出纸,)		
体积尺寸	232mmW × 288mmL × 156mmH		
指令集	TSPL-EZ		
通讯介面	RS232, Centronics		
电源规格	交流输入：100－240V，直流输出24VDC 2A，电压自动切换电源供应器		
安规认证	CE Class A，FCC Class A ,BSMI,TUV/GS,CCC,C-Tick Class A		
纸张类型	连续纸，间距纸，折叠纸，黑标纸，票券，吊牌…等		
纸张卷绕类型	外卷式纸卷		
纸张宽度	25.4mm～114mm(1″ ～4.49″)		
纸张厚度	0.06mm～0.25mm(0.002″ ～0.01″)		
内部纸卷最大尺寸	110mm (4.3″) 外径搭配25mm (1″) 纸芯		
纸卷轴心尺寸	25.4mm (1″) -76.2 mm (3″)		
最大碳带长度	300m		
条码	一维条形码 : Code 39,Code 39C ,Code 128UCC,Code 128 subsets A.B.C.,Code 11,Codebar, interleaved 2 of 5,EAN-13,EAN-128, UPC-A,PUC-E,EAN and UPC 2(5)dights add-on, CPOST,MSI,PLESSEY,POSTNET,ChinaPost,ITF14,EAN14 二维条形码 : PDF-417,Maxicode,DataMatrix		
内建字型	5种内建字型 (字型大小由0.059″ ～0.23″) Windows字型可透过软体下载使用		
字型及条码旋转 环境条件	0° , 90° , 180° , 270° 操作环境 : 5 ～ 40℃ (41 ～ 104℉), 25~85% 湿度 (非凝结) 储存环境 : -40 ～ 60℃ (-41 ～ 140℉), 10~90% 湿度 (非凝结)		
客户选配	记忆卡 (1-4MB) KU-200单机操作键盘 KU-007PLUS 可程式化操作键盘 外接式乙太网络模组 外接式无限网络模组 接触式条码扫描器 长距离条码扫描器 可扩充式电池组	记忆卡 (1-4MB) ; KU-200单机操作键盘; KU-007PLUS 可程式化操作键盘; 外接式乙太网络模组; 外接式无限网络模组; 接触式条码扫描器; 长距离条码扫描器; 可扩充式电池组; 外部纸卷架	记忆卡 (1-4MB) KU-200单机操作键盘 KU-007PLUS 可程式化操作键盘 外接式乙太网络模组 外接式无限网络模组 接触式条码扫描器 长距离条码扫描器 可扩充式电池组

适用范围

- 零售商品标签
- 仓储管理标签
- 物品展示标签
- 邮递运输标签
- 服装挂牌标签
- 文件资产管理

经销商信息

Application Areas 应用领域

TTP-286MT 系列 – 工业型 热感式／热转式 条形码打印机

宽幅标签打印 超值机种 震撼登场

产品主要特色

- 4.3 吋彩色触控屏幕与6个面板操作按键
- 标准通讯接口：串行端口、并列端口、以太网络打印服务器、USB 2.0、USB host
- 铝合金铸造机身搭配金属外壳与透明窗口
- 可使用的纸张宽度最大可达 241.3 毫米 (9.5 英吋)，于300 dpi 高分辨率下打印宽度可达 219.5 毫米 (8.64 英吋)
- 碳带容量 600 公尺
- 内存：256 MB SDRAM、512 MB Flash
- SD 卡内存扩充插槽 (最大可扩充至 32 GB)
- 203 DPI 分辨率之打印速度为 6 IPS、300 DPI 分辨率之打印速度为 4 IPS
- 人性化高阶打印机语言
- 可选配：GPIO 接口模块、切刀模块、蓝牙模块或 802.11b/g/n 无线传输模块

应用市场

- 物流仓储使用之规范性标签
- 复杂图案内容之应用
- 货箱、栈板、货柜标签
- 库存控管标签
- 环境警告标语
- 油桶警示标签
- 工厂用户大量打印
- 多排标签

TTP-286MT 系列 – 工业型 热感式／热转式 条形码打印机

机型	TTP-286MT	TTP-384MT
分辨率	8 点/毫米 (203 DPI)	12 点/毫米 (300 DPI)
打印模式	热感式 / 热转式	
最大打印速度	152 毫米 (6") /秒	102 毫米 (4") /秒
最大打印宽度	216 毫米 (8.5") /秒	219.5 毫米 (8.64") /秒
最大打印长度	11,430 毫米 (450") /秒	5,080 毫米 (200") /秒
机壳	主结构：铝合金铸造、金属外壳，含透明大窗口设计	
体积尺寸	440 毫米 (宽) x 336 毫米 (高) x 514 毫米 (长) 17.32" (宽) x 13.23" (高) x 20.24" (长)	
重量	23.7 公斤 (50.25 磅)	
内部纸卷最大尺寸	208.3 毫米 (8.2") 外径	
碳带	600 公尺，最大 90 毫米外径，1"碳带滚动条 (外卷式碳带)	
碳带宽度	110 毫米 ~ 254 毫米 (4.3" ~ 10")	
中央处理器	32 位高效处理器	
内存	• 512 MB Flash memory • 256 MB SDRAM • SD 卡内存扩充插槽可扩展内存至 32 GB	
通讯接口	• 串行埠 (RS-232) • 并列埠 (Parallel) • USB 2.0 • 内建式以太网络服务器 • USB host，支持单机操作键盘与条形码扫描仪 (出厂选配) • GPIO (出厂选配) • 蓝牙 (客户选配) • 无线网络传输 (客户选配)	
电源规格	内建电压自动切换电源供应器 • 交流输入：AC 100-240V, 3.0A,50-60Hz • 直流输出：DC 24V, 8.33A, 200W	
操作面板	16 bits 彩色屏幕，显示屏 480 x 272 画素及背光显示，触控面板	
操作开关、按钮	一个电源开关及六个操作按钮 (Menu、Pause、Feed、Up、Down、Select)	
传感器	• 纸张间距传感器 (穿透式，位置可调整) • 黑线标记传感器 (反射式，位置可调整) • 碳带用尽传感器 • 碳带转速传感器 • 印字头抬起传感器	
日期/时间产生器	标准	
内建字型	• 八种位图字体 • 一套Monotype CG Triumvirate Bold Condensed 向量字体及 True Type Font 字型产生器 • 可透过软件下载 Windows 字型使用	
条形码	• 一维条形码 Code 39, Code 93, Code 128UCC, Code 128 subsets A.B.C, Codabar, Interleave 2 of 5, EAN-8, EAN-13, EAN-128, UPC-A, UPC-E, EAN and UPC 2(5) digits add-on, MSI, PLESSEY, POSTNET, China POST, GS1 DataBar, Code 11 • 二维条形码 PDF-417, Maxicode, DataMatrix, QR code, Aztec	
字型及条形码旋转	0°、90°、180°、270°	
指令集	TSPL-EZ™ (相容于 EPL, ZPL, ZPL II)	
纸张类型	连续纸、间距纸、穿孔纸、折迭纸、黑标纸 (外卷式)	
纸张宽度	101.6 ~ 241.3 毫米 (4" ~ 9.5")	
纸张厚度	0.06 ~ 0.254 毫米 (2.36 ~ 10 密耳)	
纸卷轴心尺寸	76.2 毫米 (3")	
标签长度	25.4 ~ 11430 毫米 (1"~ 450")	25.4 ~ 5080 毫米 (1"~ 200")
环境条件	操作环境 : 5 ~ 40°C，湿度 (非凝结) 20 ~ 85% 储存环境 : -40 ~ 60°C，湿度 (非凝结) 10 ~ 90%	
安规认证	FCC Class A 、CE Class A、UL、CUL、TÜV/Safety	
环境规范	符合 RoHS、WEEE	
配件	• Windows 卷标编辑软件、驱动程序及操作手册光盘 • 快速安装指南 • USB 传输线 • 电源线 • 碳带回收纸筒	
出厂选配	• GPIO 接口模块	
经销商选配	无	
客户选配	• 闸刀式切刀 (全切式) • 重度使用切刀 (全切式) • 蓝牙无线传输模块 (串行端口接口) • 802.11 b/g/n 无线网络模块 (串行端口接口) • 单机操作键盘（KP-200 PLUS 、KU-007 PLUS）	

TSC
The Smarter Choice.

总公司
TSC Auto ID Technology Co., Ltd.
电话：+886 2 2218 6789
E-mail: apac_sales@tscprinters.com

利泽厂
TSC Auto ID Technology Co., Ltd.
电话：+886 3 990 6677
E-mail: apac_sales@tscprinters.com

美国
TSC Auto ID Technology America Inc.
Corporate Office
电话：+1 909 525 9779
E-mail: americas_sales@tscprinters.com

Orlando Office
电话：+1 407 704 8918
E-mail: americas_sales@tscprinters.com

加拿大
TSC Auto ID Technology America Inc.
电话：+1 909 525 9779
E-mail: americas_sales@tscprinters.com

墨西哥
TSC Mexico Representative Office
电话：+52 (33) 3836 6682
E-mail: americas_sales@tscprinters.com

巴西
TSC Brazil Representative Office
电话：+55 (11) 9597 8098
E-mail: americas_sales@tscprinters.com

欧洲、中东、非洲
TSC Auto ID Technology EMEA GmbH
电话：+49 (0) 8106 37979 00
E-mail: emea_sales@tscprinters.com

俄罗斯
TSC Auto ID Technology EMEA GmbH
电话：+7 495 249 9017
E-mail: emea_sales@tscprinters.com

中东
TSC Auto ID Technology ME Ltd, FZE
电话：+971 4 2533 069
E-mail: emea_sales@tscprinters.com

亞太地區
TSC Auto ID Technology Co., Ltd.
电话：+886 2 2218 6789
E-mail: apac_sales@tscprinters.com

中国
Tianjin TSC Auto ID Technology Co., Ltd.
电话：+86 22 5981 6661
E-mail: apac_sales@tscprinters.com

AT240/340/640
4寸热转印打印机

- **打印更清晰**
  多种打印分辨率可选,600dpi更高分辨率可更广泛适用于仓储、零售、生产管理和精密制造等领域。

- **多种材质打印**
  内置穿透和反射式多种传感器，支持连续、间隙、黑标、穿孔各种定位；不干胶、吊牌、水洗唛和门票类各种标签，一机搞定。

- **热敏/热转印两种打印方式**
  热转印打印方式(需要碳带,字迹保留时间长)
  热敏打印方式(无需碳带,环保省时)

- **可装大卷耗材**
  装纸宽度达110mm,装纸大卷耗材,解决频繁换纸的问题

- **优质打印头**
  使用优质打印头,经久耐用,印字清晰

制造仓储 | 包裹快递 | 固资管理 | 饲料行业 | 医疗保健 | 商超零售 | 服装珠宝 | 企业/办公

AT240/340/640 系列产品参数

标签打印模块规格(选购)

机型	AT240	AT340	AT640
打印头解析	203dpi	300dpi	600dpi
最大打印速度	150mm/s	100mm/s	100mm /s
最大打印宽度	108mm	107mm	104mm
打印机尺寸	273*220*177mm		
机器净重	2.0KG		
内存	RAM: 128MB; FLASH: 16MB		
通讯接口	USB,(选配、串口、网口、蓝牙、WiFi)		
实时时钟	无		
蜂鸣器	标配		
输入	100-240V-50/60Hz 1.5A MAX或100-240V-50/60Hz 2.0A		
输出	DC 24V2.5A, 60W或24V2A		
纸张类型	连续纸/标签纸(热敏、铜板、亚银)/黑标纸/折叠纸/穿孔纸等		
标签厚度	纸芯内径:最小25.4mm纸卷径:最大127mm		
碳带参数	碳带最大宽度: 110mm;碳带最大长度: 400m 碳带轴内径宽度:25.4mm ;碳带宽度: 1-4寸 碳带种类:蜡基碳带、混合碳带、混合基碳带、树脂碳带、水洗碳带		
标配	电源适配器,USB数据线,说明书,酒精棉片,纸卷架,纸卷轴,挡纸片*2,碳带轴(一英寸)*2,碳带,碳带纸筒,碳带轴(半英寸)*2(选配)		
选配	切刀模块(全切) 外部纸卷架(纸张外径 214mm (8.4")、附 76.2mm (3")轴心		

一般规格

电源	外接式电压自动切换电源供应器 Input: 100-240V-50/60Hz 1.5A ;Output: DC 24V2.5A LPS
环境条件	工作温度:5°C-40°C工作湿度: 20%-90%;储存温度:-25°C-55°C储存湿度:20%-93%

打印规格

打印规格	AT240	AT340	AT640
打印头分辨率	203DPI	300DPI	600DPI
打印模式	热转式/热敏式	热转式/热敏式	热转式/热敏式
Dot size(点的尺寸)(宽x长)	0.125 x 0.125mm (1mm=8dots)	0.0847 x 0.0847mm (1mm=11.8dots)	0.0423 × 0.0423mm (1mm = 24dots)
打印速度	150mm/s	100mm/s	100mm/s
最大打印宽	108mm	107mm	104mm
最大打印长	3048mm	3048mm	3048mm

碳带规格

碳带类型	蜡基碳带、混合碳带、混合基碳带、树脂碳带、水洗碳带
碳带外径	1英寸轴心:最大67mm
碳带长度	0.5英寸轴心:最大450m;1英寸轴心: 300m
碳带宽度	0.5英寸轴心: 110m
碳带轴心尺寸	0.5 英寸和1英寸

纸张规格

内部纸卷最大容量外径	最大127mm
纸张类型	连续纸/标签纸(热敏、铜板、亚银)/黑标纸/折叠纸/穿孔纸等
纸张缠绕型式	打印面外卷式
纸张宽度	20-110mm
纸张厚度	最大0.19mm (7.48 mil)
纸卷轴心尺寸	12.5mm & 38mm (0.5" & 1.5")
标签长度	10mm-3048mm最大打印长度
标签长度(切刀模式)	N/A
间隙纸间距高度	最小2mm
黑标纸黑标高度	最小2mm
黑标纸黑标宽度	最小8mm

厦门爱印科技有限公司
Xiamen AiYin Technology Co., Ltd.

地址:福建省厦门市同安区美溪道湖里工业园101号5楼
电话:0592-71155003
网址:www.aiyin.com

AT241/AT341
4寸热转印打印机

- **打印更清晰**
  多种打印分辨率可选,300dpi更高分辨率可更广泛适用于仓储、零售、生产管理和精密制造等领域。

- **多种材质打印**
  内置穿透和反射式多种传感器，支持连续、间隙、黑标、穿孔各种定位；不干胶、吊牌、水洗唛和门票类各种标签，一机搞定。

- **热敏/热转印两种打印方式**
  热转印打印方式(需要碳带,字迹保留时间长)
  热敏打印方式(无需碳带,环保省时)

- **可装大卷耗材**
  装纸宽度达110mm,装纸大卷耗材,解决频繁换纸的问题

- **优质打印头**
  使用优质打印头,经久耐用,印字清晰

制造仓储 | 包裹快递 | 固资管理 | 饲料行业 | 医疗保健 | 商超零售 | 服装珠宝 | 企业/办公

AT241/AT341 系列产品参数

标签打印模块规格(选购)

机型	AT241	AT341
打印头解析	203dpi	300dpi
最大打印速度	200mm/s	150mm/s
最大打印宽度	108mm	
打印机尺寸	273*220*177mm	
机器净重	2.0KG	
内存	RAM: 128MB; FLASH: 16MB	
通讯接口	USB(选配、串口、网口、蓝牙、WiFi)	
实时时钟	无	
蜂鸣器	标配	
输入	AC 100-240V, 50-60Hz, 1.5A	
输出	DC 24V, 2.5A, 60W	
纸张类型	连续纸/标签纸(热敏、铜板、亚银)/黑标纸/折叠纸/穿孔纸等	
标签厚度	纸芯内径:最小25.4mm,纸卷径:最大127mm	
碳带参数	碳带最大宽度: 110mm;碳带最大长度: 400m 碳带轴内径宽度:25.4mm ;碳带宽度: 1-4寸 碳带种类:蜡基、增强蜡基、树脂基、混合基	
标配	电源适配器, USB数据线, 说明书, 酒精棉片, 纸卷架, 纸卷轴, 挡纸片*2, 碳带轴(一英寸)*2, 碳带, 碳带纸筒, 碳带轴(半英寸)*2(选配)	
选配	切刀模块(全切) 外部纸卷架(纸张外径 214mm (8.4")、附 76.2mm (3")轴心	

一般规格

电源	外接式电压自动切换电源供应器 Input: 100-240V, 50/60Hz 1.5A ;Output: DC 24V, 2.5A LPS
环境条件	工作温度:5°C-40°C工作湿度: 20%-90%;储存温度:-25°C-55°C储存湿度:20%-93%

打印规格

打印规格	AT241	AT341
打印头分辨率	203 dots/inch (8 dots/mm)	305 dots/inch (11.8 dots/mm)
打印模式	热转式/热敏式	热转式/热敏式
Dot size(点的尺寸)(宽x长)	0.125 x 0.125mm (1mm=8 dots)	0.0847 x 0.0847mm (1mm =11.8 dots)
打印速度	最大200mm/s	最大150mm/s
最大打印宽	108mm	104mm
最大打印长	3048mm	3048mm

碳带规格

碳带类型	蜡基、增强蜡基、树脂基、混合基
碳带外径	1英寸轴心:最大67mm
碳带长度	0.5英寸轴心:最大450 m;1英寸轴心: 300m
碳带宽度	0.5英寸轴心: 110 m
碳带轴心尺寸	0.5 英寸和1英寸

纸张规格

内部纸卷最大容量外径	φ120mm
纸张类型	连续纸/标签纸(热敏、铜板、亚银)/黑标纸/折叠纸/穿孔纸等
纸张缠绕型式	打印面外卷式
纸张宽度	25mm-115mm
纸张厚度	0.08mm-0.35mm
纸卷轴心尺寸	1英寸(标配)/0.5英寸(选配)/3英寸(选配)
标签长度	10mm-3048mm最大打印长度
标签长度(切刀模式)	N/A
间隙纸间距高度	最小2mm
黑标纸黑标高度	最小2mm
黑标纸黑标宽度	最小8mm

厦门爱印科技有限公司
Xiamen AiYin Technology Co., Ltd.

地址:福建省厦门市同安区美溪道湖里工业园101号5楼
电话:0592-71155003
网址:www.aiyin.com

便携式标签打印机

QR-365

产品特征/ PRODUCT FEATURES

- **便携轻便**

  体积小、重量轻，可随身携带,外观简约大气

- **可视大纸仓**

  一键开盖，可装卷纸直径最大为50mm，配有纸仓视察窗口，供观察走纸状况及打印纸的使用情况。
  高清显示屏，开机后可随时查看打印机状态。

- **移动充电**

  支持数据传输和充电的基础上增加了可移动充电功能，可以在使用过程中用移动充电宝进行充电。

- **自动学习纸张功能**

  无须进行打印纸张的选择，有自适应学习纸张功能。打印头上加了耐磨层，以利于打印头寿命的延长。

- **蓝牙连接**

  蓝牙连接打印，ios和Android系统均可对接，可与市面上大多数主流品牌的智能手机联机。

产品参数/ PRODUCT PARAMETERS

打印方式	行式热敏打印
装纸结构	易装纸结构
纸张类型	热敏标签纸、热敏纸
分辨率	203dpi（8dot/mm）
打印寿命	50km或1亿次打印脉冲
纸张宽度	≦82mm(兼容40/60/50/76mm标签纸、搭配限位器使用)
最大打印宽度	72mm
卷纸直径	≦50mm
纸张厚度	50-150um(标签纸包括底纸)
打印速度	65mm
字符编码	GB2312/GBK
一维条码	Code39/93/128、CODEBAR、EAN-8、UPC-A/E、EAN12、ITF
二维码	QRCODE、PDE417、Data Matrix
打印	汉字、英文、数字、符号、图形、曲线等一维条码、二维条码
图像打印	支持图片数据打印
接口	Type-C电源接口、蓝牙
传感器检测	黑标、缺纸、标签、打印头过热检测、纸仓盖打开检测、电量不足检测
电源	5V/2A
充电器	输入AC100-240V 50/60Hz 输出DC5V2A或DC5V1.3A
重量	0.33KG(含电池，不含其他附件）
外形尺寸	110.8mm(L)*109.1mm(W)*59.7mm(H)
使用环境	温度-10°C-60°C/湿度 20%-85%
储存环境	温度-20°C-70°C/湿度 10%-90%

应用场景/ APPLICATION SCENARIO

快递面单打印

取件码打印

电商打印

热敏标签打印机

QR-888BT

产品特征/ PRODUCT FEATURES

- **一键学习纸张/智能打印**

  长按走纸键直到听见一声滴，自动学习纸张规格。打印过程中智能判别打印内容，实现边框横线、分割线淡化打印，条码加黑打印。

- **可视纸仓**

  配有纸仓视察窗口，供观察走纸状况及打印纸的使用情况。专业耐磨打印头，经久耐用，印字清晰。

- **工业级散热设计**

  增加头片铝板散热功能，做到持续打印不间歇。

- **无碳带**

  无需碳带，装入热敏标签纸或面单纸即可打印，快速方便。

- **防卡纸、粘纸设计**

  增加压制机构，防止打印过程中纸张卡纸。

- **蓝牙连接**

  方便外出使用，随时随地打印。

产品参数/ PRODUCT PARAMETERS

打印方式	热敏打印
打印速度	150mm/s (MAX)
打印宽度	108mm (MAX)
通讯接口	USB、蓝牙(选配)、网口(选配)、串口(选配)
纸张性质	热敏标签纸
纸张宽度	25-112mm
纸卷厚度	0. 11-0. 13mm
纸卷外径	≤125mm
纸芯内径	≥12. 5mm
电源	24V/2.0A
工作温度	5- 40°C
工作湿度	20-90% (非冷凝)
存储温度	-25 - 55°
存储湿度	20-93% (非冷凝)
机器尺寸	225*177*168mm
机器净重	1.1KG

应用场景/ APPLICATION SCENARIO

快递面单打印

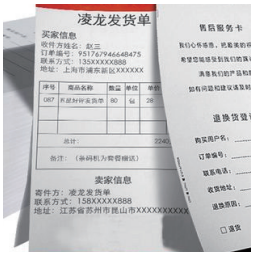

发货单打印

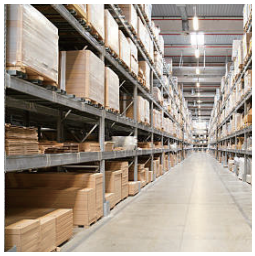

仓储物流

快递运输

4寸热转印/热敏标签打印机

QR-982/QR-983

产品特征/ PRODUCT FEATURES

- **双模式打印方式**
  热转印打印方式(需碳带，字迹保留时间长)
  热敏打印方式(无需碳带)
- **碳带长,容量大**
  支持70-300米碳带，满足大批量打印，解决频繁换纸的问题。
- **打印速度快**
  使用优质打印头，最大打印速度可达127mm/s，打印寿命长，打印清晰。
- **高清打印**
  QR-983拥有300dpi高分辨率,印字更清晰。

应用场景/ APPLICATION SCENARIO

医疗医药　服装鞋帽　固定资产　仓管管理　制造生产　商超零售

产品参数/ PRODUCT PARAMETERS

产品型号		QR-982	QR-983
打印	打印方式	热敏/热转印	
	分辨率	203dpi	300dpi
	最大打印速度	127mm/s	102mm/s
	有效打印宽度	108mm	104mm
储存器	RAM	128MByte	
耗材	类型	连续、间隙、黑标	
	宽度	20-110mm	
	厚度	0.06-0.2mm	
	纸卷直径	最大127mm	
碳带	宽度	最大110mm	
	长度	最长300m	
条码	一维	Codabar,Code11,Code39,Code93,Code128,EAN8,EAN13,Interleaved 2-of-5,MSI,Plessey,Postnet,GS1 DataBar(RSS-14),UPC等	
	二维	PDF417,Aztec,Data Matrix,QRCODE等	
通讯接口	USB	支持	
	蓝牙（版本）	/	
	网口	/	
	串口	/	
物理参数	长*宽*高	273*220*177mm	
	重量	2.0KG	

印刷介质/ PRINTING MEDIUM

机器支持热敏与热转印双模式打印，通过换碳带打印不同的材质标签

服装吊牌

热敏标签

铜板标签

珠宝标签

哑银标签

线缆标签

超市价签

METAPACE

Metapace是专业POS硬件及外围设备的知名品牌，显著特点在于它无与伦比的一流性能及特色。产品价格优惠，全方位包装使得交货安全可靠，能即时投入使用，这些都是顾客选择Metapace产品的决定性因素。

无论是用于POS、餐饮、工业用途的专业打印机，还是用于贸易和物流的高端的条码阅读器，我们随时可为您提供这些产品。配件齐全，可立即投入使用。即使在狭窄的工作环境也能运作自如，并大大提高了用户的工作效率。货物运输过程中，还为设备提供大量维护工具，扩展产品应用范围，延长产品使用寿命。

在贸易、银行或制造业，Metapace硬件与其他产品相较优势明显。性能优越、持久耐用、运输可靠、工作工具安全性好是始终能赢得客户青睐的决定性因素。此外，Metapace设计精致，安装方便，同时适用于其他领域。从投资的安全性及采购总成本来考虑，Metapace是当之无愧的具有一流特性的专业POS品牌。

当然，您可从嘉尔泰科库存中直接提取Metapace产品。产品性价比高、功能强大、装备一流、保修期长、安全系数高、服务便捷。

订购电话：400-788-0906

传真：(+86) 755 83760363

邮箱：info@jarltech.cn

Metapace K-1

- 坚固可靠、结实耐用；
- 8格硬币格；6格纸币格；1格支票格；
- 外壳坚硬，采用不锈钢或通过黑白两色工业喷漆打造；
- 与POS打印机标准连接；
- 可选择安装在桌下以节省空间。

准的K-1钱箱含2个水平、4个垂直的纸币格（多种改装工具包可供使用）。硬币与纸币托盘可单独取出。锁盖（可选）在出纳变动时，可确保整个流程简单、安全，安装只需几秒钟。

正面防刮，带锁，底箱有紧急打开装置。类似其他POS系统，K-1 具有爱普生POS打印机标准接口，类似于几乎所有收银台打印机厂商所使用的那些接口。

Metapace K-1独具专业特色、性能高度可靠。具有价格优惠，使用年限长的典型特征。不锈钢、黑白三种不同颜色可供选择，适合应用在各种环境：无论是现代化不锈钢外观，还是坚硬的黑白两色工业喷漆表层，此款钱箱能天衣无缝地融入各种环境，极大地保障了现金的安全。

不锈钢外壳的Metapace K-1拥有与表面喷漆版具备相同的特征。正面有一个可供支票插入的宽槽，特别是在餐饮服务业和现代化商店里，不锈钢特有的光泽度让人眼前一亮。

所有产品型号都具备“轻开”装置，可极其顺滑地开、关箱子。能承受成千上万次开、关操作的滚珠轴承钢。箱子尺寸仅为41x41x10 cm，却具备8格硬币格，大小可自由调整。标

未使用凭条打印机时，可选择性地提供外部钱箱开启接口，通过触发串行或USB接口上方的继电器，将开启脉冲发送给钱箱，无需附加外围设备。

规　格	产品编号
• K-1，6格纸币格，8格硬币格，白色	mpk1w
• K-1，6格纸币格，8格硬币格，深灰色	mpk1s
• K-1，6格纸币格，8格硬币格，不锈钢色	mpk1e

Metapace K-2

- 微型钱箱，坚固耐用
- 小巧紧凑：
  尺寸仅330x300x101 mm，
  重量仅5.2kg
- 8格硬币格，4格纸币格，
  1格支票格
- POS打印机标准接口

迷你Metapace K-2规格极小，尺寸仅330x330x101 mm，安装在任何POS站都不易被察觉。

该款钱箱坚固，耐用，经久不留任何磨痕。8个硬币格大小可以调节，符合各种需求。4个经优化的水平纸币格，不仅适合存放欧元纸币，还可为多种货币通用。三档锁，确保柜子绝对安全，未经授权，他人无法使用。即使在锁档处，仍可通过支票槽将相应的凭条塞入钱箱。

钱箱标准连接，将箱子与所有普通POS打印机连接起来。不使用 POS打印机时，可选择性地提供外部开启接口，它能触发串行或USB接口上方的继电器，将开启脉冲传输给钱箱。

规　格	产品编号
• K-2，5格纸币格，8格硬币格，白色	mpk2w
• K-2，5格纸币格，8格硬币格，黑色	mpk2s

M-K4

METAPACE

八核快充超高频智能手持终端

物理参数

整机尺寸	202.0 x 72.5 x 32.0 mm
整机重量	主机含电池：370g
按键	37键 侧按键：2个扫描键+2个音量键+1个自定义键
电池	主机6700 mAh可拆卸电池，可选手柄5200 mAh可 拆卸电池，支持QC3.0快充和RTC，内置100mAh备用电池，支持电池热插拔，提高系统可靠性，有效保证用户数据安全
	待机时间可达680小时（仅安装主机电池情况下，WIFI模式可达560小时，4G模式可达560小时）
	工作时间 > 12小时（取决于使用情况和网络环境）
	充电时间3个半小时（使用标配电源适配器和数据线给主机电池充电）
扬声器	支持
震动	支持
咪头	两个，一个用于消噪，背面
显示屏	4英寸高清全面屏，IPS LTPS 800 X 480
触摸屏	支持多点触控，支持手套或湿手操作
传感器	重力传感器、距离传感器、光感传感器、加速度传感器振动马达
指示灯	电源、充电、状态指示灯
卡槽	1个Micro SIM卡槽、1个TF卡槽
通讯接口	USB Type-C，USB 3.1，OTG，扩展顶针

性能参数

CPU	Qual comm Snapdragon™662 八核 2.0 GHz
RAM+ROM	4GB+64GB
拓展内存	MicroSD (TF)卡可扩展至128GB

开发环境

操作系统	Android 11
SDK	终端软件开发工具包
开发语言	Java
开发工具	Eclipse / Android Studio

摄像头

摄像头	后置1300万彩色摄像头，支持自动对焦、闪光灯

NFC

工作频率	13.56 MHZ
协议标准	ISO14443A/B, ISO15693, NFC-IP1, NFC-IP2等
标签标准	M1卡（S50,S70），CPU卡，NFC标签等
读写距离	2-4 cm

条码采集

二维扫描引擎	Zebra：SE4710
支持一维条码类型	UPC/EAN, Code128, Code39, Code93, Code11, Interleaved 2 of 5, Discrete 2 of 5, Chinese 2 of 5, Codabar, MSI, RSS等
支持二维条码类型	PDF417, MicroPDF417, Composite,RSS, TLC-39, Datamatrix, QR code, Micro QR code, Aztec, MaxiCode; Postal Codes:US PostNet, US Planet, UK Postal, Australian Postal, Japan Postal, Dutch Postal (KIX)等

使用环境

工作温度	-20 °C至+50 °C
储存温度	-40 °C至+70 °C
环境湿度	5% RH~95% RH（无凝结）
跌落规格	在操作温度范围内，6面均能承受多次 (至少20次) 从1.8米高度跌落至混凝土地面的冲击
滚动测试	滚动连续1000次0.5米，6个面接触面滚动后依然稳定运行，达到IEC 滚动规格
防护等级	IP65，达到IEC密封标准
静电防护	±15 KV空气放电，±8 KV接触放电

通讯数据

WLAN	2.4G/5G双频，支持802.11 a/b/g/n/ac/d/e/h/i/k/r/v, IPV4 IPV6, 5G PA;
	快速漫游：PMKID caching, 802.11r, OKC;
	工作信道(取决于当地法规)：2.4G(信道1~13)，5G(信 道36 40,44,48,52,56,60,64,100,104,108,112,116,120,124,128, 32,136,140,144,149,153,157,161,165)；
	安全加密：WEP,WPA/WPA2-PSK(TKIP and AES),WAPI-1' PSK—EAP-TTLS,EAP-TLS, PEAP-MSCHAPv2, PEAP-LTS,PEAP-GTC等;
WWAN	2G: 850/900/1800/1900MHz
	3G: CDMA EVDO: BC0
	WCDMA：850/900/1900/2100MH z
	TD-SCDMA：A/F（B34/B39）
	4G: B1/B3/ B5/B7/B8/B20/B38/B39/B40/B41
Vo-LTE	支持Vo-LTE高清视频语音通话
蓝牙	Android 11：蓝牙 5.1
GNSS	集成GPS、北斗、GLONASS和Galileo，支持AGPS，内天线

M-T5

METAPACE
超高频高清屏智能手持终端

物理参数

整机尺寸	160.0 x 76.0 x 15.5
整机重量	主机287 g（含电池）
按键	1个电源键+2个扫描键+2个音量键+1个PTT键
电池	主机可拆卸电池 4420 mAh
	可选手柄5200 mAh可拆卸电池，支持QC3.0快充和RTC；
	待机时间可达490小时（仅安装主机电池情况下，WIFI模式可达470小时，4G模式可达440小时）；
	工作时间>12小时（取决于使用情况和网络环境）；
	充电时间2个半小时（使用标配电源适配器和数据线给主机电池充电）
扬声器	支持
震动	支持
咪头	两个，一个用于消噪，背面
显示屏	5.5英寸高清全面屏(18:9)，IPS LTPS 1440 x 720
触摸屏	康宁大猩猩玻璃，支持多点触控，支持手套或湿手操作
传感器	重力传感器、距离传感器、光感传感器、加速度传感器、振动马达
指示灯	电源、充电、状态指示灯
卡槽	共2个，一个Nano SIM卡槽，另一个卡槽Nano SIM或TF二选一
通讯接口	USB Type-C，USB 3.1，OTG，扩展顶针

性能参数

CPU	Qualcomm 2.0 GHz八核
RAM+ROM	4GB+64GB
拓展内存	MicroSD (TF)卡可扩展至128GB

开发环境

操作系统	Android 11.0
SDK	终端软件开发工具包
开发语言	Java
开发工具	Eclipse/Android Studio

摄像头

摄像头	后置1300万彩色摄像头，支持自动对焦、闪光灯

NFC

工作频率	13.56 MHZ
协议标准	ISO14443A/B,ISO15693,NFC-IP1,NFC-IP2等
标签标准	M1卡（S50,S70），CPU卡，NFC标签等
读写距离	2-4 cm

可选配件

单独手柄（带一个按键）；手柄+电池（手柄电池5200 mAh，一个按键）；
UHF背夹+手柄（5200 mAh，一个按键）；腕带；防摔套件；充电底座

使用环境

工作温度	-20 °C~+50 °C
储存温度	-40 °C~+70 °C
环境湿度	5%RH~95%RH（无凝结）
跌落规格	在操作温度范围内，6面均能承受多次（至少1.8米高度跌落至混凝土地面的冲击；
	在加装防护配件后，6面均能承受多次（至少2.4米高度跌落至混凝土地面的冲击
滚动测试	滚动连续1000次0.5米，6个面接触面滚动后依然稳定行，达到IEC 滚动规格
防护等级	IP65，达到IEC密封标准
静电防护	±15 KV空气放电，±8 KV接触放电

通讯数据

WLAN	2.4G/5G双频，支持802.11 a/b/g/n/ac/d/e/h/i/k/r/v, IPV4, IPV6, 5G PA;
	快速漫游：PMKID caching, 802.11r, OKC；
	工作信道(取决于当地法规)：2.4G(信道1~13)，5G(信道36,40,44,48,52,56,60,64,100,104,108,112,116,120,124,128,132,136,140,144,149,153,157,161,165)；
	安全加密：WEP,WPA/WPA2-PSK(TKIP and AES),WAPI-PSK—EAP-TTLS,EAP-TLS, PEAP-MSCHAPv2, PEAP-LTS,PEAP-GTC等；

条码采集

二维扫描引擎	Zebra：SE4710
支持一维条码类型	UPC/EAN, Code128, Code39, Code93, Code11, Interleaved 2 of 5, Discrete 2 of 5, Chinese 2 of 5, Codabar, MSI, RSS等
支持二维条码类型	PDF417, MicroPDF417, Composite, RSS, TLC-39, Datamatrix, QR code, Micro QR code, Aztec, MaxiCode; Postal Codes: US PostNet, US Planet, UK Postal, Australian Postal, Japan Postal, Dutch Postal (KIX)等

METAPACE
M6000 企业级移动终端

www.metapace.com

产品特征

耐用的工业级设计

高性能二维读头设计

高容量电池与低功耗设计

可靠的无线传输

医用专用材质

零售电商行业
门店管理
移动访销
仓储管理等

物流快递行业
快递收件
运输管理
分拣中心/仓储等

医疗保健行业
移动护理
输液管理
器械管理等

公共事业
资产管理
外勤业务
移动执法等

制造行业
经销商管理
仓储管理
产线管理等

M6000

技术参数

性能参数	
操作系统	Android 4.4.2
语言	默认中文，支持多国语言
CPU	Cortex A7 1.3 GHz 四核处理器
内存	1 GB LPDDR3 RAM/8 GB Flash
扩展插槽	32 GB microSD 插槽，支持 SDHC，单SIM
通信接口	Micro USB 2.0
传感器	感光，距离感应，加速度，电子罗盘，霍尔磁感应
指示灯	红/绿/蓝三色LED
充电时间	<5 小时(USB充电) <3 小时 (座充)
工作时间	16.5 小时(屏幕亮度50%，每9秒扫描一次并通过Wi-Fi传输数据)
待机时间	60天
识读性能	
光源	617 nm可见度红色光瞄准器; 625 nm照明LED
视场	39° (H) x 25° (V);
运动容差能	Up to 25 in. (63.5 cm) per second;
扫描角度	倾角360°,仰角± 60°,斜角± 65°
RFID	13.56MHz NFC , 支持ISO15693, ISO14443A/B(选配)
通讯参数	
WLAN	IEEE 802.11 b/g/n
WLAN安全	WEP, 802.1x, TKIP, AES, LEAP, PEAPv0, PEAPv1, EAP-M, SCHAPv2 EAP-GTC, EAP-TLS, EAP-TTLS, WPA-PSK, WPA2, GSM850/900/1800/1900Mhz
WWAN	WCDMA850/900/1900/2100Mhz 射频性能通过中国（含港澳台）、韩国、新加坡、泰国、马来西亚、印尼、越南认证
WPAN	Bluetooth 4.0
蓝牙协议	GAP,GEOP,SPP,DUN, HFP,HSP,HID,OPP,PAN, ActiveSync-Over-Bluetooth,A2DP,AVRCP,PBAP
GPS	GPS/A-GPS
物理参数	
显示屏	4.5' FWVGA(480*854); 阳光下可视.
触摸屏	GFF电容式多点触控屏，康宁/龙迹玻璃，硬度>7H
摄像头	后置8M像素，自动对焦，带补光
按键	物理键：音量增/减键, 左/右扫描键, 电源键，触摸键：Menu - Home - Back
音频	扬声器；双麦克风(降噪)；听筒；3.5 mm耳机接口
充电接口	1. USB 接口；2. 座充接口
电池	4100mAh
尺寸	143.9*75.5*18.5 mm
重量	265 g
使用环境	
工作温度	-20° C ~ +50° C
存储温度	-30° C ~ +70° C
湿度	10% ~ 90% (无冷凝)
跌落规格	1.8 m 高处跌落混凝土地面(6个面)
滚动规格	1600次* 0.5 米钢板
环境密封	IP65/IP67
ESD	±8kV 接触放电, ±15kV 空气放电
振动	MIL-STD 810G、2Gs 峰值、5Hz 至 2kHz、每条轴线持续 1 小时；0.04g^2/Hz、20Hz 至 2kHz、每条轴线持续 1 小时
软件支持	
开发环境	Android SDK，Eclipse，Mobilead Decoder API
应用软件	MScan，MWedge，MControl，MLauncher
配件	
标准配件	5V/2A电源适配器、USB数据线、屏幕保护膜、腕带
可选配件	充电底座，手持扫描柄
保修	
	1年(含主机、电池、电源适配器、USB数据线)

M6000

METAPACE

S-52C

METAPACE S-52C
二维影像条码扫描器

技术参数

工作参数

光源	Aiming: 617 nm LED; illumination:6500K LED
视角	仰角 65°/倾角 30°/斜角 55°
界面	TTL-232, USB (HID-KBW, Virtual serial Port)
印刷对比度	≥ 25%
识读模式	手动/自动感应
指示	LED 蓝灯 ，蜂鸣器，震动指示
图像（像素）	640 pixels(H)*480 pixels(v)
识读精度	≥5mil
视场角	水平34°，垂直28°

物理参数

尺寸	173mm*67mm*94mm(L*W*H)
包装盒尺寸	505mm*460mm*380mm(L*W*H)
重量	200g (with cable)

电源参数

工作电压	5VDC±10%
工作电流	170mA

环境参数

工作温度	-20℃~+60℃
工作湿度	5%~95%无凝结
储藏温度	-40℃~+70℃
跌落高度	5米
环境亮度	0~100, 000Lux

可识别条码

1D:1D&UPC/EAN/JAN, UPC-A & UPC-E, EAN-8 & EAN-13, JAN-8 &JAN-13, ISBN/ISSN, Code 39 (withfull ASCII), Codabar (NW7), Code 128 & EAN 128, Code 93,Interleaved 2 of 5 (ITF), Addendum 2 of5, IATA Code, MSI/Plessy, China Postal Code, Code 32 (Italian Pharmacode), RSS 14, RSS Limited, RSS Expanded. 2D: QR Code, Data Matrix, PDF417, Aztec, Maxicode, etc.

产品特点

- 防尘设计，满足更多场景应用
- 人体工程学设计，操作更舒适
- 耐高低温线材材质，寿命更长
- 支持纸质条码，微信、支付宝扫描功能
- 高性能解码，能识别各种复杂的一维、二维码
- LED指示灯及蜂鸣器提示音，快速反馈读码体验

打开包装
开始使用吧

METAPACE

S-52W2

METAPACE S-52W2
无 线 二 维 条 码 扫 描 器

技术参数

工作参数

图像（像素）	640 pixels(H)*480 pixels(v)/ 1280 pixels(H)*800 pixels(V)(选配)
光源	Aiming:617 nm LED ;illumination:4000K LED
识读码制	2D： QR Code, Data Matrix, PDF417, Aztec, Maxicode 等 1D： UPC/EAN/JAN,UPC-A & UPC-E,EAN-8 & EAN-13, JAN-8 &JAN-13, ISBN/ISSN, Code 39 (with full ASCII), Codabar (NW7), Code 128 & EAN 128,Code 93,Interleaved 2 of 5 (ITF), Addendum 2 of 5, IATA Code,MSI/Plessy, China Postal Code, Code 32 (Italian Pharmacode),RSS 14,RSS Limited, RSS Expanded GS1 DataBar stack
扫描距离	40-200mm @ UPC/EAN 13mil PCS=90%； 20-250mm @ QR 20mil PCS=100%
扫描角度	仰角65°/转角30°/偏角55°
视场角	水平34°，垂直28°
识读精度	≥ 5mil
印刷对比度	≥25%
指示方式	红 绿 蓝LED灯、蜂鸣器、马达震动
工作频段	2.400GHz-2.480GHz ISM 频段
传输距离	2.4G：100米/ 蓝牙：40米（空旷）
存储数据	380000字符
配对模式	一对一
显示屏	1.44寸彩屏（选配）

物理参数

尺寸	长*宽*高：135mm*51mm*40mm
包装盒尺寸	长*宽*高：220mm*175mm*105mm
重量	202克

电源参数

充电电压	5VDC±5%
工作电流	400mA

电池参数

容量	2200mAh
充电方式	线充、座充
充电时间	4-5h
工作时间	8h(连续扫描)

基座参数

充电电压	5VDC±5%
充电电流	1000mA
尺寸	长*宽*高：122mm*94mm*75mm
重量	194克（含充电线）
电缆线	1.5米
物理按键	一键配对、一键数据上传
提示方式	红、绿、蓝LED灯

环境参数

工作温度	-20℃~+60℃
工作湿度	5%~95%无凝结
储藏温度	-40℃~+70℃
跌落高度	2米
环境亮度	0~100,000Lux

产品特点

- 支持解码和无线双软件在线升级
- 支持实时，盘点，数据上传模式
- 充电触点不易损坏，防止接触不良
- 一键配对，一键传输，提高工作效率
- 超大容量电池，可满足一整天连续使用
- 绿蓝红LED提示灯：绿（解码成功）蓝（连接成功）红（充电）
- 超远的通讯距离，2.4G可达到100米，蓝牙可达到40米（空旷）
- 一线多用：连接电脑升级，无线当有线，连接底座充电
- 人体工程学的独特设计，操作舒适，长时间操作不易疲劳
- 满足客户多样选择：带屏（选配）与不带屏，带底座与带USBDONGLE(选配）
- 1.44寸彩屏，可实时观察 电池电量、通信状态和每一批条码数据（选配）。

打开包装
开始使用吧

Metapace S-61 – 低价手持式激光扫描枪

亮点

- 适用于所有一维条码的多功能扫描仪
- 物超所值
- 高效的激光引擎，超大吞吐量
- 通过USB轻松连接
- 以用户为导向，外壳轻便，符合人体工学

技术规格

扫描性能	
类型	单线
光源	650 nm ± 10 nm 二极管激光
分辨率	Min. 0.1 mm (4 mils)
扫描速度	每秒72条扫描线
印刷对比度	最低35%的反射差
扫描角	水平: ± 46° ; 高度: ± 68° ; 倾斜: ± 52°
支持条形码	标准一维条码
电学参数	
激光等级	IEC class 1
电压	5 V ± 5 % @ 125 mA
接口	
I/F 端口	USB
特性	
耐冲击度	可承受各方向至混凝土地面1米内的跌落
环境	
工作温度	0 ° C to 40 ° C
储存温度	-40 ° C to 60 ° C
湿度	5 % to 95 % RH (不凝结)
外壳	
维度 (WxHxD)	95 x 68 x 152 mm
重量	125 g (不含电缆)
颜色	黑色
保修	
时间	60 个月

S-61

Metapace S-61

- 性价比高：价格低廉，性能卓越，红光扫描枪的价格，激光扫描枪的性能
- 体积轻巧，人性化设计：流线型外观设计，手感舒适自然，符合人体工学
- 技术领先，性能一流：采用国际领先的激光解码技术，扫描快速灵敏，一次扫描通过率高
- 支持所有一维条码：可解码国际流行的所有标准一维码制，满足大部分场合的扫描需求

Metapace S-61是一款性价比高的手持式激光条形码扫描枪。不仅符合人体工学设计，更优惠实用。

采用国际先进的激光扫描解码技术，Metapace S-61可广泛地应用于众多场合。S-61的激光闪烁模式使用户更容易地对准待扫描码，用户在轻松按下扳机后，数据便可以在顷刻之间完成传输。与传统的CCD扫描仪相比， S-61的扫描景深更长，扫描区域更宽。扫描仪距离条形码越远，扫描线的宽度越宽。这样的技术组合使S-61成为菜单式扫描、商业零售、文件处理和库存控制等应用场合的最佳选择。

S-61配有符合人体工学设计的扳机和手柄，工作人员使用时，手感更舒适、操作更方便。此外，由于采用激光闪烁模式，缩短了激光头的连续工作时间，使得扫描枪的工作寿命更长、可靠性更高。S-61整合了通用接口，可以方便快捷地实现与主机或电脑的连接。

规　格	产品编号
● S-61, USB 集线器,USB线,支架,黑色	mps61s
● 随时订购	按需提供

配件包括

USB集线器

USB线

支架

测试卡

测试光盘

用户指南

Metapace S-62

- 价格低廉，性能优越：扫描快速灵敏，以低廉的价格提供二维码扫描功能
- 体积轻巧，人性化设计：流线型外观设计，手感舒适自然，符合人体工学
- 多种扫描模式：支持手动模式和固定扫描模式，可自动检测、自动扫描
- 独特的解码技术：国际顶级解码技术，能准确快捷的进行各种一维、二维码的解码

Metapace S-62是一款中低端二维影像扫描器，价格低廉、性能突出，不仅符合人体工学设计，而且更实惠实用，可以满足多种场合的应用需求。

目前市场上的二维扫描器价格居高不下！很多用户包括项目客户都因为预算不够、但又考虑到将来的二维扫描的硬件升级，而左右为难。另外，他们也在寻求一套既能够识读传统纸质条码，也能够识读其他介质、如手机屏幕条码的高性价比的扫描解决方案。

S-62二维影像扫描器不仅能够准确快捷的识读各种一维及二维条码，同时支持屏幕上的条码的快捷读取，为目前流行的电子优惠券和门票的直接读取提供了一个有效的数据采集工具。S-62采用国际先进的引擎技术和扫描解码技术，可广泛地应用于众多场合，成为民航、高铁、银行和证券、电子票务和物流、制造等行业应用的最佳选择。

规　格	产品编号
● S-62, USB 集线器,USB线,支架,黑色	mps62s
● 随时订购	按需提供

配件包括

USB集线器

USB线

支架

测试卡

测试光盘

用户指南

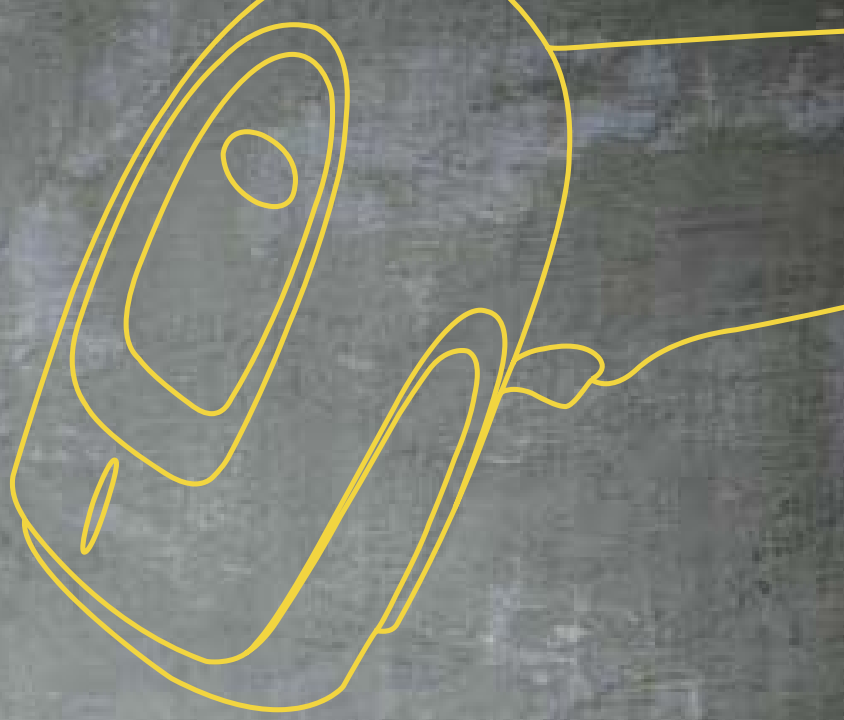

产品规格：

颜色	黑色
扫描类型	影像式
光源	白色LED
瞄准器	红色LED，617nm
运动容差	可扫描以100mm/S的速度运动的13mll UPC码
解码能力	解读标准一维，二维条码
扫描角度	俯仰±70°，倾斜±60°，旋转±180°
系统接口	USB
LED安全认证	IEC62471
印刷对比度	最低35%的反射差
输入电压	4 ~ 5.5 V DC
尺寸	95x68x152 mm
重量	125g
工作温度	0°- 40°
保修期	5年

Complies with RoHS

注意小心轻放！

www.metapace.com

S-62

METAPACE

METAPACE

T-40

METAPACE T-40
Powerful POS and Hospitality Printer with Triple Interface

Technical Specifications

PRINT

Printing method	Direct thermal
Print speed	max. 250 mm/sec.
Print width	max. 80/57.5 +/- 0.5 mm
Resolution	203 x 203 dpi
Character size	Font A: 12x24, Font B: 9x27, Kanji Font A: 24x24
Sensors	Paper end, black mark, near paper end, cover open, head temperature

MEDIA

Media type	Thermal paper
Paper supply	Paper roll
Width	57.5/80/82.5 mm
Roll diameter	max. 82.5 mm
Media strength	0.06–0.10 mm

ELECTRONICS

Memory	RAM: 2 MB, Flash: 4 MB
Interfaces	Triple interface USB, serial, Ethernet, cash drawer, WLAN (optional), Bluetooth (optional)
Power supply	AC 120V~230V ± 10%, DC 24V, 2.5A (included)
Barcodes	UPC-A, UPC-E, CODE 39, CODE 93, CODE 128, EAN 8, EAN 13, ITF, Codabar, PDF417, QR, Maxicode
Emulation	ESC / POS
Reliability	150 km TPH, 2.000.000 cuts, 70.000.000 lines

SOFTWARE

Drivers	Windows, Linux, OPOS, JPOS
Emulation	ESC / POS

SPECIFICATONS

Standard	USB cable, RS232 cable, power adapter + power cable, cable protection, QSG, drivers + tools, test receipt roll

WARRANTY

Period	3 years

HOUSING

Dimensions (WxHxD)	127 x 127 x 134 mm
Colour	Black

CONDITIONS

Temperature	Operating: 5 °C – 45 °C Storage: -40 °C – +60 °C
Humidity	Operating: 20 % – 90 % RH Storage: 10 % – 90 % RH

Highlights

- Greyscale printing at up to 250 mm/sec. print speed
- Fits everywhere: compact yet appealing design
- Everything in one box: unpack and get started
- Service life of the print head: 150 km
- Choice of top or front output

UNPACK AND GET STARTED

PRINTRONIX®
AUTO ID

普印力自动识别是全球领先的工业打印方案解决商, 40多年来，为企业提供各种致力于关键任务应用的创新产品及服务

产品介绍

PRINTRONIX AUTO ID

ODV

在线数据校验器

100 % 准确

条码验证

生产效率更高

ODV能够及时提供100%可扫描条形码

我们的独家在线数据校验器 (ODV) 可实现 100% 自动条码验证，用户不用再支付因违规缴纳的罚款费用。ODV 可识别何时打印了坏条码，并删除坏条码后重新打印。ODV适用于T6000和T8000热敏打印机，且可确保所有条形码均符合最严格的扫描标准。

100% 准确

- 及时提供100%准确，可扫描的条形码
- 消除昂贵的违规罚款或退单费用
- 避免延迟或拒绝装运
- 删除坏条码并重新打印标签，即使是连续标签

生产效率更高

- 透过无人作业解决方案可降低人工成本和停机时间
- 全自动解决方案保持生产线的正常运行
- 立刻分析每个条形码并减少对生产量的影响
- ODV操作执行无需进行任何主机程序修改

我们监督您的条码，您无需操心

条形码标签是目前快速变化的供应链中的智力结晶。当条形码标签贴到每件产品上， 它们可以将产品和信息从制造工厂推向零售商的货架。如今,在每个行业中， 条形码标签已成为提高效率的一个重要因素。

ODV 通过以下步骤来测试每个条码图像：

- ODV分析输入的数据流，并找出每一个标签上每一条形码的命令。
- 打印卷标后，根据条形码的符号形象规范扫描及测试每一条形码图形。
- ODV在每一条形码测试结果与输入的数据条形码命令间建立关联。
- 如果所有的条形码符合规范，标签即是良好的，可供使用。如果标签不符合规范，ODV将使用其数据流分析后，在“坏”的标签打印网格并打印出替代的“良好”标签。
- ODV 操作自动执行无需对任何主程序进行修改。

总的来说，普印力的Auto ID Online Data Validation (自动识别在线数据校验器)是一个可以为您节省时间、金钱和提高生产效率的工具。它评估每个条码标签以提供总体扫描保证，并且不需要条码验证过程中成本很高的人工干预。

ODV数据管理器

由于条码对于供应链效率影响如此巨大，普印力开发出严密的质量控制系统来监控条码编制过程。ODV数据管理器是普印力实现的全自动条码质量控制解决方案。现在您可以：

- 捕捉和显示标签与条形码上的所有条形码等级数据， 一个应用维护补救措施的重要工具。
- 最小化停机时间，捕捉和显示详细的验证信息以即刻找出问题的核心。
- 捕捉和显示每个条码中的实际数据，进一步保证关键数据（如序列化条码）正确打印。
- 允许所有数据被在线查看，存储在文件中，或实时导入至数据库，以提供真正的 ISO9000 或 QC（质量控制）存档。
- 将数据“快照”保存为 CSV 或 XML 格式，以快速隔离问题标签。
- 利用普印力ODV数据管理器及多个同步ODV连接， 可以在高产量环境中确保最佳质量控制。
- 当条形码质量低劣或产生数据错误时，将打印机设为处于故障状态，以保证坏数据不会进入您的系统。

T6000检验标注约1英寸“坏”的标签，然后重新打印它。

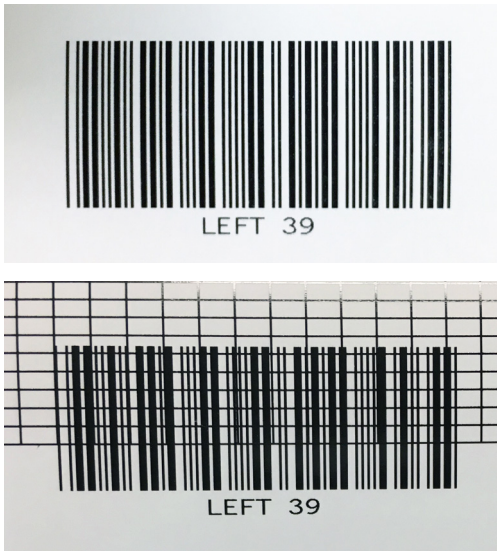

T8000检验标注整个“坏”的标签，然后重新正确打印它。

printronixautoid.com.cn

ODV

规格

支持的条码

Code 39
CODABAR
Interleafed 2 of 5
Code 93
Code 128
UPC/EAN plus add-ons
PDF417（有限）*
** 仅检测开始和停止位*

标签要求

静区	最小值: 10乘以 x 一维度
每行条码	同一个水平线最多 4 个代码
每一表格中的条形码	每一表格中最多 99 个代码
条码方向	仅垂直方向
水平间距	同一个水平线的条形码间隔最小 0.50 英寸
条码高度	最小条码高度为 0.13 英寸
TOF 到 TOF 最小距离	0.50 英寸

ODV 扫描模式	窄幅 (4")	标准 (默认, 6")	宽幅 (8")
扫描宽度*	4.50"	6.50"	8.50"
X 维度（最小）	6.6 mil	10 mil	13 mil
条形码最小高度	0.13"	0.14"	0.20"

** 此扫描宽度可以定位在标签上的任何位置。*

打印运行报告

已打印的表格数量
坏表格的数量
与上一个条形码偏离的条形码宽度
已打印的条形码数量
偏离条形码的平均宽度

验证错误操作

重试表单（默认）
停止并重试
等级和报告
重新扫描表单
重新扫描并重试
重新扫描并停止
打印栅格，停止

验证错误通知模式

打印机显示
打印机有声警报
打印机状态灯
远程通知

遥测报告 (TELEMETRY REPORTS)

遥测路径 (Telemetry Path)	网络端口
数据内容（可选择）	
- 短	通过/失败质量结果
- 验证	通过/失败质量结果 + 实际解码的数据
- 完全	验证 + 所有测量的参数

安全认证

cTUVus, CE
2 类激光产品

请联系当地 Printronix Auto ID 授权经销商。

PRINTRONIX AUTO ID

printronixautoid.com.cn

© 2017 Printronix Auto ID, Inc. 保留所有权利。Printronix Auto ID 和所有产品名称、数字和标志是 Printronix, Inc.的商标或注册商标。产品外观和/或规格可能会随时变更，恕不另行通知。Windows® 是 Microsoft Corporation™ 在美国和其它国家/地区的注册商标。此处的所有其它商标、产品名称和公司名称及标志属其各自所有者拥有。(01/17)

PRINTRONIX AUTO ID

T800

桌上型热敏打印机

高生产力

多功能性

可靠性

桌上型打印机具备的工业打印机功能

T800是一款高性能桌上型热敏打印机，具有企业级生产效率、可靠的性能，以及多种高端功能，例如RFID、WiFi和先进的安全协议。T800是普印力首款桌上型打印机结合著名的Printronix系统架构(PSA)，其包含一整套省时省力的功能和打印机管理工具，使日常操作更为方便。

企业级生产效率

- 打印速度高达8 ips
- 高性能ARM A7处理器，实现快速首次打印和标签生产量
- 大容量300米碳带，减少卷轴更换次数
- 每天轻松打印超过1000张标签
- 操作方便

多样化的功能

- 可选配RFID功能，配备可调节式天线和自动校准功能
- 多样的连接器选项：
  标配： 以太网、USB Host、USB设备、RS232
- 可选配： WiFi 802.11 a/b/g/n/ac, 蓝牙4.2
- 兼容企业级远端打印机管理工具
- 企业级加密和安全协议
- 10种打印机仿真语言可无缝安装

可靠的性能

- 坚固的双层贝壳式开盖构造
- 较大的运行温度范围 5°C至40°C
- MTBF高达8000小时
- 在成熟的Printronix系统架构(PSA)平台进行构建

通过RFID进行实时跟踪

T800可选配UHF RFID，其设计符合不断增加的编码和打印RFID标签的需求，且价格适中。 零售，制造业和医疗保健业只是其中的几个行业使用RFID在整个供链上进行产品追踪，实现实时存货统计，或在企业内部进行设备定位。

通过T800，可快速方便地在打印机上设置RFID标签编码和打印 。 其不仅可支持最小0.625英寸的标签长度，还可为非标准内嵌位置调节天线。 此外， RFID标签校准功能可在打印机内自动设置最佳的标签编码位置。

企业级生产效率意味着什么?

- 此打印机配备的工具可实现同时对多台打印机进行安装、配置和故障排除
- 打印机运行快速且可靠，可实现生产效率最大化
- 大幅减少进行日常打印任务所需时间
- 包含多种可选连接器配备和先进的安全协议

现已配备！

T800是普印力首款建立于PSA平台的桌上型热敏打印机。 在以前，PSA一直仅限于高端工业打印机。

PSA是将先进功能和普通建构组件相结合的专属智能设计平台，可简化打印机的安装、操作，同时可提高生产效率。 熟悉Printronix打印机的合作伙伴只要使用我们任何一款打印机都可轻松上手。

企业级生产效率		
安装简便	**维护方便**	**可靠的标签生产**
即时安装简化设定，且具有多个仿真功能	可远程进行故障排除和监控打印机状态	彩色大液晶显示屏具有图标式菜单，设计直观，使用方便
控制面板或互动网页操作简易	批量更新固件和重新配置打印机	打印速度快，可迅速进行首次打印
整套可选连接器配备和安全协议	印表机可轻松互换快速更换储存卡 (QCMC)	简易安装耗材和大碳带卷轴可延长工作时间
	所有Printronix打印机具有共享操作功能	生产可靠，每天产量可达1000个标签

T800

技术规格

产品优势

* 高性能ARM Cortex-A7
* 加强型塑料外壳
* 热转和热敏打印
* 4英寸打印宽度
* Printronix 系统架构 (PSA)
* 以太网 10/100 BaseT (标准)
* 高级亚洲字体 (可选)
* On-Pitch RFID，多位射频天线
* 可提供203 DPI和300 DPI
* 128MB RAM/128MB闪存
* 彩色3.5英寸液晶屏，带9个按键的控制面板
* 可使用4-32 GB SD储存卡
* WiFi 802.11 a/b/g/n/ac (可选)
* 蓝牙 4.2 (可选)
* 能源之星认证

打印机规格

最高打印速度	8 IPS @ 203 DPI，6IPS @ 300 DPI
打印方式	热转印和热敏打印
分辨率	203 DPI/300 DPI
最大打印宽度	4.1英寸（104mm）

纸张规格

纸张类型	卷形或扇型折叠式标签、标记、纸张、薄膜、票据
最小纸张宽度	0.79英寸（20mm）
最大纸张宽度	4.4英寸（112mm）
最小纸张长度	连续0.25英寸，撕开/剥离 1.0英寸
最大纸张长度	最大50英寸
纸张厚度	0.00236英寸 (0.06mm) 至 0.00784英寸 (0.19mm)
纸张卷轴直径	1.0英寸（25.4mm）
最大纸张卷轴直径	1.0英寸(127mm)，1.5英寸 (37.5mm)
纸张感应方式	间隙、标记

碳带规格

碳带类型	蜡、蜡/树脂、树脂
最小碳带宽度	1.0英寸（25.4mm）
最大碳带宽度	4.33英寸（110mm）
最大碳带长度	300米
碳带卷轴直径	0.5英寸(12.7mm)，1.0英寸 (25.4mm)

物理特性

宽度	8.3英寸（210mm）
高度	7.5英寸（190mm）
深度	11.2英寸（285mm）
打印机重量	6.79磅 (2.9Kg)
运输重量:	9.47磅 (4.3Kg)

打印机语言

打印机语言（本地/竞争者）	PGL/VGL/ZGL/TGL/IGL/STGL/DGL/IEGL/MGL/EGL
传统打印机仿真	P系列/XQ、Proprinter、Serial Matrix、Epson FX
作业控制语言	PJL、XML和PTX-SETUP

通信和连接/接口

标准接口 I/O	串口RS232、USB设备(类型B)、USB Host (类型 A) 和以太网 10/100Base T
可选接口 I/O	WiFi (802.11a/b/g/n/ac), (通过WiFi联盟认证) 蓝牙 4.2
WiFi安全加密	WEP 40/128bit、TKIP、AES CCMP
WiFi安全认证	WPA/WPA2、PSK、EAP-TTLS、EAP-PEAP、LEAP、 PEAPv1/PEAP-TLS、PEAPv0/MS-CHAPv2

RFID

无线电	UHF EPC Gen2/ISO18000-6C
天线	多位射频RF天线
嵌体	On-Pitch标签最小间距长度为0.625英寸 (依据嵌体种类决定) RFID标签校准
语言	PGL、ZPL、STGL、MGL
计数器	追踪正确及错误的标签

纸张处理模式

标准	连续、撕开
可选项	剥离、切割

工作环境

工作温度	40至104°F (5至40°C)
工作湿度	25-85% 非冷凝
储存温度	-40至140°F (-40至+60°C)
储存湿度	10 - 90% 非冷凝

电源要求

输入电压	自动适应 100 - 240 VAC (48 - 62 Hz)

安规认证

排放标准	FCC, CE, IC, CCC, KC
安全	cTUVus, CE, IC, EAC, SMARK, NOM, CCC, KC, BIS, BSMI
环境	RoHS, WEEE, 能源之星
RFID	FCC, IC, CE, CCC, NCC, NTC, WPC
WiFi/BT	FFC, IC, CE, CCC
节能	能源之星 2.0

条形码种类

1D 条形码	BC-412、Code 11、Code 39、Code35、Code 93、Codabar、Code 128 Subsets A/B/C、Industrial 2 of 5、Interleave 2 of 5、German 1-2/5、EAN-8、EAN-13、UCC/EAN-128、UPC-A、UPC-E、UPCSHIP、UPS 11、MSI、Matrix 2 of 5、PLESSEY、POSTNET、4-state PostBar、Austrailian 4-state、FIM、ITF14、TELEPEN、PLANET、USPS Intelligent Mail、LOGMARS
2D 条形码	PDF-417、MicroPDF-417、Maxicode、DataMatrix、QR Codes、Aztec、GS1 Databar (RSS-14)

字体、图片支持

图形格式	PCX、TIFF、 BMP、 PNG
字体编码	Intellifont、TrueType、Unicode
标准字体	OCRA、OCRB、Courier、Letter Gothic、CG Times、 CG Triumvirate/粗体/压缩体
高级亚洲字体 (SD卡)	简体中文、日文、韩文、泰文

远程管理软件

PrintNet Enterprise	企业级远程管理解决方案

选项和配件

* WiFi 802.11 a/b/g/n/ac
* 蓝牙 4.2
* 切刀器
* 剥离器
* UHF RFID (美国902-928MHz、欧盟 866-868MHz)
* 高级亚洲字体卡(SD卡)
* 外部3英寸供应卷纸机
* QCMC (快速更换储存卡) (SD卡)

联系您当地具有Printronix Auto ID授权的分销商。

PRINTRONIX AUTO ID

printronixautoid.com.cn

© 2018 Printronix Auto ID, Inc. 保留一切权利。 Printronix Auto ID以及所有产品名称、数字和标志均为Printronix , Inc.的商标或注册商标。 产品外观和/或技术规格可在不通知的情况下进行更换。 Windows® 为Microsoft Corporation™在美国和其他国家的注册商标。 本文档包含的所有其他商标、产品名称和公司名称和标志的所有权均归属于相应所有方。 (9/18)

PRINTRONIX AUTO ID

T4000

紧凑型热转式打印机

高生产力

灵活适应性

可靠性

T4000

T4000

体积小，打印速度快，可提升生产率

T4000作为我们设计构造最紧凑且价格实惠的工业打印机，每天可打印5000张标签，速度最高可达每秒8英寸。如果您在寻觅可以提高生产率的打印机，这款产品正合适。T4000采用Printronix系统架构(PSA)，具有多个连接功能选项、远程打印机管理工具和自动警报功能，可使您的企业运营保持优化的效率和生产率。

企业级生产效率

- 行业领先的打印速度，最高可达8 ips
- 在高要求应用中仍可每天轻松打印5000张标签
- 兼容PNE，远端打印机管理工具
- 采用高速的ARM Cortex A-7处理器
- 自动警报功能，让您的企业保持高效运作和高生产率。
- 采用450米碳带和8英寸标签卷轴容量，使运行时间得以最大化提升

灵活适应功能

- 扩展标准连接性: 以太网、USB Host、USB设备、串行接口
- 可选连接性：企业级WiFi：802.11 a/b/g/n/ac、蓝牙 4.2
- 企业级WiFi加密和安全协议
- 9种打印机仿真语言实现无缝式集成
- 紧凑式体积大小，适用于多个行业应用

可靠的设计

- 坚固的金属外壳，带双折叠式侧面板
- 建立于经验证可靠的Printronix系统架构(PSA)平台
- 具有专利的打印头演算法，可输出高质量的条码
- 大规格LCD彩色显示屏，以及使用方便的控制面板
- 高MTBF，可达12000小时
- 运行温度范围大，0°C至40°C

主要特性

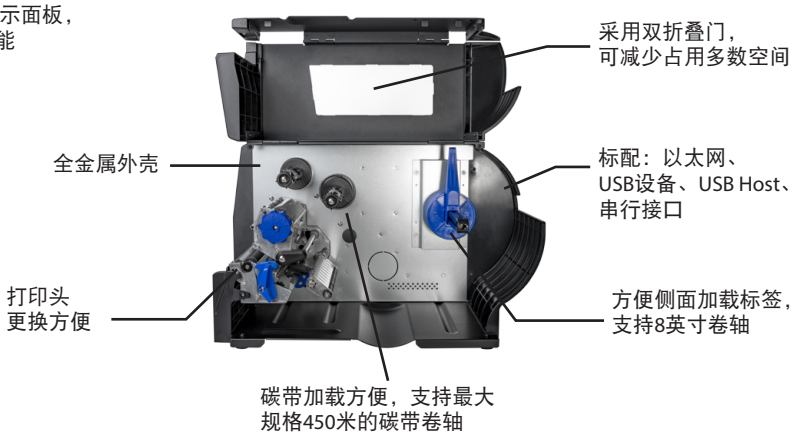

企业级生产效率意味着什么？

- 此打印机配备的工具可实现同时对多台打印机进行安装、配置和故障排除
- 打印机运行快速且可靠，可实现生产效率最大化
- 大幅减少进行日常打印任务所需时间
- 包含多种可选连接器配备和先进的安全协议

现已配备！

PSA是将高级功能和普通构件组相结合的智能设计平台，可简化打印机的安装、运行，同时可提高生产效率。熟悉Printronix打印机的合作伙伴可轻松使用我们任何一台打印机。

企业级生产效率		
安装简便	**维护方便**	**可靠的标签生产**
即时安装简化设定，且具有多个仿真功能	可远程进行故障排除和监控打印机状态	彩色大液晶显示屏具有图标式菜单，设计直观，使用方便
控制面板或互动网页操作简易	批量安装固件以及重新配置打印机	打印速度快，可迅速进行首次打印
整套可选连接器配备和安全协议	印表机可轻松互换快速更换储存卡(QCMC)	简易安装耗材和大碳带卷轴可延长工作时间
	所有Printronix打印机具有共享操作功能	生产可靠，每天产量可达5000个标签

T4000 紧凑型 热转式打印机

产品优势

* 高性能ARM Cortex-A7
* 128MB RAM/128MB闪存
* Printronix系统架构(PSA)
* 彩色3.5英寸液晶屏，带9个按键的控制面板
* 4英寸打印宽度
* 203 DPI或300 DPI
* 热转印和热敏打印
* 以太网 10/100 BaseT (标准)
* 钢架外壳
* 双折叠耗材门
* WiFi 802.11 a/b/g/n/ac (可选)
* 蓝牙 4.2 (可选)
* 可使用4-32 GB SD储存卡
* Andale和高级亚洲字体（可选）
* 能源之星认证

打印机规格

最高打印速度	8 IPS @ 203 DPI，6IPS @ 300 DPI
打印方式	热转印和热敏打印
分辨率	203 DPI/300 DPI
最大打印宽度	4.1英寸（104mm）

纸张规格

纸张类型	卷形或扇型折叠式标签、标记、纸张、薄膜、票据
最小纸张宽度	1.0英寸（25.4mm）
最大纸张宽度	4.72英寸（120mm）
最小纸张长度	连续0.25英寸，撕开/剥离 1.0英寸
最大纸张长度	最大50英寸
纸张厚度	0.00236英寸 (0.06mm) 至 0.011英寸 (0.279mm)
纸张卷轴直径	3.0英寸（76.2mm）
最大纸张卷直径	8.0英寸（203mm）
纸张感应方式	间隙、标记

碳带规格

碳带类型	蜡、蜡/树脂、树脂
最小碳带宽度	1.6英寸（40mm）
最大碳带宽度	4.33英寸（110mm）
最大碳带长度	450米
碳带卷轴直径	1.0英寸

物理特性

宽度	10.40英寸（264mm）
高度	10.9英寸（276mm）
深度	17.9英寸（455mm）
打印机重量	22 磅(10Kg)
运输重量：	28 磅(13Kg)

打印机语言

打印机语言（本地/竞争者）	PGL/ZGL/TGL/IGL/STGL/DGL/IEGL/MGL/EGL
API's	XML
传统打印机仿真	VGL (Code V)、P系列 / XQ、Epson FX、Serial Matrix、Proprinter
作业控制语言	PJL、PTX-SETUP

通信和连接/接口

标准接口 I/O	串口RS232、USB设备(类型B)、USB Host (类型 A)和以太网 10/100Base T
可选接口 I/O	WiFi (802.11a/b/g/n/ac), (通过WiFi联盟认证) 蓝牙 4.2
WiFi安全加密	WEP 40/128bit、TKIP、AES CCMP
WiFi安全认证	WPA/WPA2 PSK、EAP-TTLS、EAP-PEAP、LEAP、PEAPv1/PEAP-TLS、PEAPv0/MS-CHAPv2

工作环境

工作温度	32 至 104°F (0至40°C)
工作湿度	25-85% 非冷凝
储存温度	-40至140°F (-40至 +60°C)
储存湿度	10 - 90% 非冷凝

纸张处理模式

标准	连续、撕开
可选	剥离/回卷 (纸质标签， 6ips, 回卷8英寸卷轴衬板) 切刀器(厚度根据纸张规格，使用寿命 500000次切割)

电源要求

输入电压	自动适应 100 - 240 VAC (48 - 62 Hz)

安规认证

排放标准	FCC、CE、IC、CCC、KC
安全	cTUVus、CE、IC、EAC、SMARK、NOM、CCC、KC、BIS、BSMI
环境	RoHS、WEEE、能源之星
WiFi/蓝牙	FFC、IC、CE、CCC
节能	能源之星 2.0

条形码种类

1D 条形码	BC-412、 Code 11、 Code 39、 Code35、 Code 93、 Codabar、 Code 128 Subsets A/B/C、 Industrial 2 of 5、 Interleave 2 of 5、 German 1-2/5、 EAN-8、 EAN-13、 UCC/EAN-128、 UPC-A、 UPC-E、 UPCSHIP、 UPS 11、 MSI、 Matrix 2 of 5、 PLESSEY、 POSTNET、 4-state PostBar、 Austrailian 4-state、 FIM、 ITF14、 TELEPEN、 PLANET、 USPS Intelligent Mail、 LOGMARS
2D 条形码	PDF-417、MicroPDF-417、Maxicode、DataMatrix、QR Codes、Aztec、GS1 Databar (RSS-14)

字体、图片支持

图形格式	PCX、TIFF、 BMP、 PNG
字体编码	Intellifont、TrueType、Unicode
标准字体	OCRA、OCRB、Courier、Letter Gothic、CG Times、CG Triumvirate/粗体/压缩体
高级亚洲字体 (SD卡)	简体中文、日文、韩文、泰文

远程管理软件

PrintNet Enterprise	企业级远程管理解决方案

选项和配件

* WiFi 802.11 a/b/g/n/ac
* 蓝牙 4.2
* 切刀器
* 剥离/回卷
* Andale高级亚洲字体卡(SD卡)
* 高级亚洲字体卡(SD卡)
* QCMC (快速更换储存卡) (SD卡)

联系您当地具有Printronix Auto ID授权的分销商。

PRINTRONIX AUTO ID

printronixautoid.com.cn

© 2019 Printronix Auto ID, Inc. 保留一切权利。Printronix Auto ID以及所有产品名称、数字和标志均为 Printronix , Inc.的商标或注册商标。产品外观和/或技术规格可在不通知的情况下进行更换。Windows® 为 Microsoft Corporation™在美国和其他国家的注册商标。本文档包含的所有其他商标、产品名称和公司名称和标志的所有权均归属于相应所有方。(9/19)

PRINTRONIX AUTO ID

T6000

高性能热敏打印机

速度快

通用性好

可靠性高

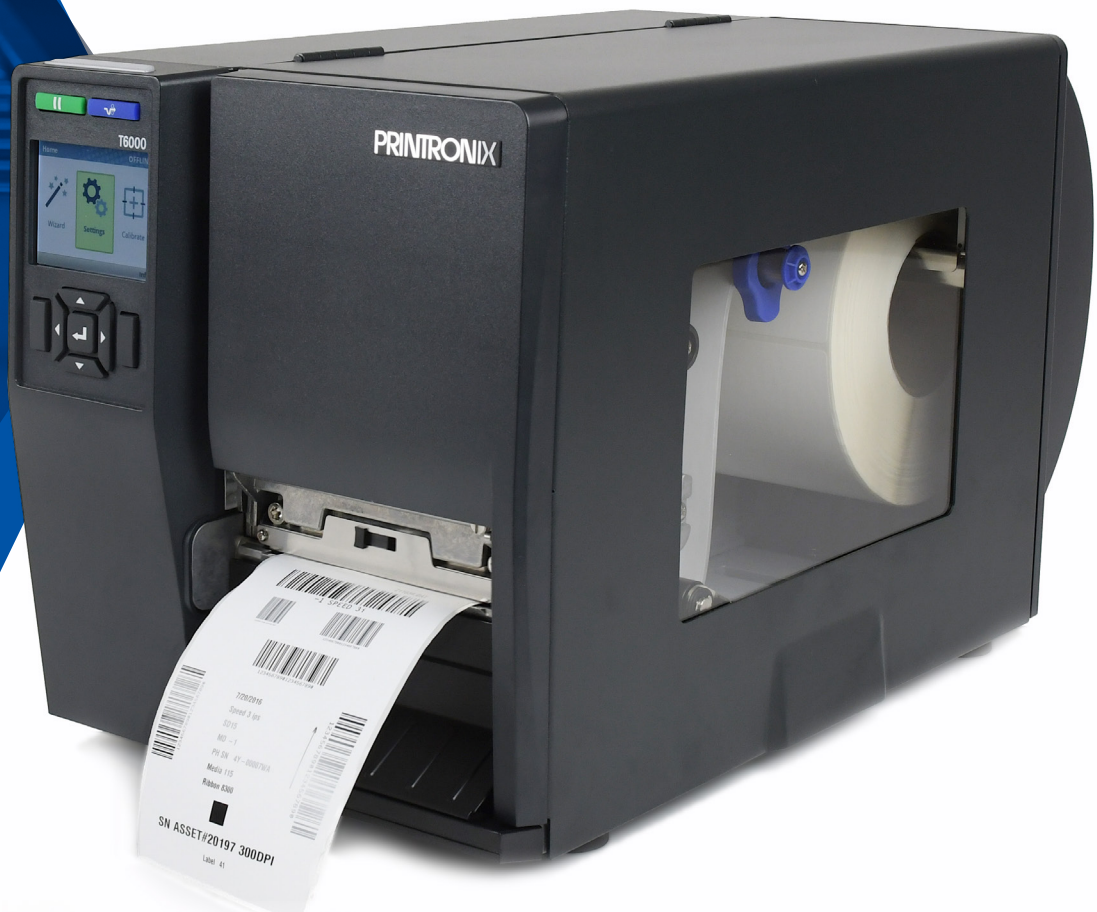

强大的T6000已成为下一代工业、高性能热敏打印机中的行业典范。

T6000在打印速度、打印质量、验证和可靠性方面为整个行业设定了全新标准，从而有效提高了生产率，同时降低了因违规缴纳的罚款费用。T6000不仅采用了独特的验证技术，而且拥有RFID功能和完善的仿真语言包，因而在各种应用条件下均表现突出。

速度快

- 能够以14 ips的速率快速打印出高质量内容。
- 由于采用了ARM Cortex-A9控制器，因此提高了每次轮班时的工作效率，并且条形码数据的处理速度比之前更快。
- 采用操作简单的交互式界面，因此缩短了培训和停机时间，从而帮助您集中精力提高生产率。

通用性好

- 在任何工作环境下都可以实现即插即用，而且可以通过完善的打印机仿真语言实现联网。
- T6000坚固耐用，可适应严酷的工作条件。
- 宽范围的RFID频段支持On-Pitch, Short-Pitch和Standard Pitch, 能够处理并满足各种应用需求。

可靠性高

- 采用独有的验证解决方案，可消除昂贵的违规罚款, 并且生产100%高质量的条形码。
- WiFi安全套件不仅功能完善，而且采用了最新通信协议以防止越权访问，有效保证了安全性。
- 智能化热管理系统可延长打印头寿命，提高条形码打印质量，同时还能够降低了运营成本。

业务范围遍及全球，助您在市场竞争中脱颖而出

- 本产品采用了ODV等行业领先的验证技术，符合最新规范性标签要求。本产品可追溯性极佳，用户供应链也因此得以加强，而且用户不需要为满足相关标准而额外投入成本。
- 可轻易整合至已有的工作环境中，能够与任意一种仓储管理系统能够搭配使用，从而有效保证了您的正常工作时间和生产率
- 产品不仅在性能方面全面升级，而且功能更加完善 - 能够满足多种标签应用需要：不仅支持“挑选和包装”操作，而且支持越库作业 - 可打印箱体标签、托盘标签、包装标签、装运单标签、发票标签等。

可满足复杂贴标要求的POSTSCRIPT/PDF

- T6000可支持所有主流的ERP系统
- 具有即插即用功能并内建SAP驱动程序，操作性更好
- 完善的字体和符号系统，根据应用需要和操作环境，可协助您客制化专属应用标签

企业级远程管理解决方案：

- 普印力自动识别提供了一种独特的远程打印机管理工具，用户使用该工具可以对全球范围内任意一台打印机进行监控、配置并提供支持
- 它可以通过即时发送电子邮件和手机警告信息的方式，实时告知用户相关问题或对发生的事件进行标记，以确保网络始终保持畅通、高效
- 完全兼容任意一种普印力自动识别产品

普印力原厂耗材：

针对您特殊的应用情况我们所做出的可靠性承诺并不仅局限于打印机本身，而是涵盖了整个打印机使用周期，甚至包括每次打印输出的结果。使用普印力原厂耗材可达到每台打印机指定的性能标准，确保每次换岗以及每个工作日结束后，设备能够始终保持最佳性能。我们拥有强大的生产能力和众多销售网点，我们的产品专家能够针对各种应用情况提供定制方案。

告别错误条形码。因违规产生的罚款费用高达$10,000，因此确保条形码清晰、可读性良好至关重要。在线条形码校验器(ODV)会读取每个已打印完成的条形码。若存在错误，打印机会验证错误条形码，并重新打印新条形码。

T6000

规格

产品优点

* 高性能ARM Cortex-A9
* 铸铝框架和金属门
* 热转印和直接热敏
* 4"和6"两种机型配置
* 支持Premium Asian和Andale字体
* 最先进的WiFi连接
* 可使用203 DPI和300 DPI两种分辨率
* 512MB RAM / 128MB 闪存
* 支持4-32 GB SD记忆卡
* 已获能源之星认证

打印机规格

最高打印速度(4"/6")	14/12 IPS@203 DPI; 12/10 IPS@300 DPI
打印方式	热转印和直接热敏
分辨率	203 DPI / 300 DPI
最大打印宽度	4.1" (104mm) / 6.6" (168mm)
打印机内存	512MB RAM / 128MB 闪存

纸张规格

纸张类型	卷形或扇形折叠标签、标牌、纸张、薄膜、票据
最小纸张宽度(4"/6")	1" (25.4mm)/2" (50.8mm)
最大纸张宽度	4.5" (114.3mm) / 6.8" (172.7mm)
最小纸张长度	0.25" / 1.0"（连续/撕除）/ 0.5"（剥离）
最大纸张长度	最大99"
纸张厚度	2.5密耳(0.0025")至10密耳(0.010")
纸张卷轴直径	1.5" (37.5mm)至3.0" (76mm)
最大纸张卷直径	8.0" (209mm)
纸张感应方式	间隙、黑标

碳带规格

碳带类型	蜡基、混合基、树脂基
最小碳带宽度(4"/6")	1" (25.4mm)/2" (50.8mm
最大碳带宽度(4"/6")	4.5" (114.3mm)/6.8" (172.7mm)
最大碳带长度	450米

物理特性

宽度(4"/6")	10.9" (276.9mm)/14.1" (358.1mm)
高度(4"/6")	12.3" (312.4mm)/12.4" (314.9mm)
深度(4"/6")	20.3" (515.6mm)/20.3" (515.6mm)
打印机重量(4"/6")	33.6磅(14.5千克)/39磅(17.4千克)
运输重量(4"/6")	42.6磅(18.6千克)/48磅(21.5千克)

打印机语言

IGP语言	PGL/VGL/ZGL/TGL/IGL/STGL/DGL/IEGL/MGL
作业控制语言	PJL、XML和PTX-SETUP
可选语言	IPDS TN5250 PDF1.7级，Postscript 3级

通信和连接/接口

标准I/O接口	串行接口RS232、USB和以太网10/100Base T
可选I/O接口	并行接口、WiFi (802.11a/b/g/n)、GPIO
WiFi安全协议	WEP 40/128位、WPA Personal (PSK)、WPA2 Personal (PSK)和企业(AES CCMP) EAP-TLS、EAP-TTLs、PEAPv0/MS-CHAPv2、PEAPv1、EAP-MD5

纸张处理模式

标准模式	连续、多张撕取、单张撕取
选项模式	剥离、切割和回卷

条形码校验器

在线条形码校验器(ODV)	验证、评级、报告和覆写 支持一维条形码（栅栏码） 兼容RFID编码

RFID

UHF EPC Gen2 / ISO18000-6C	多位射频RF天线, 进阶版打印机编码固件可进行编码和验证Gen2兼容性标签 On-Pitch标签最小间距长度为0.625英吋（依据嵌体种类决定） 支持PGL、ZPL、STGL、MGL语言 透过计数器追踪正确及错误的卷标编码状况

工作环境

工作温度	40至104 °F（5至40 °C）
工作湿度	20 - 85%非冷凝
储存温度	23至140 °F（-5至60 °C）
储存湿度	5 - 85%非冷凝

电源要求

输入电压	自动适应100 - 264 VAC (48 - 62 Hz)

安规认证

排放标准	FCC、CE、CCC
安全标准	cTUVus、CE、EAC、SABS、RCM、CCC、KCC、S-MARK、NOM
环保标准	RoHS、WEEE、能源之星
无线标准(WiFi/RFID)	FCC、CE、IC以及其他基于市场需求标准

支持条形码种类

一维条形码	BC-412、Code 11、Code 39、Code 35、Code 93、Codabar、Code128子集A/B/C、Industrial 2 of 5、Interleave 2 of 5、German I-2/5、EAN-8、EAN-13、UCC/EAN-128、UPC-A、UPC-E、UPCSHIP、UPS 11、MSI、Matrix 2 of 5、PLESSEY、POSTNET、4-state PostBar、Australian 4-state、FIM、ITF14、TELEPEN、PLANET、USPS Intelligent Mail、LOGMARS
二维条形码	PDF-417、MicroPDF-417、Maxicode、DataMatrix、QR码、Aztec、GS1 Databar (RSS-14)

支持字体和图形

图形格式	PCX、TIFF、BMP、PNG
字体编码	Intellifont、TrueType、Unicode
标准字体	OCRA、OCRB、Courier、Letter Gothic、CG Times、CG Triumvirate/Bold/Condensed
亚洲字体（可选装SD卡）	简体中文、日语和韩语
Andale字体（可选装SD卡）	简体中文、繁体中文、韩语和日语
PDF/ PostScript 3级	35种字体

远程管理软件

PrintNet Enterprise Auto ID	企业级远程管理解决方案

选项和配件

* WiFi 802.11 a/b/g/n (US/EU/CAN)
* 并口卡
* GPIO
* TN5250
* PDF/PostScript
* IPDS
* 在线条形码校验器(ODV)
* 回卷4"/6"
* 重型切刀4"/6"
* 标签剥离4"/6"
* Premium Asian字体卡
* Andale字体卡
* QCMC（快速更换型SD记忆卡）
* UHF RFID (US 902-928MHz, EU 866-868MHz)

请联系当地普印力自动识别授权代理商。

PRINTRONIX AUTO ID

printronixautoid.com.cn

© 2016 Printronix Auto ID, Inc.保留所有权利。Printronix Auto ID和所有产品的名称、编号以及商标均为Printronix, Inc的商标或注册商标。产品外观和/或规格如有变更恕不另行通知。Windows®为Microsoft Corporation™在美国和其他国家/地区的注册商标。本文出现的其他所有商标、产品名称和公司名和标志。均为其各自所有者的财产。(8/16)

PRINTRONIX AUTO ID

T8000

条码打印机

功能强大

稳定可靠

久经考验

T8000是一款优质的高端条码打印机。

凭借无与伦比的工业性能、易操作性以及 100%可验证条码打印, T8000超越了最苛刻的生产和配送中海量任务紧急打印的应用要求。

易于使用

- 新式 3.4" 全彩显示面板, 以及使用简便的导航键
- 业内最大范围打印仿真库, 现已包含PostScript/PDF打印
- 直观的打印机设置、高品质打印和自助向导
- 便于取用的侧装纸
- 可以快速更换的内存卡可存储打印机配置和网络设置, 使新打印机的安装变得轻松

工业性能

- 与稳定的远程打印管理系统实现无缝集成和连接
- 打印速度快于其他品牌40%, 处理速度提高6倍，内存扩大8倍
- 坚固耐用的设计, 适合最苛刻的国际客户和最恶劣的打印环境
- 符合能源之星标准

可校验输出

- 凭借在线条码校验器 (ODV) 消除合规罚款，让您每一次都能打印出100%可扫描的条形码
- 自动捕捉可用作验证标志和审计的统计信息
- 全面集成式解决方案, 具备自动回卷、废除和重新打印标签的能力

设计坚固耐用，功能业内领先，可打印 PostScript/PDF，零度以下打印无需加热罩，通过 PrintNet Enterprise 远程管理您的各种打印环境。

无处不在的连接

- 在您的场所内任意地方体验不受限制的网络力量
- 在需要的地点打印标签和条形码，提高工作效率
- 采用最新无线安全协议的各种连接选项
- 强大的网络功能，同时支援2.4 GHz和5.0 GHz的频段
- 高分辨率的图标化彩屏能够即时、一目了然地显示打印机状态
- 提供工业PrintCart，扩展了移动性和连通性

POSTSCRIPT/PDF

- 首次在条码机上打印 PostScript/PDF
- 无缝接入 PostScript/PDF 以便快速部署
- 支持最新 ERP 系统，在本地 SAP 驱动下即插即用

恶劣环境

- 无需加热式外壳，即可在零度以下的环境中发挥可靠的性能。热敏式为-5℃，热转印为 5℃
- 冷链客户通过减少加热外壳和能量消耗节省成本
- 能够应对全球各地的制造、仓储和配送中心常见的尘埃、污垢、湿气和极端温度

PRINTNET ENTERPRISE

- 在世界任何地点均可使用稳定的远程打印机管理系统监控打印机、通过虚拟控制面板进行配置
- 通过电邮、寻呼机或手机接收指定事件或打印机报警
- 完全适用于所有普印力自动识别打印机

专属解决方案

在线条码
校验器(ODV)

供电的移动打印车

关键功能

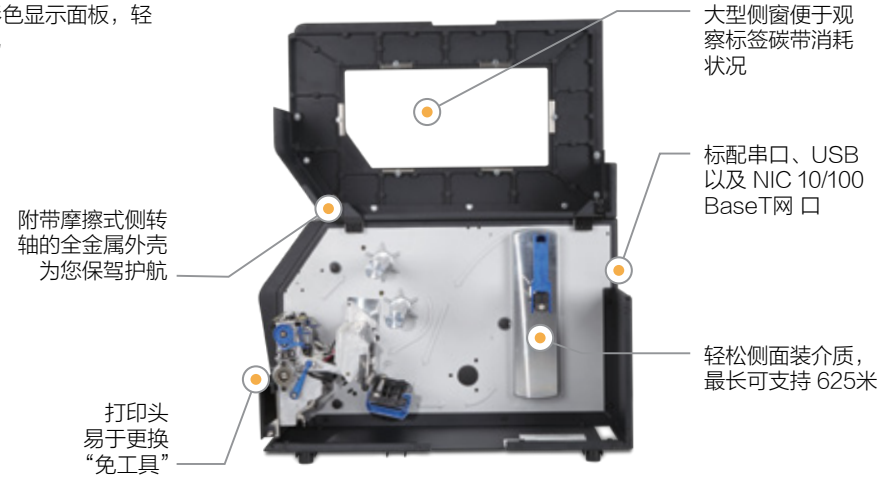

T8000

参数规格

产品优势

* 高性能ARM Cortex-A9
* 铸铝框架, 金属门
* 热转印和直接热敏
* 4"、6" 和8" 机型配置
* 出色的亚洲和Andale字体支持
* 最先进的WiFi连接
* 提供203 DPI和300 DPI
* 双电机碳带传动系统
* 512MB内存/128MB闪存
* 4-32 GB SD内存卡扩容能力
* 能源之星认证

打印机技术参数

最大打印速度 (4"/6"/8")	14/12/10 IPS @ 203 DPI; 12/10/8 IPS @ 300 DPI
打印方式	热转印和直接热敏
分辨率	203 DPI / 300 DPI
最大打印宽度	4.1" (104mm) / 6.6" (168mm) / 8.5" (216mm)
打印机内存	512MB RAM内存/128MB闪存

介质规格

介质类型	卷式或折叠式标签、标牌、纸张、薄膜、票据
最小介质宽度 (4"/6"/8")	1" (25.4mm)/2" (50.8mm)/3" (76.2mm)
最大介质宽度	4.5" (114.3mm) / 6.8" (172.7mm) / 8.75" (222.2mm)
最小介质长度	0.25" / 1.0" (连续/撕取) / 0.5" (剥离)
最大介质长度	高达99"
介质厚度	2.5 密耳 (0.0025")至 10 密耳 (0.010")
介质卷轴直径	1.5" (37.5mm) 到3.0" (76mm)
最大介质卷直径	8.0" (209mm)
介质感应方式	间隙、黑标、高级间隙、高级凹槽

碳带规格

碳带类型	蜡基、混合基、树脂基
最小碳带宽度 (4"/6"/8")	1" (25.4mm)/2" (50.8mm)/3" (76.2mm)
最大碳带宽度 (4"/6"/8")	4.5" (114.3mm)/6.8" (172.7mm)/8.75" (222.2mm)
最大碳带长度	625m

物理特性

宽度(4"/6"/8")	11.7"(297.2mm)/13.4"(340.4mm)/15.4"(391.2mm)
高度(4"/6"/8")	13"(330.2mm)/13"(330.2mm)/13"(330.2mm)
长度 (4"/6"/8")	20.5"(520.7mm)/20.5"(520.7mm)/20.5"(520.7mm)
打印机重量 (4"/ 6"/ 8")	37磅(16.7千克)/40磅(18.1千克)/43磅(19.5千克)
运输重量(4"/6"/8")	46磅(20.8千克)/49磅(22.2千克)/52磅(23.6千克)

打印机语言

IGP语言	PGL/VGL/ZGL/TGL/IGL/STGL/DGL/IEGL/MGL
行式打印机适用语言	P系列+ XQ、Proprinter、Serial Matrix、Epson
作业控制语言	PJL、XML和PTX-SETUP
可选语言	IPDS TN5250/TN3270 PDF 级别 1.7，Postscript 级别 3

通信和连接 / 接口

标准接口I/O	串口RS232、USB以及以太网10/100Base T
可选接口I/O	并口、WiFi (802.11a/b/g/n)、GPIO
WiFi安全协议	WEP 40/128位, WPA 个人 (TKIP), WPA2个人 (AES/CCMP), AP-PEAP, EAPTTLS, PEAPv0/ EAP-MSCHAPv2, EAP-TLS

条形码校验器

在线条码校验器 (ODV)	对条形码进行验证、分级、报告和覆写 支持 1 维条形码 (栅栏码)

介质处理模式

标准	连续、多张撕取、单张撕取
选项	剥离、切割和回卷

工作环境

工作温度	热敏式，不带可选件 23至104 F (-5至40 C) 热转印：40 到 104F (5 到 40℃)
工作湿度	0%至85%无冷凝
存储温度	23至140 F(-5至60 C)
储存湿度	5至85%非冷凝

电源要求

输入电压	自动适应 90 - 264 VAC (48 - 62 Hz)

执行标准

排放	FCC、CE、CCC
安全	cTUVus、CE、EAC、SABS、RCM、CCC、KC、S-MARK、NOM
环保	RoHS、WEEE、能源之星

支持条码种类

1维条形码	BC-412、Code 11、Code 39、Code 35、Code 93、Codabar、Code128 子集 A/B/C、Industrial 2 of 5、Interleave 2 of 5、 German I-2/5、EAN-8、EAN-13、UCC/EAN-128、UPC-A、UPC-E、UPCSHIP、UPS 11、MSI、Matrix 2 of 5、PLESSEY、POSTNET、4-state PostBar、Australian 4-state、FIM、ITF14、TELEPEN、 PLANET、USPS Intelligent Mail、LOGMARS
2维条形码	PDF-417、MicroPDF-417、Maxicode、DataMatrix、QR 码、Aztec、GS1 Databar (RSS-14)

字体、图形支持

图形格式	PCX、TIFF、BMP、PNG
字符编码	Intellifont、TrueType、Unicode
标准字体	OCRA、OCRB、Courier、Letter Gothic、CG Times、 CG Triumvirate/Bold/Condensed
亚洲字体 (可选SD卡)	简体中文、日文和韩文
Andale字体 (可选SD卡)	简体中文、繁体中文、韩文和日文
PDF/ PostScript 级别 3	35 种字体

远程管理软件

PrintNet Enterprise Suite	企业级远程管理解决方案

选项和附件

* WiFi 802.11 a/b/g/n (US/EU/CAN)
* 并口卡
* GPIO (通用输入输出接口)
* TN5250
* PDF/PostScript
* IPDS
* 在线条码校验器 (ODV)
* 回卷 4"/6"/8"
* 重型切刀 4"/6"/8"
* 标签剥离 4"/6"/8"
* 高级亚洲字体卡
* 高级Andale字体卡
* QCMC (SD快速更换内存卡)

请联络您的地区业务代表以取得进一步产品信息

PRINTRONIX AUTO ID

printronixautoid.com

© 2016 Printronix Auto ID Technology, Inc. 保留所有权利。Printronix Auto ID Technology, Inc.与所有产品名称、数字与徽标均为 Printronix, Inc. 的商标或注册商标。产品外观和/或规格如有更改，恕不另行通知。Windows 是 Microsoft Corporation 在美国和其他国家的注册商标。此处所有其他商标、产品名称和公司名称或徽标均为其各自所有者的财产。PTXAI 8000 (3/16)